Введение

Генеральный план Куйбышевского сельского поселения Староминского района разработан ООО «Проектный институт территориального планирования» в соответствии с муниципальным контрактом от 26 июля 2010 г. № 16 и заданием на разработку генерального плана Куйбышевского сельского поселения Староминского района Краснодарского края, и является градостроительным документом, определяющим основные идеи развития поселения на ближайшие 20 лет, долгосрочные перспективы планировочной организации территории, в том числе для установления функциональных зон, зон планируемого размещения объектов капитального строительства для государственных и муниципальных нужд, зон с особыми условиями использования территорий, перспективы планировочной организации селитебных территорий, производственных зон, зон отдыха.

Необходимость разработки градостроительной документации возникла в связи с введением в действие с 29.12.2004 г. Градостроительного кодекса Российской Федерации, коренным образом изменившего принципиальных подход в решении вопросов юридического, экономического и социального характера и являющегося комплексным законодательным актом, регулирующим общественные отношения в сфере территориального планирования, градостроительного регулирования, проектирования и собственно строительства.

Основанием для разработки настоящего генерального плана является задание на разработку генерального плана Куйбышевского сельского поселения Староминского района.

Генеральный план является документом, определяющим устойчивое развитие территорий при осуществлении градостроительной деятельности с обеспечением безопасности и благоприятных условий жизнедеятельности человека с ограничением негативного воздействия хозяйственной и иной деятельности на окружающую среду и с обеспечением охраны и рационального использования природных ресурсов в интересах настоящего и будущего поколений.

Генеральным планом максимально учтены существующая застройка, инженерно-транспортная и зеленая структуры поселения, наличие памятников историко-культурного наследия.

Для обоснования решений выполнен детальный анализ существующего положения всех функциональных систем в виде анкетирования

производственных предприятий, объектов социальной инфраструктуры, жилого фонда и предприятий культурно-бытового обслуживания.

Выявлены территориальные ресурсы для развития сельского поселения, прослежены демографические процессы, увеличения численности населения за счет внешней миграции и естественного прироста населения.

Проектирование осуществлялось в соответствии с положениями и требованиями:

- Градостроительного Кодекса Российской Федерации от 24.12.2004 г.;
- Градостроительного Кодекса Краснодарского края 21 июля 2008 года N 1540-КЗ;
- Методических рекомендаций по разработке проектов генеральных планов поселений и городских округов - МИНЕСТРЕСТВО РЕГИОНАЛЬНОГО РАЗВИТИЯ Российской Федерации (ПРИКАЗ ОТ 13 НОЯБРЯ 2010 Г.)
- Земельного Кодекса Российской Федерации;
- Нормативами градостроительного проектирования Краснодарского края от 24 июня 2009 г. N 1381-П
- технических регламентов, санитарных, противопожарных и других норм проектирования.

Генеральный план Куйбышевского сельского поселения разработан на топографической съемке М 1:25000, х. Восточный Сосык, х. Веселый, х. Западный Сосык, х. Мирный, х. Набережный, х. Сторожи Вторые, х. Сторожи Первые, разработан на топографической съемке М 1:5000 по обновленным материалам масштаба 1:10 000 в составе «Генеральный план хутора Куйбышевского Староминского района Краснодарского края» филиалом ФГУП «Госземкадастрсъемка» - ВИСХАГИ.

В работе использованы ранее выполненные материалы:

- технический отчёт «Составление схематической карты инженерно-геологического районирования для строительства» в составе проекта: «Схема территориального планирования муниципального образования Староминский район Краснодарского края», выполненный обществом с ограниченной ответственностью «ГеоАрхСтройПроект», г. Краснодар, в 2007 году;
- схема территориального планирования муниципального образования Староминский район, разработанная ОАО «ИТРКК» в 2008 году;
- раздел «Охрана историко-культурного наследия» в составе проекта «Схема территориального планирования муниципального образования Староминский район Краснодарского края», разработанный ОАО «Наследие Кубани» в 2007 году;

1. Цели и задачи проекта

Генеральный план является моделью развития поселения на ближайший период (до 2031 г.) и решает преимущественно вопросы его территориального развития.

Для непосредственного осуществления строительства необходима разработка проектов планировки, проектов застройки отдельных кварталов, рабочих проектов отдельных объектов с проведением комплекса необходимых инженерно-геодезических и инженерно-геологических изысканий.

Цель работы – создание действенного инструмента управления развитием территории Куйбышевского сельского поселения в соответствии с федеральным и региональным законодательством.

Основные задачи работы:

выявление проблем градостроительного развития территории Куйбышевского сельского поселения и определение условий их решения;

определение целей и задач территориального планирования, обеспечивающих устойчивое развитие сельского поселения;

разработка схемы функционального зонирования в соответствии с направлениями социально-экономического развития и учетом градостроительных ограничений;

определение перечня объектов местного значения и установление зон их размещения с целью создания благоприятных условий жизни и деятельности населения;

создание электронного генерального плана в качестве ресурса ИСОГД на основе новейших компьютерных технологий.

Проект генерального плана выполнен на срок первой очереди строительства – 2021 год, расчетный срок – 2031 год и на перспективу до 2046 года.

2. Комплексный анализ современного состояния планируемой территории

2.1. Характеристика природно-климатических условий

2.1.1. Климатические условия

В климатическом отношении территория Куйбышевского сельского поселения относится к северо-восточной степной провинции.

Климат носит заметно выраженные черты континентальности (преобладающее влияние суши на температуру воздуха).

Большое влияние на погоду зимой оказывает возникновение частых циклонов над восточными районами Черного моря и Краснодарским краем. Смещение циклонов к северу и северо-востоку вызывает резкие изменения погоды, значительные осадки, гололеды, нередко метели, усиление ветра, а также повышение температуры до + 15 - +20^{0}С.

Перед наступлением зимы наблюдаются длительный период предзимья, когда вследствие неустойчивых температур происходит неоднократная смена похолоданий с установлением снежного покрова, оттепелей и полным сходом снежного покрова. Продолжительность периода от 25 до 40 дней, реже длится всю зиму, приобретая более устойчивый характер в январе.

Температура воздуха

Заморозки начинаются в первой половине октября, реже – в конце сентября. Зима мягкая, отличается повышенной влажностью и большим количеством безоблачных дней, начинается во второй половине декабря и продолжается в течении 6-7 декад. Наиболее холодный месяц – январь (средняя месячная температура воздуха –4^{0}С.). Наиболее вероятны морозы малой продолжительности (1-10 дней) - до 95%. В суровые зимы продолжительность непрерывного зимнего периода 20-30 дней. Зима неустойчивая: до 75% зим снежный покров неоднократно устанавливается и сходит.

Средняя температура воздуха по месяцам, 0С. Рисунок 1

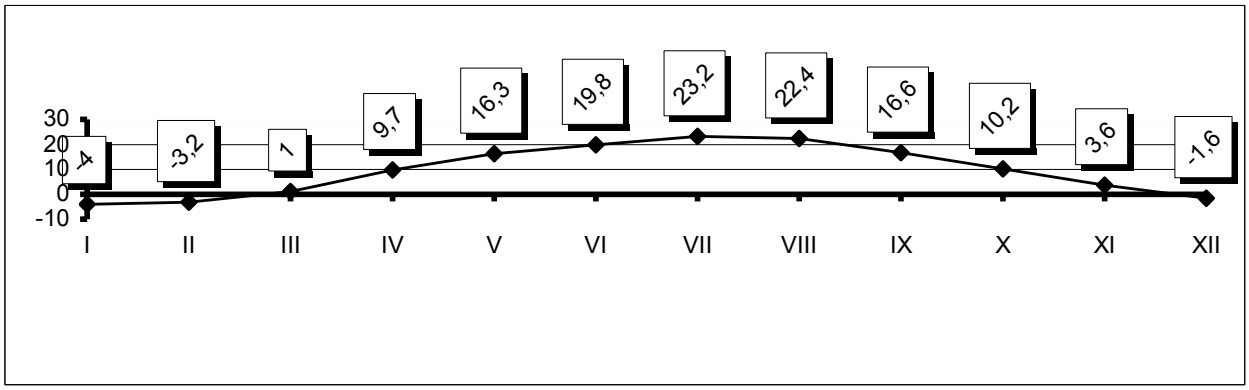

Средняя температура января колеблется за период наблюдений 1931-2000 г.г от минус 2^{0}С до минус 9^{0}С, минимальная температура января -25^{0}С ; абсолютный минимум - -36^{0}С.

С наступлением весны азиатский антициклон, господствующий зимой, ослабевает и циклоны, несущие тепло и влагу все чаще проникают вглубь территории.

Основной чертой циркуляции атмосферы является ее меридиональная направленность, смена периодов интенсивного потепления периодами резкого похолодания, вызванных затоками холодных воздушных масс с северо-запада. К концу весны активность циркуляции атмосферы ослабевает. Все чаще распространяется на юго-восток азорский антициклон. С переходом через $+15^0$С в начале мая начинается лето.

Азорский антициклон определяет погоду летом. Условия циркуляции атмосферы летом в большей степени определяются влиянием континента, чем в другие сезоны года. Температура воздуха повышается до $+35^0$С - + 40^0С.

Лето прохладное и влажное, среднемесячная температура июля не превышает $+23^0$С, максимальная температура июля -+$40,4^0$С. Длительность безморозного периода до 180 дней.

Осенью чаще наблюдается период с зимним типом циркуляции атмосферы. Характерной чертой является стационирование холодных антициклонов над Средней Азией, усиление их влияния на климат рассматриваемой территории.

Ежемесячно в зимний период наблюдается образование наледи на проводах с толщиной стенки до 20 мм. Число дней в году с гололедными явлениями в среднем -42.

Выхолаживание воздуха в ночные часы приводит к образованию туманов. Больше всего дней с туманами отмечается с ноября по март (30 дней). Общее число дней с туманами достигает 38.

Территория Куйбышевского сельского поселения относится к зоне умеренного увлажнения.

Радиационный режим характеризуется поступлением большого количества солнечного тепла. Годовая суммарная радиация составляет около 90-100 ккал/см^2, потеря тепла в виде отраженной радиации составляет 60 ккал/см^2. Продолжительность солнечного сияния 1900-2400 часов в год.

Промерзание почв в равной мере зависит, как от температуры воздуха, так и от высоты снежного покрова. Нормативная глубина промерзания равна 0,8 м (СНиП 23-01-99).

Относительная влажность

Влажность воздуха достаточно стабильная, колеблется в интервале 70% - 87%, достигая среднемесячного максимума в декабре, минимума – в августе. Абсолютный минимум -8%.

Ветер

На рассматриваемой территории преобладают ветры восточных, северо-восточных и юго-западных румбов. Повторяемость направлений ветра в течение года и в холодный период (январь – март) приведены в таблице 1

таблица 1

Повторяемость, %									Штиль
	С		СВ	В	ЮВ	Ю	ЮЗ	З	СЗ
Год	6	5	17	28	8	7	15	12	7
Холодный период	4	4	17	32	10	8	15	9	4

Средняя скорость ветра по месяцам, м/с. Рисунок 2

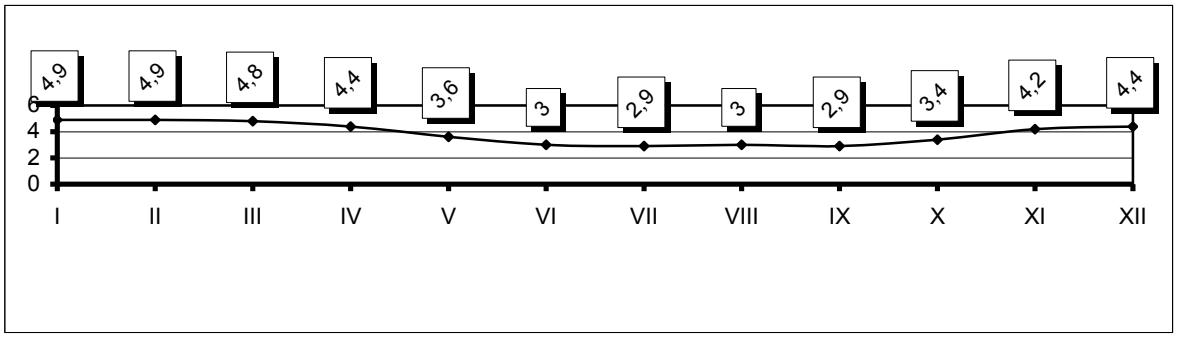

Средняя скорость ветра – 3,0 м/с.

Наиболее устойчив восточный и особенно северо-восточный ветер, дующий порой по 6-12 дней. Зимой этот ветер при силе в 5-12 баллов может вызывать «пыльные» бури: пыль из верхнего слоя почвы поднимается высоко в воздух и разносится на большие расстояния, а более крупные частицы скапливаются в пониженных местах и в лесополосах.

Осадки. Снежный покров.

Осадки являются основным климатическим фактором, определяющим величину поверхностного и подземного стоков. Годовое количество осадков по ст. Староминской составляет 508-640 мм. Основное количество осадков выпадает в теплый период года (60-70%). Суточный максимум осадков – 88-112 мм. Суммы осадков год от года могут значительно отклоняться от среднего значения.

Почти ежемесячно наблюдаются грозы со средней продолжительностью до 2,1 часа., максимальная – до 18 часов в сутки, чаще во второй половине суток. Число дней с грозой в году достигает 40, в среднем -30. Максимальное количество грозовых явлений наблюдается в весенне-летние месяцы (май-июль).

2.1.2. Геоморфология

В соответствии с геоморфологическим районированием территория изысканий входит в пределы Прикубанской равнины, аккумулятивной, аккумулятивно-денудационной, эрозионно-аккумулятивной, пологоволнистой лессовой.

Рельеф Прикубанской равнины характеризуется сочетанием невысоких водораздельных плато с широкими, но неглубокими долинами степных рек и балок.

Более мелким геоморфологическим таксоном, в пределы которого входит территория изысканий, является так называемая Степная равнина (северо-западная часть Прикубанской равнины).

Непосредственно территории х. Восточный Сосык, х. Веселый, х. Западный Сосык, х. Мирный, х. Набережный, х. Сторожи Вторые, х. Сторожи Первые расположены в пределах долины р. Сосыки и балки Широкой.

На территории изысканий выделены следующие геоморфологические элементы:

-пойменная терраса р. Сосыки;

-надпойменная терраса р. Сосыки;

-склоны межбалочных водоразделов;

-ложбины стока и балки.

Пойменная терраса р. Сосыки простирается широкой извилистой полосой почти по всей территории и лишь в южной части территории имеет узкий пережим шириной 400-450м. В среднем ширина пойменной террасы достигает 1.5-3.0км. Тыловой шов поймы четко выражен в рельефе. Первоначальный рельеф поймы сохранен только в северной части территории. На остальной части рельеф поймы изменен, т.е. ее поверхность преобразована гидротехническими сооружениями в виде прудов, плотин и дамб. Простирание поймы имеет субмеридиональное направление.

Жилая застройка поймы составляет около 5% ее территории.

Абсолютные отметки поверхности изменяются в северной части от 3.8 до 4.6м и в южной от 6.7 до 8.5м.

Надпойменная терраса р. Сосыки плавно простирается только по левому берегу реки. Ширина ее в центральной части до 2.5км, сужаясь к югу, она составляет 0.9км. Поверхность, в целом, наклонена в сторону русла реки и буквально изрезана многочисленными ложбинами стока, что придает поверхности террасы не только покатый, но еще и волнистый характер. В северной части территории надпойменная терраса не выделена. Первоначальный рельеф практически не изменен. Застройка территории составляет 80%.

Абсолютные отметки изменяются от 6.2м до 28.0м.

Склоны межбалочных водоразделов занимают преобладающую часть территории на левом борту долины и всю территорию на правом борту. Склоны очень пологие, крутизна их составляет порядка 1-2 градуса. Наклон в сторону реки. Первоначальный рельеф не изменен. Застроен на 40%.

Ложбины стока и балки представляют собой густую разветвленную эрозионную сеть. В среднем частота эрозионных врезов – 2-3 балки на один километр. Развитие оврагов практически прекратилось, т.е. это, в большинстве,

стабилизированные балки. Врез их плавный, неглубокий. Территория ложбин и балок занимает около 10%. В основном, ширина их составляет около 100-150м. Длина ложбин стока и балок составляет 4.0-3.0км до 1.0-1.5км и в исключительных случаях до 500м. В тальвегах ложбин, поверхность затапливается в паводковый период и заболачивается. Территория их не застроена.

2.1.3. Геологическое строение

Для настоящей работы специальных исследований по стратиграфии не производилось, поэтому принятое здесь расчленение четвертичных отложений соответствует в основном карте инженерно-геологических условий Краснодарского края, масштаба 1:200 000.

Геологическое строение территории обусловлено геоморфологическим положением и включает следующие стратиграфо-генетические комплексы, распространенные с поверхности до разведанной глубины –15.0м:

-современные аллювиальные отложения русла и пойм рек (aQ_{IV});

-голоценовые пролювиально-делювиальные отложения (pdQ_{IV});

-голоцено-верхнеплейстоценовые делювиальные отложения ложбин стока (dQ_{III-IV});

-верхнеплейстоценовые покровные эолово-делювиальные (vdQ_{III});

-верхнеплейстоценовые аллювиальные (aQ_{III}).

Аллювиальные (a Q_{IV}) **отложения** представлены глинами, суглинками, от полутвердой консистенции до текучепластичной, иловатыми, с прослоями песка к подошве разреза. В целом, состав аллювиальных отложений отражает режим спокойного течения, отсутствие грубообломочного материала указывает на аккумулятивный характер.

Голоценовые пролювиально-делювиальные отложения (pd Q_{IV}) являются покровными для пойменной террасы и представлены суглинками, реже супесями. По составу суглинки легкие, с включением гнезд песка, ила и супеси к подошве.

Голоцено-верхнеплейстоценовые делювиальные отложения (dQ_{III-IV}) являются покровными для склонов водоразделов и представлены суглинками просадочными и непросадочными. По составу суглинки легкие, с редким включением гнезд песка к подошве.

Верхнеплейстоценовые эолово-делювиальные покровные отложения (vd Q_{III}) распространены на поверхности надпойменной террасы р. Сосыки, склонах межбалочных водоразделов и водоразделах. Представлены они суглинками лессовыми сезонно просадочными, непросадочными и просадочными, по составу тяжелыми, с гнездами и включениями рыхлых и твердых карбонатов.

Мощность покровных отложений в целом выдержана и составляет 5,0 -10 м и более.

Верхнеплейстоценовые аллювиальные отложения (а Q_{III}) залегают под покровными на надпойменной террасе р. Сосыки и представлены суглинками, глинами, с прослоями, гнездами и линзами песка.

Под вышеописанными покровными отложениями залегают более древние покровные эолово-делювиальные отложения, представленные непросадочными суглинками и глинами (vd Q_{II}, vd Q_{I}, vd Q_{E}).

2.1.4. Гидрография и техногенные условия

Главными водными артериями Староминского района являются реки: **Ея, Сосыка и Ясени.** Все реки протекают по территории Староминского сельского поселения.

На территории Краснодарского края реки такого типа называют степными.

Степная **река Ея** является второй по длине рекой Краснодарского края.

Длина реки –311км, площадь водосбора –8650км^2 . Берет начало река от слияния двух рек – Карасуна и Упорной – в пяти километрах от станицы Староминской.

Наиболее крупные притоки: Куго-Ея, Сосыка, Кавалерка. Ширина русла реки колеблется от 5-30 м в верховьях до 150-200 м в низовьях. Глубина от 0.2 – 0.5м до 1.0-1.5 м в среднем течении, скорость течения не более 0.6-0.8м/с.

В засушливое время года река местами пересыхает, в суровые зимы Ея замерзает. Река немноговодна, и трудно поверить в то, что когда-то в нее заходили морские суда и громадное количество рыбы заплывало из моря на нерест.

В настоящее время река перегорожена дамбами и плотинами. Вода Еи вследствие высокой минерализации почти непригодна для орошения. Устьем реки является Ейский лиман, соединяющийся с Азовским морем.

Река Сосыка. Направление течения реки на северо-запад. Впадает р. Сосыка в реку Ея северо-западнее ст. Староминской. Как и у всех степных рек у Сосыки низкие берега, неглубокая речная долина, спокойное течение.

Длина реки Сосыки 159км. Площадь водосбора 2030км^2. Средний расход воды 1.2м^3/с.

Основными источниками питания реки являются атмосферные осадки и грунтовые воды. Для водного режима характерной особенностью является его неравномерность и резкие колебания стока по сезонам. В связи с большим количеством плотин и дамб водный режим значительно изменен. Уровни воды в прудах зависят от величины бытового стока реки и от пропускной способности водосборных сооружений режима их работы. Паводок происходит весной,

обычно в марте (реже в конце февраля), формируясь от таяния снегов, иногда при одновременном выпадении дождей.

Нередки и летние паводки. На долю весеннего половодья приходится от 80 до 90% объема годового стока. Средняя продолжительность половодья 80 суток.

Река Сосыка в пределах ст. Староминской перегорожена многочисленными плотинами и превращена в каскад прудов различной величины. В результате сток воды затруднен, пойма реки затопляема в период половодья и заросла болотной растительностью.

Сбросы недостаточно очищенных вод, смыв с многочисленных ферм, вымывание из почвы удобрений и ядохимикатов способствуют загрязнению воды в реке.

Обвалование водоемов малопрочны: полный водообмен в большинстве из них происходит не более 1-2раза в год, в меженный период на многих участках сток практически прекращается. В период половодья скорость течения не превышает 0.6-0.8м/сек.

Река Ясени берет начало в Староминском районе и, следовательно, представлена только в верхнем течении. Она также имеет режим реки степного типа, описанного выше.

2.1.5. Геологические и инженерно-геологические процессы

Наибольшее развитие в пределах территории районирования имеют следующие физико-геологические процессы и явления:

подтопление;
затопление;
заболачивание;
эрозионно-акумулятивные процессы временных водотоков (оврагообразование);
переработка берегов водохранилища;
просадка грунтов;
дефляция, пыльные бури;
сейсмичность.

Экзогенные процессы

Подтопление территории осуществляется подземными водами, первым от поверхности водоносным горизонтом, представляющим основной интерес при инженерных изысканиях для строительства. Существующее положение уровня или напора подземных вод и возможность его изменения в период строительства и последующей эксплуатации возводимых зданий и сооружений влияют на выбор типа фундамента и его размеров, а также на выбор водозащитных мероприятий и характер производства строительных работ.

Процесс подтопления в зависимости от его развития по территории может носить: **объектный** (локальный) – отдельные здания, сооружения и участки и **площадной** характеры.

В зависимости от источников питания выделяют три основных типа подтопления: градостроительный (городской), гидротехнический и ирригационный.

На основании имеющихся архивных материалов представлен анализ факторов и причин подтопления изученной территории.

Причинами подтопления являются несколько факторов:

Техногенные:

сооружение искусственных прудов;

зарегулирование реки Сосыки, балки Широкой, балки Добренькой, балки Копейкина;

утечки из водонесущих коммуникаций;

барражный эффект дорог, отсутствие водопропускных сооружений;

изменение влажностного режима в местах плотной застройки, т.е. уменьшение испарения влаги под зданиями и сооружениями;

Естественные:

близкое залегание водоупорных грунтов;

низкие фильтрационные свойства грунтов;

заиление русел и тальвегов ложбин стока;

реакция на глобальные тектонические изменения в земной коре.

В районе к таким площадям отнесены территории пойм рек и устьев ложбин стока. Уровень подземных установлен по среднемноголетним наблюдениям инженерных изысканий для строительства.

Принимая во внимание, глобальные тектонические причины и катастрофические паводковые условия, на карте инженерно-геологического районирования выделена территория **потенциального подтопления**, где уровень распространения подземных вод находится на глубине от 2.0 до 5.0м по среднемноголетним наблюдениям. На этой территории в обычные годы уровень подземных вод не может достигнуть поверхности земли и лишь в периоды катастрофических осадков и других явлений возможно на части этой территории уровень подземных вод достигнет поверхности. В рамках данной работы не представляется возможным более точно охарактеризовать этот процесс.

Защита от подтопления должна включать:

-локальную защиту зданий, сооружений, грунтов оснований и защиту застроенной территории в целом;

-водоотведение;

-утилизацию (при необходимости очистки) дренажных вод;

-систему мониторинга за режимом подземных и поверхностных вод, за расходами (утечками) и напорами в водонесущих коммуникациях, за деформациями оснований, зданий и сооружений, а также за работой сооружений инженерной защиты.

Локальная система инженерной защиты должна быть направлена на защиту отдельных зданий и сооружений. Она включает дренажи (кольцевой, лучевой, пристенный, пластовый, вентиляционный, сопутствующий), противофильтрационные завесы и экраны.

Территориальная система должна обеспечивать общую защиту застроенной территории (участка). Она включает перехватывающие дренажи (береговой, отсечный, систематический, и сопутствующий), противофильтрационные завесы, вертикальную планировку территории с организацией поверхностного стока, прочистку открытых водотоков и других элементов естественного дренирования, дождевую канализацию регулирование уровенного режима водных объектов.

При проектировании и выборе способов защиты от подтопления необходимо провести инженерные изыскания в соответствии с СП 11-105-97, часть II.

Затопление территории поверхностными водами распространено **на поймах, вблизи русла, устьях ложбин стока и замкнутых понижениях во время паводков**.

По среднемноголетним наблюдениям паводок происходит весной, обычно в марте (реже в конце февраля), формируясь от таяния снегов, иногда при одновременном выпадении дождей. Нередки и летние паводки. Затопление паводковыми водами обычно носит кратковременный характер, т.е. 2-5 дней.

В прибрежной полосе рек и в устьях балок в период обильных осадков поверхностные и подземные воды образуют один водоносный горизонт, который достигает поверхности земли. Воды застаиваются в пониженных частях поймы и ложбин в связи с малыми уклонами поверхности и слабыми фильтрационными свойствами глинистых грунтов, таким образом, и развивается **заболачивание**.

Поверхностные воды агрессивны к бетонным и железобетонным конструкциям.

Эрозионно-аккумулятивные процессы временных водотоков (оврагообразование). Выделяются два типа деятельности временных текучих вод. Первый – плоскостная эрозия и делювиальная аккумуляция – происходят, когда выпадающие атмосферные осадки, мигрирующие струйками, скатываясь по склону, захватывают, уносят и откладывают мелкие частицы; второй – **линейная эрозия** – вода, концентрируясь в потоки, текущие в руслах, производит линейный размыв, углубляя дно и стенки своего русла.

В развитии оврагов выделяется 4 стадии. На первой стадии образуются промоины, рытвины, понижения глубиной 30-50см, иногда до 1м с крутыми или отвесными стенками. Во вторую стадию происходит врезание оврага своей вершинной частью и его рост в длину при одновременном углублении. В третьей стадии происходит выравнивание продольного профиля оврага, т.е. устье оврага врезается до уровня местного базиса эрозии. В четвертую, заключительную стадию развития, овраги вступают после выработки равновесия. Дальнейшее углубление и рост оврага прекращается, овраг начинает расширяться за счет разрушения и выполаживания склонов, до угла естественного откоса грунтов, слагающих его.

В равнинных условиях, на территории изысканий они образуют ложбины стока и балки, в основном, это связано с легкоразмываемыми отложениями, такими как суглинки легкие, супеси.

На территории развита густая эрозионная сеть, в основном, заключительной равновесной стадии развития. Многие ложбины и балки имеют постоянный или временный водоток и по тальвегу зачастую заболочены и покрыты влаголюбивой растительностью.

Процесс **просадки грунтов** имеет весьма широкое распространение на территории работ. Как правило, грунты, обладающие просадочными свойствами, тесно связаны с эоловой аккумуляцией и проявляют свои свойства в результате замачивания. Особо опасным этот процесс можно считать в тех местах, где возможно резкое колебание уровня подземных вод и где возможны утечки из водонесущих коммуникаций.

Просадка грунтов приурочена к лессовым Староминным отложениям:

- надпойменной террасы р. Сосыки, где мощность просадочной толщи от 2.0 до 5.0м
- склонам межбалочных водоразделов, где мощность просадочной толщи от 2.0 до 5.0м и более, в зависимости от гипсометрического положения;
- водоразделам, где мощность просадочной толщи достигает 5-8м и более.

Описание просадочных свойств грунтов подробно дано в главе 7.

При проектировании и выборе способов устранения просадочных свойств грунтов необходимо провести инженерные изыскания в соответствии с СП 11-105-97, часть III.

Эоловые процессы, дефляция на территории изысканий наиболее активно протекают в периоды черных пыльных бурь, особенно ранней весной, когда еще нет растительности, а вследствие сухой и малоснежной зимы в почве мало влаги. Сильные восточные и северо-восточные ветры быстро иссушают верхние слои почвы, выдувая ее вместе с посевами и унося на значительное расстояние.

По данным регионального обследования экзогенных геологических процессов всего на территории края эоловым процессам подвержено 727 народохозяйственных объектов. Наибольшее количество НХО, подверженных

эоловой аккумуляции находятся в следующих районах: Кавказский, Новокубанский, Кущевский, Тбилисский.

В 1969 году в Кущевском районе в хуторах Степной, Заводской, Воровской и др. эоловая аккумуляция достигла 3 метра мощности.

Пыльные бури в степной части края бывают раз в 2-3 года, повторяемость их на остальной части раз в 5-6 лет. Сильные пыльные бури, охватывающие большую часть территории края, были в 1948, 1949, 1955, 1957, 1960, 1964, 1965, 1969 годах. Число дней с пыльными бурями колеблется от 3-5 до 10-12 дней.

Наиболее совершенной защитой почвы от дефляции является растительность. Одним из видов могут служить лесные насаждения.

Эндогенные процессы

Фоновая сейсмичность территории района согласно карты

ОСР-97(А), СниП II-07-81-2000* составляет – 6 баллов. На территории поймы реки Ея категория грунтов по сейсмическим свойствам – III, следовательно, итоговая сейсмичность на пойме составит – 7 баллов, на остальной территории категория грунтов по сейсмическим свойствам – II, следовательно, итоговая сейсмичность составит – 6 баллов.

Территорию пересекают два тектонических разлома: **Канеловский и Транскавказский.**

2.1.6. Инженерно-геологическое районирование территории

В соответствии с картой инженерно-геологического районирования Краснодарского края масштаба 1:200 000 район работ входит в пределы:

инженерно-геологического региона – **I – Платформенные склоны умеренных поднятий и прогибаний;**

инженерно-геологической подобласти – **I – A^1 – Равнины низменной, аккумулятивной, лессовой, пологоволнистой** (Степная равнина, северная часть Прикубанской равнины).

Исходя из классических принципов, предложенных И.В. Поповым, для масштаба 1:10 000, территория разделена на инженерно-геологические таксоны:

-районы;

-подрайоны;

-участки.

Инженерно-геологические районы выделены по геоморфологическим элементам:

I-инженерно-геологический район – **пойменных террас рек Еи, Сосыки и Ясени;**

II-инженерно-геологический район – **надпойменных террас реки Сосыки;**

III-инженерно-геологический район – **склонов водоразделов;**
IV- инженерно-геологический район – **межбалочных водоразделов;**
V- инженерно-геологический район –**водораздельных пространств;**

Инженерно-геологические подрайоны выделены по стратиграфо-генетическим комплексам, составу, состоянию и специфическим свойствам грунтов.

В первом инженерно-геологическом районе выделен один инженерно-геологический подрайон – I-1:

I-1 – инженерно-геологический подрайон распространения аллювиальных отложений, представленных суглинками и глинами иловатыми с линзами и прослоями песка.

Во втором инженерно-геологическом районе выделено два инженерно-геологических подрайона - II-2; II-3:

II-2 – инженерно-геологический подрайон распространения пролювиально-делювиальных непросадочных или сезонно просадочных отложений, представленных суглинками непросадочными и суглинками сезонно просадочными, перекрытыми почвой просадочной;

II-3 – инженерно-геологический подрайон распространения эолово-делювиальных просадочных отложений, представленных суглинками и супесями просадочными.

В третьем инженерно-геологическом районе выделено два инженерно-геологических подрайона - III-2; III-4:

III-2 – инженерно-геологический подрайон распространения пролювиально-делювиальных непросадочных и сезонно просадочных отложений, представленных суглинками непросадочными и суглинками сезонно просадочными, перекрытыми почвой просадочной;

III-4 – инженерно-геологический подрайон распространения делювиальных просадочных и непросадочных отложений, представленных суглинками и супесями.

В четвертом инженерно-геологическом районе выделен один инженерно-геологический подрайон - IV -3:

IV-3 – инженерно-геологический подрайон распространения эолово-делювиальных просадочных отложений, представленных суглинками и супесями просадочными.

В пятом инженерно-геологическом районе выделен один инженерно-геологический подрайон - V -3:

V-3 – инженерно-геологический подрайон распространения эолово-делювиальных просадочных отложений, представленных суглинками и супесями просадочными.

Инженерно-геологические участки выделены по залеганию уровня подземных вод от поверхности земли:

а - подземные воды на глубине от 0 до 2.0м;
б - подземные воды на глубине от 2.0до 5.0 м;
в - подземные воды на глубине от 5.0 до 10.0 м;
г – подземные воды на глубине более 10.0м.

В первом инженерно-геологическом районе выделен один инженерно-геологический участок:

с уровнем залегания подземных вод на глубинах от 0.0 до 2.0 м - **(I-1-а).**

Во втором инженерно-геологическом районе выделено два инженерно-геологических участка:

с уровнем залегания подземных вод от 2.0 м до 5.0м - (**II-2-б, II-3-б**);
с уровнем залегания подземных вод от 5.0 м до 10.0м - (**II-3-в**).

В третьем инженерно-геологическом районе выделено два инженерно-геологических участка:

с уровнем залегания подземных вод от 2.0 м до 5.0м - (**III-2-б, III-4-б**);
с уровнем залегания подземных вод от 5.0 м до 10.0м - (**III-4-в**).

В четвертом инженерно-геологическом районе выделен один инженерно-геологический участок:

с уровнем залегания подземных вод от 5.0 м до 10.0м - **(IV-3 -в).**

В пятом инженерно-геологическом районе выделен один инженерно-геологический участок:

с уровнем залегания подземных вод от 10.0м - **(V-3 -г).**

Распространение инженерно-геологических районов, подрайонов и участков по площади станицы отражено на карте инженерно-геологического районирования и легенде (Приложение 13.1, 13.2.).

Благодаря систематизации инженерно-геологических условий, территория разделена по совокупности геологических процессов, наличия специфических грунтов, глубины залегания уровня подземных вод на участки благоприятные, условно благоприятные и неблагоприятные для строительства в прямой зависимости от сложности инженерно-геологических условий. В целом по такому набору информации, ее анализу и систематизации по инженерно-геологическим условиям дана оценка пригодности территории для строительства с позиций экономической целесообразности.

Под экономической целесообразностью надо понимать капиталовложения, необходимые для инженерной защиты территории от опасных геологических процессов, с учетом специфических свойств грунтов, сейсмичности, рельефа местности.

2.1.7. Почвы и растительность

Почвы

Почва Краснодарского края в связи с неоднородностью рельефа, климата, растительного покрова весьма разнообразны. Типы почв отражают совокупное воздействие природных процессов, а также влияние человека, и поэтому являются показателем типа географических комплексов.

Придерживаясь географических принципов, почва края разделена на 4 основные группы:

почвы равнинной и предгорно-степной зоны края – это черноземы типичные, обыкновенные, карбонатные, выщелоченные, слитные, тучные, каштановые;

почвы лесостепи, горных и субтропических лесов – серые горно-лесные, темно-серые лесные и горно-лесные, светло-серые горно-лесные, бурые горно-лесные, горные дерново-карбонатные, горно-луговые, желтоземы;

почвы речных долин и дельты р. Кубани – луговые, лугово-черноземные, лугово-болотные, аллювиально-луговые, плавневые, торфяные;

почвы плавневых районов Азовского побережья и Таманского полуострова – солончаки, солонцы, солоди.

В пойме распространены аллювиальные луговые почвы. Занимают прирусловые повышения. Почвообразующей породой является слоистый аллювий. Дифференциация почвенного профиля на горизонты выражена слабо, механический состав слоев почвенного профиля неоднороден. Окраска гумусного слоя обычно серая, с оливковым оттенком, содержание гумуса не превышает 3-5%.

Почвы на территории склонов и водоразделов, за исключением поймы, отнесены к 1-му типу – черноземы карбонатные среднегумусные мощные и сверхмощные. Основным признаком, отличающим их от малогумусных карбонатных черноземов, является более высокое содержание перегноя, что вызывает более темную окраску, лучше выраженную структуру, большую емкость поглощения.

Растительность.

Равнинная часть Кубани, за исключением района плавней, лежит в полосе степей. В эту зону входит и территория района.

Так как более 70% степей распахано, занято сельскохозяйственными культурами, степная растительность сохранилась вдоль дорог и рек, балок, в местах непригодных для сельского хозяйства.

Для степей характерно господство травянистого типа растительности.

У многих степных растений имеются луковицы (лук, птицемлечник,, тюльпан) или корневые клубни (зопник, лабазник, чина клубненосная).

Жизненный цикл протекает быстро, и уже к началу лета растения успевают зацвести, образовать плоды и накопить питательные вещества в органах запаса.

Степи, за исключением непродолжительных периодов, находятся в состоянии недостатка влаги. Кроме ковыля и типчака – засухоустойчивых плотнодерновинных злаков, на участках с более влажными почвами в травостой входят короткокорневищные злаки: мятлик луговой, костер безостый, а на залежах - пырей ползучий.

На склонах сухих степных балок растет терн.

Островки леса в степной зоне занимают более низкие места и склоны балок. Господствуют дубравы, образованные дубом черешчатым .

В большом количестве к дубу примешаны берест (вяз листоватый и гладкий), клены полевой и татарский, ясень. На опушках – боярышник, из кустарников – розы шиповника.

2.1.8. Животный мир

В настоящее время степи в крае повсеместно распаханы, уменьшилось количество видов животных, снизилось и численность оставшихся.

В первоначальном составе животный мир степей сохранился на небольших участках, не освоенных сельским хозяйством (участки пойм, пойменный лес). В степях много грызунов: обыкновенные полевки, землеройки, мыши, суслики. Встречаются зайцы – русаки, лисицы, ежи, хорьки. У водоемов встречаются водяные крысы.

Из птиц обитателями степей являются серые куропатки, хохлатки, удоды, перепела. В весенне-летний период многочисленные колонии грачей, много хищных птиц (степные орлы, коршуны, канюки), питающиеся грызунами и насекомыми.

Истинно степные птицы – дрофы и стрепет – встречаются все реже.

Озера, болота, рисовые чеки населены водоплавающей птицей. Здесь обитают серые цапли, бакланы, лебеди-шипуны, серые гуси, кряквы.

Из пресмыкающихся в степях водятся ящерицы, ужи, полозы, степные гадюки. Многочисленны насекомые: клопы-черепашки, медведки, оводы, слепни, клещи, кузнечики, сверчки, богомолы, луговые мотыльки, божьи коровки.

2.2. Краткая историческая справка

Современное Куйбышевское сельское поселение и находящиеся на его территории 7 хуторов Староминского района Краснодарского края были созданы вследствие заселения Кубани и образования станицы Староминской (Минский курень), то есть в конце XVIII (1794) - начале XIX века. Начало созданию первых хуторов положили казаки со станицы Староминской. Станичное правление выделяло этим казакам земли под посевы на территории будущего Куйбышевского сельского поселения, однако добираться со станицы на земли было непросто, поэтому казаки стали жить на полученных земельных наделах, что и стало опорной базой для первых хуторов и будущего поселения (хутор – обособленный земельный участок с усадьбой владельца, крестьянское селение). На хуторе Западном обнаружено захоронение казака Ус от 1913года, родившегося в 1836 году. Значит, хутора были созданы немного позже заселения станицы Староминской (конец XVIII - начало XIX века). Некоторые из хуторов созданы в начале двадцатых годов XX века.

В годы существования Советской власти в 1935 году был образован Куйбышевский сельский Совет, территория которого в связи с реализацией «Закона о местном самоуправлении» преобразована в Куйбышевское сельское поселение с 1 января 2006 года (сельское поселение – один или несколько объединенных общей территорией населенных пунктов - хуторов, в которых местное самоуправление осуществляется непосредственно и /или/ через выборные и иные органы местного самоуправления).

Предположительно Куйбышевское сельское поселение Староминского района названо в честь Валериана Владимировича Куйбышева (1888-1935). /Член партии с 1904 г. Участник революции 1905-1907 гг. В гражданскую войну - один из политических руководителей Красной Армии. С 1922 г. - секретарь ЦК, с 1923 г.- председатель ЦКК партии, одновременно - нарком РКИ, заместитель председателя СНК и СТО. С 1926 г. - председатель ВСНХ. С 1930 г. - председатель Госплана СССР, заместитель председателя СНК и СТО. С 1934 г. - председатель комиссии советского контроля, 1-й заместитель председателя СНК и СТО. В 1922-1923 гг. и с 1927 г. - член ЦК партии. С 1927 г. - член Политбюро ЦК, в 1923-1926 гг. - член Президиума ЦКК партии. Член ВЦИК и ЦИК СССР/.

На территории поселения располагаются семь хуторов: Восточный Сосык, Западный Сосык, Весёлый, Мирный, Набережный, Сторожи 1, Сторожи 2, в которых проживает 2146 человек (на 1.01.2010г.). Хутор Сторожи I находится по левому берегу реки Сосыки. Здесь проживает 159 жителей /на 1.01.2008/и в основном коренных. Однако единственно верной точки зрения относительно времени образования хутора не существует. Имеется лишь версия местных жителей, что переселившиеся на Кубань казаки построили

в этих окрестностях сторожевые вышки. Следовательно первыми жителями хутора были казаки- переселенцы. Как-то к ним приблудился мальчонка без роду, без племени, которого назвали Василием Стороженко - было это в конце XIX века. Со временем он вырос, женился и до революции 1917 года построил дом, вырастил сад площадью три гектара. Был он казаком крепким, жилистым, прожил 107 лет, трижды женился. Каждая из жен родила ему по десятку наследников. Конечно, не все они выжили, но фамилию сохранили и дали название двум хуторам: Сторожи I и Сторожи II. По мнению старожилов «Стороженок» было чуть ли не половина хутора Сторожи I. Стороженки были в числе первых колхозников. Сын основателя хутора - Поликарп Васильевич занимал должность качественника - следил за качеством работ. С подворья Василия Стороженко начинается въезд в хутор, а сейчас на этом месте находится домовладение его внука Григория Поликарповича, а также правнука Григория Григорьевича, которые свято хранят семейную реликвию- фотографию сына основателя хутора Поликарпа Васильевича Стороженко. И ныне в обоих хуторах имеется 8 семей- родственников основателя хутора. Относительно хутора Сторожи II хочется дополнить, что расположен он вдоль правого берега реки Сосыки и проживает в нем 93 жителя /на октябрь 2008/. Первые поселенцы хутора: Панченко Даниил, Секун Фёдор, Новак Афанасий. Все жители хутора работают в колхозе «Красное Знамя». В хуторе в шестидесятые годы была построена электростанция и проведён свет. В семидесятые годы в хуторе проложена асфальтированная дорога. В девяностые годы провели водопровод.

Не менее загадочна этимология хутора Мирного, расположенного на пограничных землях Куйбышевского сельского поселения и станицы Канеловской Староминского района. Существует две версии о времени происхождения хутора. Первое мнение основано на факте, сохранившегося до наших дней в хуторе тополя, посаженного первым жителем хутора и настоящей кубанской хате, они стоят рядом во дворе Кошель С.Н. и являются единственными свидетелями происхождения хутора. Столетие хутора Мирного праздновали в 2004 году, следовательно, дата его основания 1904год. Хутор имел название «Мирный Труд». Но со временем слово «труд» убрали, и с тех пор хутор стал называться Мирным, скорее всего потому, что в нем жили и живут мирные труженики. Вторая версия основана на сведениях из фонда ГАКК о существовании на территории станицы Канеловской артели «Мирный труд» в 1925 году. Исходя из указанных материалов возможна и иная гипотеза- хутор в 1925 году в административно-территориальном плане был частью станицы Канеловской, время его создания совпадает с датой создания артели и этимология хутора Мирный порождена названием артели, где слово «труд» со временем действительно исчезло, а сама артель стала частью современного колхоза «Красное Знамя», который располагается на территории поселения.

Относительно этимологии центрального хутора - Восточный и хутора Западный, расположенного поближе к районному центру- Староминской, то мнение старожилов однозначно - названия хуторов зависят от их расположения относительно реки Сосыки. Соответственно хутор Восточный расположен на востоке от реки Сосыки, а хутор Западный - на западе от реки Сосыки.

Хутор Западный был образован раньше всех хуторов так, как здесь много свободной земли, он далеко находится от центрального хутора и многие жители хутора Восточного являются переселенцами с хутора Западного, где первоначально находились именно в Западном все блага тогдашней цивилизации (почта, магазины, школа), его земли ближе всех хуторов по отношению к Староминской, здесь самые давние захоронения.

Название самого малочисленного хутора Набережного также связано с расположением на берегу реки Сосыки. Что же касается хутора Веселого, то о нем известно следующее: в хуторе поселился помещик – Донченко Иван Иванович, по рассказам старожилов он был гостеприимен и его дом находился напротив бригады.

Вскоре в хуторе построили школу, сейчас она не является общеобразовательным учреждением, в данный момент это здание является жилым домом. Люди, жившие в хуторе были весёлыми, праздники здесь отмечались весело. Все мероприятия в хуторе отмечали хуторяне совместно. Поэтому хутор и назвали Веселым.

2.3. Общая оценка историко-культурного наследия

В настоящее время на территории Староминского района располагается 16 объектов культурного наследия (за исключением памятников археологии), по данным ОАО «Наследие Кубани», которые включены в государственный список памятников истории и культуры и стоят на государственной охране согласно действующему законодательству. Памятники архитектуры, состоящие на государственной охране, отсутствуют. В результате визуального обследования ОАО «Наследие Кубани» выявлено 8 объектов архитектуры, предлагаемых к постановке на государственную охрану, как объекты, представляющие культурную ценность.

В Куйбышевском сельском поселении (за исключением памятников археологии) присутствуют 2 объекта культурного наследия (2 объекта истории, 1 объект монументального искусства и 1 объект архитектуры).

ОБЪЕКТЫ КУЛЬТУРНОГО НАСЛЕДИЯ, СТОЯЩИЕ НА ГОСУДАРСТВЕННОЙ ОХРАНЕ

№ пп	Наименование объекта	Местонахождение объекта	Номер по гос. списку	Реш. о пост. на гос. охрану	Кат. ист.-культ. знач.	Вид пам.	Примечание
			ХУТОР ВОСТОЧНЫЙ СОСЫК				
8	Памятный знак землякам, погибшим в годы Великой Отечественной войны, 1970 г.	х. Восточный Сосык, у здания Дома культуры	3217	63	Р	И	
9	Полевой вагон женского звена трактористок, которое возглавляла Герой Социалистического труда, зачинатель стахановского движения на Кубани, депутат Верховного Совета СССР первого созыва П.И. Кавардак (1935-1937)	х. Восточный Сосык, площадь	3220	333	Р	И	

Р- рекомендуемые к постановке на учёт
И- памятники истории
МИ- памятники монументального искусства
АР – объекты археологического наследия

Объекты археологического наследия

На территории Староминского района 188 памятника археологии, включенных в государственный список памятников и список выявленных объектов культурного наследия.

Достоверных следов деятельности человека каменного века на территории современного Староминского района не обнаружено. Однако это объясняется лишь крайне слабой изученностью данной территории и природными условиями, способствовавшими перекрытию древнейших следов деятельности человека многометровыми почвенными отложениями. Неизвестны пока и памятники энеолита.

Следующий исторический период – эпоха бронзы - представлен на территории района подкурганными захоронениями древнейших кочевых племён, названий которых, из-за отсутствия каких-либо письменных источников, мы не знаем. По особенностям материальной культуры и погребальной обрядности эти племена условно разделяются на ряд культурно-исторических общностей: новотитаровскую, ямную, северокавказскую, катакомбную и прикубанскую.

В VII – VI вв. до н.э. в Прикубанье заметно возрастает влияние скифской культуры. В V – II вв. до н.э. на Кубань переселяются сарматские племена, постепенно смешиваясь с местным оседлым населением - меотами. В Староминском районе большинство курганов, сооружённых в эпоху бронзы, содержат впускные погребения сарматского времени.

Исторические процессы, происходившие на территории современного Староминского района в эпоху средневековья, практически неизвестны.

Староминский район насыщен памятниками истории и культуры.

На археологической карте Е.Д. Фелицына 1882 года в пределах Староминского района отмечено несколько десятков курганов. Их названия автором не указывались. Масштаб карты Е.Д. Фелицына не позволяет отождествить эти курганы с памятниками, разведанными позднее. В 1958году сотрудник Института археологии И.С.Каменецкий проводил разведки на территории района.

В 1992 г. комитетом по охране, реставрации и эксплуатации историко-культурных ценностей (наследия) Краснодарского края проводилась инвентаризация выявленных и известных по архивным данным памятников археологии на территории Староминского района.

В 2001 г. комитетом по охране, реставрации и эксплуатации историко-культурных ценностей (наследия) Краснодарского края совместно с Южнороссийским институтом мониторинга земель и экосистем было выполнено дешифрирование аэрофотоматериалов и нанесение выявленных и известных по архивным данным памятников археологии на территории Староминского района.

СПИСОК ОБЪЕКТОВ АРХЕОЛОГИЧЕСКОГО НАСЛЕДИЯ, РАСПОЛОЖЕННЫХ НА ТЕРРИТОРИИ КУЙБЫШЕВСКОГО СЕЛЬСКОГО ПОСЕЛЕНИЯ

№ пп	Наименование объекта	Местонахождение объекта	Номер по списку мониторинга	№ кургана в группе	Высота кургана м	Диаметр кургана, м	Охранная зона, м	Решение о пост. на гос. охрану
66	Курганная группа «Голубев 4» (2 насыпи)	х. Мирный, 5,5 км к западу от западной окраины хутора	8654	1	до 1	40	50	3-р
				2	до 1	36	50	
67	Курганная группа «Ганжин 1» (12 насыпи)	х. Западный Сосык, 1,1 км к западу от западной окраины хутора, по обе стороны от дороги	8655	1	до 1	35	50	3-р
				2	до 1	38	50	
				3	до1	36	50	
				4	до 1	35	50	
				5	до 1	40	50	
				6	до1	39	50	
				7	до 1	36	50	
				8	до 1	40	50	
				9	до 1	36	50	
				10	до 1	35	50	
				11	до 1	35	50	
				12	до 1	40	50	

68	Курганная группа «Ганжин 2» (3 насыпи)	х. Западный Сосык, 0,5 км к западу-северо-западу от западной окраины хутора	8656	1	до 1	40	50	3-р
				2	до 1	35	50	
				3	до1	39	50	
69	Курган «Ганжин 3»	х. Западный Сосык, 0,75 км к западу-юго-западу от западной окраины хутора	8657		до 1	40	50	3-р
70	Курганная группа «Ганжин 4» (4 насыпей)	х. Западный Сосык, 2,65 км к юго-западу от западной окраины хутора	8658	1	до 1	38	50	3-р
				2	до1	36	50	
				3	до 1	35	50	
				4	до 1	40	50	
71	Курган	х. Западный Сосык, 3,55 км к юго-западу от западной окраины хутора	8658А		до 1	40	50	3-р
72	Курганная группа «Рудого 1» (4 насыпи)	х. Западный Сосык, 2,35 км к юго-западу от западной окраины хутора	8659	1	до 1	35	50	3-р
				2	до1	39	50	
				3	до 1	40	50	
				4	до 1	38	50	
73	Курган	х. Западный Сосык, 4,55 км к западу от западной окраины хутора	8659А		до1	36	50	3-р
74	Курганная группа «Рудого 2» (5 насыпей)	х. Мирный, 1,65 км к западу от западной окраины хутора	8660	1	до 1	35	50	3-р
				2	до 1	40	50	
				3	до1	39	50	
				4	до 1	36	50	
				5	до 1	40	50	
75	Курганная группа «Сосыка 1» (4 насыпей)	х. Мирный, 1,6 км к северо-западу от северо-западной окраины хутора, левый берег р. Сосыка	8661	1	до 1	36	50	3-р
				2	до 1	35	50	
				3	до1	38	50	
				4	до 1	40	50	
77	Курганная группа «Сосыка 3»	х. Мирный, 4,1 км к западу от ападной окраины хутора	8663	1	до1	36	50	3-р
83	Курган «Сосыка 9»	х. Мирный, 3,75 км к северо-западу от северо-западной окраины хутора	8669		до1	36	50	3-р
85	Курганная группа «Рудого 3» (4 насыпи)	х. Западный Сосык, 1,75 км к западу-юго-западу от западной окраины хутора	8810	1	до 1	40	50	3-р
				2	до1	39	50	
				3	до 1	36	50	
				4	до 1	40	50	

86	Курганная группа «Ганжин 5» (2 насыпи)	х. Западный Сосык, 1,75 км к юго-западу от западной окраины хутора	8811	1	до 1	36	50	3-р
				2	до 1	35	50	
87	Курган «Конихристов 1»	х. Восточный Сосык, 1,0 км к юго-востоку от юго-восточной окраины отселка хутора	8676		до1	38	50	3-р
88	Курганная группа «Конихристов 2» (2 насыпи)	х. Восточный Сосык, 0,6 км к юго-востоку от юго-восточной окраины отселка хутора	8677	1	до 1	40	50	3-р
				2	до 1	35	50	
89	Курганная группа «Конихристов 3» (3 насыпи)	х. Восточный Сосык, 0,75 км к югу от юго-западной окраины отселка хутора	8678	1	до 1	40	50	3-р
				2	до 1	38	50	
				3	до1	36	50	
90	Курган «Конихристов 4»	х. Восточный Сосык, 1,6 км к юго-западу от юго-западной окраины отселка хутора	8679		до 1	35	50	3-р
91	Курган «Конихристов 5»	х. Восточный Сосык, 3,8 км к югу от западной окраины отселка хутора, 1,6 км к югу от СТФ	8680		до 1	40	50	3-р
92	Курганная группа «Конихристов 6» (3 насыпи)	х. Восточный Сосык, 5,2 км к юго-юго-западу от южной окраины хутора	8681	1	до1	39	50	3-р
				2	до1	35	50	
				3	до1	40	50	
93	Курганная группа «Копейкин 1» (2 насыпи)	х. Восточный Сосык, 1,35 км к югу от южной окраины хутора	8682	1	до 1	36	50	3-р
				2	до 1	40	50	
94	Курганная группа «Копейкин 2» (2 насыпи)	х. Восточный Сосык, 2,65 км к юго-западу от южной окраины хутора	8683	1	до 1	35	50	3-р
				2	до1	38	50	
95	Курганная группа «Копейкин 3» (5 насыпи)	х. Восточный Сосык, 4,45 км к юго-западу от южной окраины хутора	8684	1	до 1	40	50	3-р
				2	до 1	35	50	
				3	до1	39	50	
				4	до 3	60	125	
				5	до1	39	50	
96	Курган	х. Восточный Сосык, 3,15 км к юго-западу от юго-западной окраины хутора	8684А		до 1	38	50	3-р

97	Курганная группа «Копейкин 4» (2 насыпи)	х. Восточный Сосык, 0,1 км к юго-западу от западной окраины отселка хутора, у полевого стана	8685	1	до1	36	50	3-р
				2	до 1	35	50	
98	Курганная группа «Сторожи 1» (2 насыпи)	х. Сторожи Вторые, 0,3 км к северу от северной окраины хутора, у дороги	8686	1	до 1	40	50	3-р
				2	до1	39	50	
99	Курганная группа «Сторожи 2» (6 насыпей)	х. Сторожи Вторые, 0,5 км к востоку от юго-восточной окраины хутора	8687	1	до 2	46	75	3-р
				2	до 1	40	50	
				3	до 1	36	50	
				4	до 1	35	50	
				5	до1	38	50	
				6	до 1	40	50	
100	Курган «Сторожи 3»	х. Сторожи Первые, 2,3 км к северо-востоку от северо-восточной окраины хутора	8688		до 1	35	50	3-р
101	Курганная группа «Шанько 1» (4 насыпи)	х. Сторожи Первые, 2,8 км к востоку-юго-востоку от юго-восточной окраины хутора	8689	1	до1	39	50	3-р
				2	до 1	40	50	
				3	до 1	38	50	
				4	до1	36	50	
102	Курган «Шанько 2»	х. Сторожи Первые, 4,25 км к востоку от восточной окраины хутора	8690		до 1	35	50	3-р
103	Курган «Восточный Сосык 1»	х. Восточный Сосык, 0,25 км к северу от северной окраины отселка хутора, левый берег р. Сосыка	8691		до 2	50	75	3-р
104	Курган «Восточный Сосык 2»	х. Восточный Сосык, 0,35 км к юго-западу от юго-западной окраины хутора	8692		до1	39	50	3-р
105	Курганная группа (4 насыпи)	х. Западный Сосык, восточная окраина хутора	8692А	1	до 1	36	50	3-р
				2	до 1	40	50	
				3	до 1	36	50	
				4	до 1	35	50	
106	Курганная группа «Широкий 1» (10 насыпей)	х. Мирный, 1,5 км к востоку от восточной окраины хутора	8693	1	до1	38	50	3-р
				2	до 1	40	50	
				3	до 1	35	50	
				4	до1	39	50	
				5	до 1	40	50	
				6	до 1	38	50	
				7	до1	36	50	
				8	до 1	35	50	
				9	до 1	40	50	

				10	до1	39	50	
107	Курган «Широкий 2»	х. Мирный, 3,3 км к востоку от восточной окраины хутора	8694		до 1	36	50	3-р
108	Курганная группа «Широкий 3» (3 насыпи)	х. Мирный, 5,6 км к востоку-юго-востоку от восточной окраины хутора	8695	1	до 1	40	50	3-р
				2	до 1	36	50	
				3	до 1	35	50	
109	Курганная группа «Широкий 4» (2 насыпи)	х. Мирный, 6,8 км к востоку-юго-востоку от восточной окраины хутора	8696	1	до1	38	50	3-р
				2	до 1	40	50	
110	Курган «Набережный 1»	х. Мирный, 0,25 км к северо-западу от северо-западной окраины хутора, к югу от балки Добренькая	8697		до 1	35	50	3-р
111	Курган	х. Мирный, 0,55 км к востоку от северо-восточной окраины хутора	8697А		до1	39	50	3-р
112	Курган «Набережный 2»	х. Мирный, 0,35 км к западу от юго-западной окраины хутора	8698		до 1	40	50	3-р
187	Курганная группа «Добренький1» (2 насыпи)	х.Веселый в 9,5км СВ от СВ окраины хутора и в 8,5км к В от северной окраины п.Мирный	В	1	до 1	40	50	
				2	до 1	36	50	
				2	до 1	38	50	

А Памятник архитектуры

И Памятник истории

МИ Памятник монументального искусства

Ф Памятник федеральной категории охраны

Р Памятник региональной категории охраны

В Выявленный объект культурного наследия

63 Решение Краснодарского крайисполкома от 29.01.75 г. №63

333 Решение Краснодарского крайисполкома от 16.05.79г. №333

№ 3-р Распоряжение председателя комитета по охране, реставрации и эксплуатации историко-культурных ценностей (наследия) Краснодарского края от 18 декабря 2002 года

2.4. Административное устройство муниципального образования Куйбышевское сельское поселение

Куйбышевское сельское поселение в соответствии с Законом Краснодарского края от 14 июля 2004 года «Об установлении границ

муниципального образования Староминский район, наделении его статусом муниципального района, образовании в его составе муниципальных образований – сельских поселений – и установлении их границ» является муниципальным образованием Староминского района наделенным статусом сельского поселения с установленными границами.

Куйбышевское сельское поселение расположено в юго-восточной части Староминского района. Удалённость от административного центра станицы Староминской –составляет 18 км, от станицы Ленинградской – 15км, от г.Ростова – 150 км, от г.Краснодара – 220 км. Куйбышевское сельское поселение находится в непосредственной близости к Ейскому и Азовскому морским портам расстояние 88 и 98 км соответственно.

Административные границы сельского поселения проходят по смежеству с поселениями Староминского района, Кущевского района, Ленинградского района:

- на севере – с Канеловским сельским поселением Староминского района;
- на востоке – с Кущевским районом;
- на юге – с Ленинградским районом;
- на западе - с Рассветовским сельским поселением;
- на северо-западе – со Староминским сельским поселением.

В границах муниципального образования Куйбышевское сельское поселение находятся 7 сельских населенных пункта - х. Восточный Сосык, х. Веселый, х. Западный Сосык, х. Мирный, х. Набережный, х. Сторожи Вторые, х. Сторожи Первые.

По данным администрации муниципального образования численность населения сельского поселения по оценке на 01.01.2010 г. составляет 2158 человек.

Территория сельского поселения в пределах существующей административной границы 105,22 км^2, что составляет 9,92 % территории Староминского района. Плотность населения – 20,51 человек на 1 км^2.

Административным центром Куйбышевского сельского поселения является хутор Восточный Сосык расположенный в центральной части поселения.

По территории сельского поселения проходит проектируемая автодорога регионального значения ст.Староминская - ст.Ленинградская и дороги местного значения.

Вдоль юго-западной границы поселения проходит железная дорога Староминская - Ленинградская.

Распределение земель Куйбышевского сельского поселения по категориям

Таблица № 2

Категория земель	Площадь земель			
	Существующее положение, га	%	на расчетный срок, га	%
1	2	3	4	5
Общая площадь земель Куйбышевского сельского поселения в установленных границах, в т.ч.	10522,4	100	10522,4	100
1. Земли населенных пунктов, всего:	**1065,97**	10,13%	**788,94**	7,50%
1.1. Земли населенного пункта хутор **Восточный Сосык**	396,17	3,77%	406,69	3,86%
1.2. Земли населенного пункта **хутор Западный Сосык**	196,65	1,87%	128,54	1,22%
1.3. Земли населенного пункта **хутор Сторожи I-ые**	144,68	1,37%	43,87	0,42%
1.4. Земли населенного пункта **хутор Сторожи II-ые**	117,61	1,12%	71,34	0,68%
1.5. Земли населенного пункта **хутор Веселый**	127,99	1,22%	75,69	0,72%
1.6. Земли населенного пункта **хутор Набережный**	42,35	0,40%	25,86	0,25%
1.7. Земли населенного пункта **хутор Мирный**	40,52	0,39%	36,95	0,35%
2. Земли сельскохозяйственного назначения, в т.ч.	**8967,01**	85,22%	**9054,04**	86,05 %
3. Земли промышленности, транспорта, энергетики, связи и иного специального назначения за границей населенного пункта	**96,67**	0,92%	**96,67**	0,92%
4. Земли водного фонда	**392,75**	3,73%	**582,75**	5,54%

2.5. Экономическая база развития муниципального образования Куйбышевское сельское поселение

На современном этапе основу специализации территории составляет сельскохозяйственное производство.

Самым крупным товаропроизводителем сельскохозяйственной продукции в поселении является колхоз «Красное Знамя». Предприятие специализируется на производстве продукции растениеводства и животноводства. Кроме того, в аграрном секторе задействовано 6 крестьянско-фермерских хозяйств и личные подсобные хозяйства населения.

Основной отраслью специализации является растениеводство с развитым зерновым хозяйством, сочетающимся с производством технических культур.

Зерновое хозяйство в поселении представлено выращиванием разнообразных культур, ведущее место среди которых занимают озимая пшеница, кукуруза и ячмень. В структуре пахотных угодий поселения зерновые занимают более половины всей посевной площади. Среднегодовой объем производства зерновых культур на уровне 23 тысяч тонн – 10 % от районного выпуска.

Возделывание технических культур, которые также получили широкое применение в полеводстве, преимущественно связано с производством подсолнечника и сахарной свеклы, на долю которых в структуре посевных площадей поселения отведено 25%:

Среднегодовые объемы производства сахарной свеклы составляют 20 тыс. тонн (8 % районного производства), подсолнечника – 5 тыс.тонн (17 %).

Среди других отраслей специализации растениеводства выделяются картофелеводство, овощеводство и плодоводство. Эти направления получили широкое развитие в личных подсобных хозяйствах населения, однако товарность отраслей невысокая, поскольку производство преимущественно ориентировано на личное потребление.

Другое направление специализации сельского хозяйства – животноводство – на территории поселения представлено молочно-мясным скотоводством, свиноводством и птицеводством. Основными производителями молочной продукции отрасли являются сельхозпредприятия, мяса и яиц - личные подсобные хозяйства населения.

На сегодняшний день отрасль животноводства значительно уступает растениеводству по объемам производства и рентабельности. Удельный вес продукции животноводства поселения в районных объемах составляет: по мясу – 5 %, по молоку – 15%, по производству яиц – 19,0%.

В стоимостном выражении по отчетным данным 2008 года продукция сельского хозяйства по полному кругу хозяйствующих субъектов в сельском поселении составила 355,0 млн. рублей (8 % районного показателя), при этом более 60 % ее стоимости обеспечено деятельностью сельскохозяйственных предприятий.

Производство основных видов сельскохозяйственной продукции в Куйбышевском сельском поселении

Таблица 3

Наименование, единица измерения	2008 год отчет	2009 год оценка
1 Зерно, тыс.тонн	23,0	23,0
2 Сахарная свекла, тыс.тонн	22,5	16,0
3 Подсолнечник (в весе после доработки), тыс. тонн	6,0	5,0
4 Картофель - всего, тыс. тонн,	1,2	1,7
в том числе в личных подсобных хозяйствах, тыс. тонн	1,2	1,7
5 Овощи - всего, тыс. тонн	0,5	0,5
в том числе в личных подсобных хозяйствах, тыс. тонн	0,5	0,5
6 Скот и птица (в живом весе)- всего, тыс. тонн	0,8	0,9
в том числе в личных подсобных хозяйствах, тыс. тонн	0,5	0,5
7 Молоко- всего, тыс. тонн	4,5	4,5
в том числе в личных подсобных хозяйствах, тыс. тонн	1,0	1,0
8 Яйца- всего, млн. штук	2,4	2,4
в том числе в личных подсобных хозяйствах, тыс. тонн	2,4	2,4

Проектируемая территория имеет низкий промышленный потенциал.

Переработка сельскохозяйственной продукции осуществляется подсобными цехами в составе колхоза «Красное Знамя».

На территории поселения имеются запасы общераспространенных полезных ископаемых - кирпичные глины и песок, в перспективе возможно развитие промышленности строительных материалов на базе местного сырья.

Схема современного использования территории Куйбышевского СП

Схема современного использования территории Куйбышевского СП

Схема современного использования территории х. Восточный Сосык, х. Веселый, х. Западный Сосык, х. Мирный, х. Набережный, х. Сторожи Вторые, х. Сторожи Первые

Схема современного использования территории х. Восточный Сосык, х. Веселый, х. Западный Сосык, х. Мирный, х. Набережный, х. Сторожи Вторые, х. Сторожи Первые

2.6. Существующая территориально-планировочная организация Куйбышевского сельского поселения

Территория Куйбышевского сельского поселения расположена в юго-восточной части Староминского района Краснодарского края.

В своих административных границах Куйбышевское сельское поселение занимает площадь 10 522 га. В состав Куйбышевского сельского поселения входит семь населенных пунктов: х. Восточный Сосык, х. Веселый, х. Западный Сосык, х. Мирный, х. Набережный, х. Сторожи Вторые, х. Сторожи Первые.

Центром Куйбышевского сельского поселения является хутор Восточный Сосык. Связь хутора с населенными пунктами района осуществляется по автомобильной дороге регионального или межмуниципального значения значения: ст.Староминская - ст.Ленинградская- ст. Павловская II технической категории и дорогам местного значения.

Вдоль юго-западной границы поселения проходит однопутный участок Северо-Кавказской железной дороги Староминская – Ейская – Сосыка – Ростовская.

В границах поселения расположены:

- земли сельскохозяйственного назначения;
- земли населенных пунктов;
- земли промышленности, энергетики, транспорта, связи, радиовещания, телевидения, информатики и земли иного специального назначения;
- земли водного фонда;
- земли запаса.

Территориально-планировочная организация сельского поселения складывалась с учетом природных и антропогенных факторов: рельефа местности, геометрии водных объектов, пересечения коридоров автомобильного транспорта.

Территория поселения представляет собой в основном земли сельскохозяйственного назначения. Площадь сельскохозяйственных угодий на территории поселения составляет **8967,01** га.

Площадь земель населенных пунктов составляет **1065,97**га.

Производственные территории представлены предприятиями агропромышленного комплекса и сосредоточены, в основном, вблизи населенных пунктов Куйбышевского поселения.

Хутор Восточный Сосык находится в центральной части земель сельского поселения, в 220 км от краевого центра г. Краснодара и выполняет функцию административного центра поселения. Территория хутора в существующих границах составляет **396,17** га.

В границах хутора расположены:

- жилая зона,
- общественно-деловая зона,
- производственно-коммунальная зона,

- зона инженерной и транспортной инфраструктуры,
- зона сельскохозяйственного использования,
- зона рекреационного назначения,
- зона специального назначения.

В ряде случаев отсутствует четкое функциональное зонирование территории хутора.

В планировочном отношении хутор представляет собой вытянутое жилое образование, раскинувшееся вдоль берега реки Сосыки.

Существующая планировочная структура территории населенного пункта образована регулярной сеткой улиц и дорог, образующих кварталы прямоугольной формы, а также несколько кварталов со свободной планировкой улиц.

Общественный центр исторически сложился в геометрическом центре жилой зоны хутора вдоль улицы, он многофункционален, но недостаточно развит и благоустроен.

Благодаря своему центральному положению, общественный центр обеспечен удобными кратчайшими связями со всеми жилыми районами и промышленными узлами хутора, с основными дорогами, внешними и внутренними, с остановками внешнего пассажирского транспорта.

Среди жилой застройки размещены участки детских дошкольных учреждений и общеобразовательных школ.

Озеленена в основном центральная часть хутора. В центре находятся парк. Хорошо озеленены приусадебные участки индивидуальной застройки, а также большинство улиц и дорог хутора.

Степень благоустройства улиц различна:

выше – в центральной части хутора,

ниже – на окраинах.

Хутор Веселый, х. Западный Сосык, х. Мирный, х. Набережный, х. Сторожи Вторые, х. Сторожи Первые исторически сформировались на основе природной планировочной оси - реки Сосыка. Населенные пункты малочисленны и имеют в основном свободную планировочную структуру. Расстояния между ними незначительны, что обеспечивает удобную пешеходную и транспортную доступность.

2.7. Население

Количество постоянного населения Куйбышевского поселения на 1 января 2010 года (по данным администрации) – 2158 человек или 5,2 % в общей численности населения Староминского муниципального района.

По данным Всероссийской переписи населения 2002 года, на территории поселения проживало 2122 человек. Таким образом, за рассматриваемый ретроспективный период имеет место некоторое увеличение общей численности населения – на 36 человек или 1,7 % Незначительный процент изменения позволяет рассматривать планируемую территорию как демографически устойчивую с тенденцией к росту.

Оценка численности постоянного населения
(в разрезе населенных пунктов Куйбышевского поселения)

Таблица 4

Наименование	Численность населения, чел.		Динамика численности населения (2010/2002 гг.)	
	2002 г.	2010 г.	абсолютное изменение, чел	относительное изменение, %
хутор Восточный Сосык	1171	1178	7	0,6
хутор Веселый	196	242	46	23,5
хутор Западный Сосык	340	329	-11	-3,2
хутор Мирный	116	109	-7	-6
хутор Набережный	21	19	-2	-9,5
хутор Сторожи Вторые	94	115	21	22,3
хутор Сторожи Первые	184	166	-18	-9,8
Итого по поселению	**2122**	**2158**	**36**	**1,7**

До недавнего времени демографическая ситуация в поселении была достаточно благополучна, показатели естественно и механического движения населения имели в основном положительные значения. Начиная с 2006 года, демографические показатели территории планирования резко ухудшились.

Особенно в последние годы, в поселении наблюдается существенное снижение показателя рождаемости. В 2009 году коэффициент суммарной рождаемости составил 1,2 ребенка на 1 женщину репродуктивного возраста. Смертность превышает рождаемость в 1,6 раза.

Компенсирующим фактором является миграционный прирост. Поселение имеет положительное сальдо миграции, однако его величина недостаточна для

покрытия естественной убыли населения и обеспечения демографического роста территории.

Как следствие демографических изменений на протяжении последних лет: сдвигов в характере рождаемости и смертности и их соотношении, наблюдается трансформация возрастной структуры населения в пользу старших возрастов.

В соответствии с общепринятыми классификациями возрастная структура такого вида считается регрессивной и характеризуется высоким уровнем демографической старости.

Половозрастной состав населения Куйбышевского поселения

Таблица 5

№ п/п	Возрастная структура населения	2010 год	
		чел.	%
1.1	Население моложе трудоспособного возраста, от 0 до 15 лет	408	18,9
1.2	Население в трудоспособном возрасте	1320	61,2
1.3	Население старше трудоспособного возраста	430	19,9
	Итого по поселению:	**2158**	**100,0**

2.8. Оценка существующего жилого фонда

По статистическим данным жилищный фонд Куйбышевского сельского поселения по состоянию на 01.01.2010 г. составил 759 жилых строений общей площадью 39 тысяч квадратных метров.

Показатель жилищной обеспеченности в расчете на 1 жителя равен 18,1 $м^2$.

Жилая застройка представлена главным образом домами с приусадебными участками индивидуальными и 2-4-х квартирными – 95 % общей площади жилищного фонда. На территории х.Восточный Сосык имеется 3 малоэтажных дома секционного типа .

Весь жилищный фонд поселения имеет процент физической сохранности в пределах допустимых норм эксплуатации зданий.

За время реализации генерального плана некоторая часть жилищного фонда войдет в категорию ветхого и аварийного, который подлежит замене в соответствии с принимаемыми стандартами нового жилищного строительства. Кроме того, часть жилой застройки, несмотря на имеющийся запас физической сохранности, является устаревшей по критериям морального износа. Проектом такой фонд рассматривается к выбытию и замене новым фондом.

Ориентировочно объемы жилого фонда, подлежащего реновации с увеличением площади домовладения, в рамках проекта определены в размере 4,0 тыс. м^2.

2.9. Культурно-бытовое обслуживание населения

Существующая сеть предприятий и учреждений обслуживания в сельском поселении относится к внутрипоселенческой социальной инфраструктуре, направленной на удовлетворение потребностей собственного населения. В поселении она сформирована объектами повседневного и периодического обслуживания.

Практически все объекты социальной инфраструктуры расположены в х.Восточный Сосык, рассчитаны на обслуживание всех жителей Куйбышевского поселения.

Из объектов системы образования в х.Восточный Сосык размещаются детский сад плановой емкостью 115 мест и средняя общеобразовательная школа на 240 мест. Фактически детский сад посещает 81 ребенок, школу – 197 учащихся.

В культурной сфере поселения функционирует Дом культуры с залом на 200 зрительских мест, библиотекой емкостью книжного фонда 22,2 тысяч томов.

Из учреждений здравоохранения на территории х.Восточный Сосык расположена врачебная амбулатория на 25 посещений в смену.

В х.Веселом имеется фельдшерско-акушерский пункт.

Спортивные объекты представлены школьным спортзалом, стадионом.

Одной из наиболее развитых отраслей обслуживания является торговля.

Всего на территории поселения насчитывается 7 объектов розничной торговли общей торговой площадью 234 м^2. Предприятия торговли имеются в х.Восточный Сосык, х.Веселый, х.Мирный.

На территории муниципального образования находится отделение почтовой связи, филиал отделения сбербанка.

2.10. Транспортное и инженерное обеспечение

2.10.1. Автомобильный транспорт

Староминский район характеризуется развитой сетью автомобильных дорог.

По территории сельского поселения проходит автодорога регионального или межмуниципального значения «ст.Староминская - ст.Ленинградская- ст. Павловская» II технической категории и дороги местного значения.

Автомобильная дорога «ст.Староминская - ст.Ленинградская- ст. Павловская» обеспечивает выход на автомобильные дороги федерального значения М-4 «Дон» и М-29 «Кавказ», которые оказывают определяющие влияние на развитие дорожного хозяйства как края в целом, так и Староминского района в том числе.

Улично-дорожная сеть

В общем комплексе градостроительных работ большое значение имеют вопросы организации транспортного движения. Вопросы реконструкции транспортно-дорожной сети неотделимы от общей концепции перспективного развития Куйбышевского сельского поселения. Существующая транспортная схема населенных пунктов представлена регулярной сеткой улиц и дорог. Улично-дорожная сеть сложилась в виде непрерывной системы, но зачастую без учета функционального назначения улиц и дорог, интенсивности транспортного, велосипедного и пешеходного движения, архитектурно-планировочной организации территории и характера застройки.

Основными центрами транспортного тяготения являются места приложения труда – производственные зоны, а также общественные центры с объектами инфраструктуры.

Проектируемая транспортная схема населенных пунктов является органичным развитием сложившейся транспортной структуры и нуждается в увеличении её пропускной способности, организации безопасности движения, прокладке новых улиц и дорог в проектируемых жилых территориях.

2.10.2. Железнодорожный транспорт

Объекты железнодорожного транспорта на территории Куйбышевского сельского поселения представлены: участком железной дороги Староминская – Ейская – Сосыка – Ростовская.

2.10.3. Инженерное обеспечение

Инженерная подготовка территории

Инженерная подготовка территории Куйбышевского сельского поселения Староминского района на стадии разработки генерального плана –

это комплекс инженерных мероприятий, направленных на обеспечение пригодности территории для различных видов строительства, а также комплекс инженерных сооружений, инженерно-технических, организационно-хозяйственных и социально правовых мероприятий, обеспечивающих защиту территории от затопления, подтопления и эрозионных процессов.

Куйбышевское сельское поселение расположено в восточной части Староминского района. В его состав входят: х.Восточный Сосык, х. Западный Сосык, х.Веселый, х. Сторожи Первые, х. Сторожи Вторые, х.Мирный, х.Набережный.

На исследуемой территории развиты геологические и инженерно-геологические процессы, активации которых способствуют как природные факторы, так и хозяйственная деятельность человека.

В соответствии с инженерно-геологическими и гидрогеологическими условиями территории, представленными в отчете инженерно-геологических изысканий ООО ГеоАрхСтройПроект инженерно-геологической партии, выполненного в 2007 году, к неблагоприятным процессам на проектируемом участке следует отнести:

- подтопление;
- потенциальное подтопление;
- затопление в паводки;
- заболачивание;
- эрозионно-акумулятивные процессы временных водотоков (оврагообразование);
- просадка грунтов;
- дефляция, аккумуляция, пыльные бури;
- агрессивность подземных вод;
- сейсмичность.

Фоновая сейсмичность территории района согласно карты ОСР-97(А), СниП II-07-81-2000* составляет – 6 баллов. На территории пойм рек категория грунтов по сейсмическим свойствам – III, следовательно, итоговая сейсмичность на пойме – 7 баллов. На остальной территории категория грунтов по сейсмическим свойствам – II, следовательно, итоговая сейсмичность составит – 6 баллов.

Водоснабжение и канализация

Водоснабжение

Существующее положение

В соответствии с письмом от 5.09.2010г за N4696/10-01-02 скважины, расположенные на территории населенных пунктов филиалом «Ейский

групповой водопровод» ООО «Югводоканал» не эксплуатируются и не обслуживаются и сведений о данных объектах не имеется.

Канализация

Согласно справке от 20 июля 2010 года, выданной администрацией сельского поселения, в настоящее время в х. Восточный Сосык, х. Веселый, х. Западный Сосык, х. Мирный, х. Набережный, х. Сторожи Вторые, х. Сторожи Первые Куйбышевского сельского поселения централизованная канализация отсутствует.

Электроснабжение

В настоящее время сельское поселение электрифицировано по ЛЭП 10 кВ с проводами марки А-50 от подстанции ПС-35/10 кВ "Сторожевская" мощностью 1,6 МВА.

В связи с увеличением нагрузок и для улучшения схемы электроснабжения, обеспечивающей бесперебойным питанием её потребителей, необходима реконструкция существующих электрических сетей с учетом перспективного развития поселения.

Теплоснабжение

В состав Куйбышевского сельского поселения в настоящее время входят следующие населенные пункты с жилой застройкой, с объектами соцкультбыта и инженерной инфраструктурой: х. Восточный Сосык, х. Веселый, х. Западный Сосык, х. Мирный, х. Набережный, х. Сторожи Первые, х. Сторожи Вторые.

Котельные и тепловые сети во всех населенных пунктах в настоящее время отсутствуют.

Существующая индивидуальная и секционная застройка обеспечивается теплом от индивидуальных газовых котлов.

Газоснабжение

Источником газоснабжения населенных пунктов Куйбышевского сельского поселения Староминско района является существующая ГРС Рассвет.

Давление газа на выходе:

- из ГРС Рассвет – 0,6 МПа (6,0 кгс/см²).

Подача природного газа потребителям населенного пункта Куйбышевского сельского поселения Староминского района осуществляется по газопроводам высокого давления, запроектированным и построенным в соответствии со схемами газоснабжения населенных пунктов.

Магистральный транспорт природного газа в Краснодарском крае обеспечивают ООО «Кубаньгазпром».

В Куйбышевском сельском поселении Староминского района семь населенных пунктов хутор Восточный Сосык газифицирован.

Головные сооружения - газораспределительные станции (ГРС):

- из ГРС Рассвет.

Эксплуатацию газопроводов и газового оборудования на территории сельского поселения осуществляет ОАО «Староминскаярайгаз».

Проводные средства связи

На территории Куйбышевского сельского поселения услуги связи оказывают следующие предприятия:

- Группа по обслуживанию корпоративных клиентов №4 ст. Староминская Западного узла электросвязи (УЭС) Краснодарского филиала ОАО «Южная телекоммуникационная компания» - местная и внутризоновая телефонная связь (в том числе с использованием таксофонов), документальная связь, проводное вещание, передача данных, доступ в сеть Интернет. Кроме того группа по обслуживанию корпоративных клиентов №4 ст. Староминская предлагает такие услуги связи, как мультисервисные сети, широкополосный доступ (ISDN, ADSL), IP-телефония, VPN (виртуальные частные сети).
- ОАО «Ростелеком» - национальный телекоммуникационный оператор, обеспечивающей международную и междугородную связь на всей территории Российской Федерации.
- Староминское отделение почтовой связи Управления федеральной почтовой связи (УФПС) Краснодарского края - филиала ФГУП «Почта России» - почтовые услуги, финансовые услуги, универсальные услуги связи (доступ к сети Интернет через пункты коллективного доступа).

Телефонизация

Телефонизация сельского поселения в настоящее время осуществляется от АТС типа SI-2000, расположенной в х. Восточный Сосык по ул. Октябрьская. Монтированная емкость АТС - 600 номеров, задействовано 453 номера. К АТС подключено 308 абонентов х. Восточный Сосык, 51 абонент х. Западный Сосык, 26 абонентов х. Веселый, 40 абонентов х. Сторожи Первые, 18 абонентов х. Сторожи Вторые и 9 абонентов х. Мирный. В х. Набережный имеется один таксофон.

Из х. Восточный Сосык в направлении ст. Староминская имеется 90 соединительных линий.

Радиофикация

В настоящее время в Куйбышевском сельском поселении имеется проводное радиовещание. Радиоузел мощностью 1,25 кВт был смонтирован в 1981 году. К нему подключен 261 абонент.

Телевидение

Телевизионное вещание производится на базе существующего телевизионного узла в г. Тихорецке, находящегося в 35 км от Куйбышевского сельского поселения, и действующих ретрансляторов.

2.11. Экологическое состояние территории

Наиболее сложным вопросом для Куйбышевского сельского поселения является проблема обращения с отходами. В поселении канализационные сети практически отсутствуют.

Наиболее трудноразрешимой проблемой поселения является проблема сбора и утилизации твердых отходов.

По совокупности всех негативных причин экологическая система на территории поселения испытывает значительную антропогенную нагрузку.

В Куйбышевском сельском поселении, на сегодняшний момент отсутствует связанная ливневая канализация, централизованная канализация, имеются области подтопления, не решен вопрос санитарной очистки, не решен вопрос сбора и хранения ТБО.

Водоснабжение в поселении осуществляется филиалом «Ейский групповой водопровод» ООО «Югводоканал». Водоснабжение осуществляется посредством водоводов, износ водопроводных сетей составляет 80%, смотровые колодцы в низком санитарно-техническом состоянии, а в ряде случаев вообще отсутствуют. Не предусмотрена система промывки водопроводных сетей, в результате происходит заиливание водопроводных труб. В ряде случаев объем подаваемой воды не отвечает фактическим потребностям. Артезианская вода пригодна для хозяйственно-питьевых целей, содержание сероводорода выше нормы, в целях питьевого водоснабжения требуется проведение очистки.

Отсутствует централизованное канализование населенных пунктов, существующая система не предусматривает очистку сточных хозяйственно-бытовых вод, ливневая канализация по рельефу. Канализация от частных домовладений представлена местными выгребными ямами, что способствует ухудшению санитарно-эпидемиологической обстановке и возникновению инфекционных заболеваний. На ряде промышленных объектов, которые функционируют более 30 лет, отсутствуют местные очистные сооружения осуществляющие предварительную очистку и обезвреживание. Отсутствуют

дождеприемники, выпуски, ливнеотводы, ливнеспуски.

В поселении складирование ТБО осуществляется на несанкционированной свалке. В поселении отсутствуют оборудованные площадки для планового сбора ТБО, а на имеющихся площадках нет ограждений и качественных бетонных площадок. В станице развито частное животноводство, но вопрос утилизации навоза и трупов животных не решен.

На ряде предприятий границы нормативных санитарно-защитных зон захватывают селитебную зону. СЗЗ заходит на жилые домовладения. В соответствии с законодательством данное жилье необходимо вынести за границы санитарно-защитной зоны предприятий, либо предусмотреть перенос предприятий на другую площадку.

Территория Куйбышевского сельского поселения насыщена поверхностными водными объектами: балками, ручьями, реками. Самым крупным водным объектом является р. Сосыка, часть которой протекает по территории поселения с востока на запад. Река Сосыка находится на пороге окончательной деградации - загрязнена продуктами жизнедеятельности человека, заилена, заросла водной растительностью. Ихтиофауна реки, чрезвычайно богатая и разнообразная до 70х – 80-х годов 20 века, находится на грани исчезновения, само воспроизводство и сохранение биоресурсов при сложившемся положении невозможно, в следствии чего в разгар эпидсезона пробы воды из водоемов не соответствуют гигиеническим нормам. Отсутствуют оборудованные пляжи и зоны отдыха.

Схема ограничений использования территории. Границы территорий, подверженных риску

Схема ограничений использования территории. Границы территорий, подверженных риску

2.12. Перечень основных факторов риска возникновения чрезвычайных ситуаций природного и техногенного характера

На территории Куйбышевского сельского поселения возможно возникновение чрезвычайных ситуаций природного и техногенного характера.

Перечень возможных источников ЧС природного характера, которые могут оказывать воздействие на Куйбышевское сельское поселение

Территория Куйбышевского сельского поселения по комплексу природных условий (подтопление территорий, наличие просадочных грунтов I типа) соответствует II и III категории инженерно-геологических условий (СП II-105-97, часть I, приложение Б).

К *опасным геологическим явлениям* и процессам, возможным на рассматриваемой территории, относятся землетрясения, просадочность лессовых пород.

Перечень поражающих факторов источников природных ЧС геологического происхождения, характер их действий и проявлений, согласно ГОСТ Р 22.0.06-95 «Безопасность в чрезвычайных ситуациях. Источники природных чрезвычайных ситуаций. Поражающие факторы. Номенклатура параметров поражающих воздействий»:

Таблица 6

Источник природной ЧС	Наименование поражающего фактора природной ЧС	Характер действия, проявления поражающего фактора источника природной ЧС
Землетрясение	Сейсмический	Сейсмический удар. Деформация горных пород. Взрывная волна. Извержение вулкана. Нагон волн (цунами). Гравитационное смещение горных пород, снежных масс, ледников. Затопление поверхностными водами. Деформация речных русел.
	Физический	Электромагнитное поле.
Просадка в лесовых грунтах	Гравитационный	Деформация земной поверхности. Деформация грунтов.

Опасность геологических явлений по категориям опасности в районе генерального плана Куйбышевского сельского поселения, в соответствии со СНиП 22-01-95 «Геофизика опасных природных воздействий», оценивается следующим образом:

-землетрясения (6-7 баллов) – опасная категория;

-просадочность лессовых пород (60 %) – весьма опасная категория.

Фоновая *сейсмичность* территории района согласно карты ОСР-97(А), СниП II-07-81-2000* составляет – 6 баллов. На территории поймы реки Сосыка категория грунтов по сейсмическим свойствам – III, следовательно, итоговая сейсмичность на пойме составит – 7 баллов, на остальной территории категория

грунтов по сейсмическим свойствам – II, следовательно, итоговая сейсмичность составит – 6 баллов.

Просадочные грунты обособлены при проектировании потому, что основания, сложенные просадочными грунтами, должны проектироваться с учетом их особенности, заключающейся в том, что при повышении влажности выше определенного уровня они дают дополнительные деформации просадки от внешней нагрузки или от собственного веса.

На площади работ выделены только грунты первого типа грунтовых условий по просадочности.

В пределах надпойменной террасы выделен один инженерно-геологический элемент с просадочными свойствами: ИГЭ - 5 – суглинки тяжелые, твердые, пылеватые, просадочные. Первый тип грунтовых условий по просадочности. Начальное просадочное давление 150кПа. Мощность просадочного слоя от 2.5 до 5.0, в зависимости от гипсометрического положения.

В пределах склонов межбалочных водоразделов и водоразделов выделен также один инженерно-геологический элемент с просадочными свойствами: ИГЭ - 10 – суглинки твердые, тяжелые, пылеватые, просадочные. Первый тип грунтовых условий по просадочности. Начальное просадочное давление 90кПа. Мощность просадочного слоя 5.0 и более, в зависимости от гипсометрического положения.

Кроме того, просадочными свойствами обладают почвы, залегающие выше описанных грунтов.

Просадочные грунты широко распространены как покровные на надпойменных террасах и лессовой равнине. Как правило, грунты, обладающие просадочными свойствами, тесно связаны с эоловой аккумуляцией и проявляют свои свойства в результате замачивания. Особо опасным этот процесс можно считать в тех местах, где возможно резкое колебание уровня подземных вод и где возможны утечки из водонесущих коммуникаций.

Просадка грунтов приурочена к лессовым Староминным отложениям:

- надпойменной террасы р. Сосыки, где мощность просадочной толщи от 2.0 до 5.0м;
- склонам межбалочных водоразделов, где мощность просадочной толщи от 2.0 до 5.0м и более, в зависимости от гипсометрического положения;
- водоразделам, где мощность просадочной толщи достигает 5-8м и более.

Органо-минеральные грунты (илы) обособлены потому что, основания, сложенные водонасыщенными биогенными грунтами (заторфованными, торфами и сапропелями) и илами или грунты, включающие эти отложения, должны проектироваться с учетом их большой сжимаемости, медленного развития осадок во времени и возможности в связи с этим возникновения нестабилизированного состояния, существенной изменчивости и анизотропии прочностных, деформационных и фильтрационных характеристик и изменения

их в процессе консолидации основания, а также значительной тиксотропии илов.

Отложения, выделяемые в данном проекте, отнесены *к погребенным илам*. Обычно илы погребены под аллювиальными отложениями или под водой.

При проектировании на илах необходимо учитывать их специфические свойства: тиксотропию и газовыделение.

Органо-минеральные грунты распространены в пределах пойменных террас, русел р. Сосыки, балок и устьев ложбин стока. Суммарная мощность их различна, но в целом, она превышает 5.0м. Залегают эти грунты на глубинах 2.0-3.0м и более. Представлены они следующими инженерно-геологическими элементами: ИГЭ-2 – илы суглинистые, пылеватые, текучие. Модуль деформации – 2.0 Мпа; ИГЭ-3 – илы глинистые, текучие, с прослоями торфа. Модуль деформации 1.3 Мпа.

В соответствии с Приложением к приказу МЧС России № 329 от 8.07.2004 г. «Критерии информации о чрезвычайных ситуациях», указанные опасные геологические явления и процессы относятся к возможным источникам природных ЧС на рассматриваемой территории в следующих случаях (число погибших 2 человека и более, число госпитализированных - 4 человека и более; прямой материальный ущерб от которого составляет гражданам – 100 МРОТ, организации – 500 МРОТ и более):

- землетрясения – 5 баллов и более;
- просадка лессовых пород – разрушение почвенного покрова на площади - 10 га и более, гибель посевов с/х культур или природной растительности единовременно на площади - 100 га и более.

К *опасным гидрологическим явлениям и процессам* на рассматриваемой территории, относятся эрозия (овражная, плоскостная, речная), подтопления и затопления территории.

Перечень поражающих факторов источников природных ЧС гидрологического происхождения, характер их действий и проявлений, согласно ГОСТ Р 22.0.06-95:

Таблица 7

Источник природной ЧС	Наименование поражающего фактора природной ЧС	Характер действия, проявления поражающего фактора источника природной ЧС
Подтопление	Гидростатический	Повышение уровня грунтовых вод.
	Гидродинамический	Гидродинамическое давление потока грунтовых вод.
	Гидрохимический	Загрязнение (засоление) почв, грунтов. Коррозия подземных металлических конструкций.
Русловая эрозия	Гидродинамический	Гидродинамическое давление потока воды.

		Деформация речного русла.
Наводнение. Половодье. Паводок. Катастрофический паводок.	Гидродинамический	Поток (течение) воды.
	Гидрохимический	Загрязнение гидросферы, почв, грунтов.

Опасность гидрологических явлений по категориям опасности в районе генерального плана Куйбышевского сельского поселения, в соответствии со СНиП 22-01-95, оценивается следующим образом:

-подтопления территории (+ потенциальное подтопление) (50 %) – опасная категория;

-затопление во время паводков (25 %) – опасная категория;

-плоскостная и овражная эрозия (50 %) – опасная категория;

-речная эрозия (10 %) – опасная категория.

Подтопление территории осуществляется подземными водами, первым от поверхности водоносным горизонтом, представляющим основной интерес при инженерных изысканиях для строительства.

Основной источник питания подземных вод – атмосферные осадки. Лишь на сравнительно ограниченных участках существенную роль в питании подземных вод приобретает подток из нижележащих водоносных горизонтов и из поверхностных водотоков (в период паводков), а также из поверхностных водоемов.

Грунтовый поток характеризуется незначительным уклоном к западу, в соответствии с направлением течения реки. Уровень грунтовых вод тесно связан с уровнем воды в балках. В период паводков уровень грунтовых вод поднимается до глубины 0,5-1,0 м, а на участках замкнутых понижений грунтовые воды выходят на поверхность.

В связи с низкой фильтрационной способностью грунтов, понижение уровня грунтовых вод происходит значительно медленнее, чем падение и подъем воды в реке. Поэтому, в период паводков на участках, прилегающих к реке, уровень грунтовых вод несколько выше, чем на остальной территории.

В районе к таким площадям отнесены территории пойм реки, балок и устьев ложбин стока.

В пониженных местах, в пойме реки Сосыка, балках, оврагах наблюдается повышенное стояние грунтовых вод. В период выпадения осадков имеет место образование верховодки, способствующей подтоплению территории и снижению ее инженерных и санитарных свойств.

Принимая во внимание, глобальные тектонические причины и катастрофические паводковые условия, на карте инженерно-геологического районирования выделена территория *потенциального подтопления*, где уровень распространения подземных вод находится на глубине от 2.0 до 5.0м по среднемноголетним наблюдениям. На этой территории в обычные годы уровень подземных вод не может достигнуть поверхности земли и лишь в периоды

катастрофических осадков и других явлений возможно на части этой территории уровень подземных вод достигнет поверхности. В рамках данной работы не представляется возможным более точно охарактеризовать этот процесс.

Затопление территории поверхностными водами распространено на поймах, вблизи русла, устьях ложбин стока и замкнутых понижениях во время паводков.

По среднемноголетним наблюдениям паводок происходит весной, обычно в марте (реже в конце февраля), формируясь от таяния снегов, иногда при одновременном выпадении дождей. Нередки и летние паводки. Затопление паводковыми водами обычно носит кратковременный характер, т.е. 2-5 дней.

В прибрежной полосе рек и в устьях балок в период обильных осадков поверхностные и подземные воды образуют один водоносный горизонт, который достигает поверхности земли. Воды застаиваются в пониженных частях поймы и ложбин в связи с малыми уклонами поверхности и слабыми фильтрационными свойствами глинистых грунтов, таким образом, и развивается *заболачивание*.

Эрозионно-аккумулятивные процессы временных водотоков (оврагообразование). Выделяются два типа деятельности временных текучих вод. Первый – плоскостная эрозия и делювиальная аккумуляция – происходят, когда выпадающие атмосферные осадки, мигрирующие струйками, скатываясь по склону, захватывают, уносят и откладывают мелкие частицы; второй – линейная эрозия – вода, концентрируясь в потоки, текущие в руслах, производит линейный размыв, углубляя дно и стенки своего русла.

На территории Староминского района имеют развитие оба этих типа водной эрозии, однако площадное их развитие весьма ограничено.

Площадной смыв является начальной стадией развития водной эрозии, происходит на склонах крутизной от 2°-3° и характеризуется смыванием рыхлых пород без следов линейного размыва. Смыву подвергается в основном, гумусированный слой почвы и почвенный горизонт А. Основными причинами развития этого вида эрозии являются талые воды и ливневые осадки, а также распашка склонов, причем техногенные факторы являются основными. В результате смыва в днищах балок и лощин образуются намывные делювиальные шлейфы.

Помимо площадного смыва, существует струйчатый смыв, происходящий по небольшим , непостоянным мигрирующим промоинам, с глубиной вреза 10-30 см. При струйчатом смыве размываются гумусированный слой и почвенные горизонты А и В. При ненарушенном растительном покрове площадной и струйчатый смыв практически не проявляется. Эти явления возникают на распаханных склонах, а также по проселочным дорогам, пересекающим эти склоны. На территории Староминского района площадной смыв и струйчатая

эрозия приурочены к нижним частям склонов долин балок, где пораженность площади этими процессами, в среднем, составляет 1%.

Линейная эрозия временных водотоков образует такие формы рельефа, как ложбины, промоины, овраги и балки. Промоины и небольшие рытвины, образовавшиеся на склонах в результате струйчатого размыва, при благоприятных условиях могут дать начало образованию оврагов. Овраги развиваются на склонах, сложенных слабосвязанными рыхлыми отложениями: глинами, супесями, суглинками, особенно лессовидными.

В развитии оврагов выделяются 4 стадии. На первой стадии образуются промоины, рытвины, понижения, глубиной до 30-50 см, реже до 1м с крутыми или отвесными бортами. Такие формы микрорельефа могут возникнуть в течение одного дождя. Во вторую стадию происходит врезание оврага в склон своей вершинной частью и его рост в длину и глубину. Глубина оврага достигает 10-25м, склоны по-прежнему крутые и активно разрушаются. На этой стадии овраги часто бывают висячими – врезанными в склоны основной долины. В третьей стадии происходит выравнивание продольного профиля оврага, то есть его устье достигает местного базиса эрозии, при этом происходит его дальнейшее углубление и расширение. Склоны оврага остаются крутыми и обрывистыми, но в подошве начинает образовываться овражный пролювий и делювий, который быстро покрывается растительностью. В четвертую, заключительную стадию развития дальнейший рост и углубление оврагов прекращается, овраг начинает расширяться за счет разрушения и выполаживания склонов до угла естественного откоса данных пород. Продукты размыва накапливаются на дне оврага, выположенные склоны быстро зарастают и овраг превращается в балку.

Новое оживление процессов оврагообразования может произойти при нарушении естественного равновесия, прежде всего, при понижении базиса эрозии или увеличении количества осадков. При этих условиях в дно балки часто врезаются донные овраги, а на склонах образуются береговые овраги. Таким образом, овражное расчленение может вторично накладываться на более древние эрозионные формы.

В целом, подверженность территории Куйбышевского района эрозии временных водотоков можно расценивать как очень низкую.

Наиболее активным экзогенным процессом в пределах Куйбышевского сельского поселения является *боковая эрозия* реки Сосыка, балок, оврагов.

В соответствии с Приложением к приказу МЧС России № 329 от 8.07.2004 г. «Критерии информации о чрезвычайных ситуациях», указанные опасные гидрологические явления и процессы относятся к возможным источникам природных ЧС на рассматриваемой территории в следующих случаях (число погибших 2 человека и более, число госпитализированных - 4

человека и более; прямой материальный ущерб от которого составляет гражданам – 100 МРОТ, организации – 500 МРОТ и более):

- эрозия, склоновый смыв – разрушение почвенного покрова на площади - 10 га и более, гибель посевов с/х культур или природной растительности единовременно на площади - 100 га и более;

- высокие уровни воды (половодье, зажор, затор, дождевой паводок) – решение об отнесении явления к ЧС принимается органами управления по делам ГО и ЧС на основании данных территориальных органов.

В районе проектируемого объекта возможны следующие *опасные метеорологические явления и процессы:* ураганные ветры, пыльные бури, ливневые дожди с грозами и градом, снегопады, налипания снега, обледенения, туманы; в летнее время возможно повышение температуры окружающего воздуха выше 40°С.

Перечень поражающих факторов источников природных ЧС метеорологического происхождения, характер их действий и проявлений, согласно ГОСТ Р 22.0.06-95:

Таблица 8

Источник природной ЧС	Наименование поражающего фактора природной ЧС	Характер действия, проявления поражающего фактора источника природной ЧС
Сильный ветер. Ураган.	Аэродинамический	Ветровой поток
		Ветровая нагрузка
		Аэродинамическое давление
		Вибрация
Пыльная буря	Аэродинамический	Выдувание и засыпание верхнего покрова почвы, посевов
Продолжительный дождь (ливень)	Гидродинамический	Поток (течение) воды
		Затопление территории
Сильный снегопад	Гидродинамический	Снеговая нагрузка
		Снежные заносы
Гололед	Гравитационный	Гололедная нагрузка.
	Динамический	Вибрация
Град	Динамический	Удар
Гроза	Электрофизический	Электрические разряды
Туман	Теплофизический	Снижение видимости (помутнение воздуха)
Засуха	Тепловой	Нагревание почвы, воздуха.
Заморозок	Тепловой	Охлаждение почвы, воздуха.

Категорированию по условиям СНиП 22-01-95 «Геофизика опасных природных явлений» подлежат:

- ураганы – опасная категория;
- наледеобразование – умеренно опасная категория.

Ураганные ветры. Увеличение горизонтальных барических градиентов над юго-востоком европейской части страны обуславливает продолжительные северо-восточные ветры, максимальные скорости которых достигают 30 м/с (с порывами до 40м/с). Ветры вызывают сильные метели, а в малоснежные зимы – пыльные бури.

В результате *ураганных ветров* происходит падение деревьев, разрушение жилых и административных зданий, обрыв линий связи и ЛЭП, могут пострадать люди.

Пыльная буря. Наиболее устойчив восточный и особенно северо-восточный ветер, дующий порой по 6-12 дней. Зимой этот ветер при силе в 5-12 баллов может вызывать «пыльные» бури: пыль из верхнего слоя почвы поднимается высоко в воздух и разносится на большие расстояния, а более крупные частицы скапливаются в пониженных местах и в лесополосах.

Гололед, метель, снегопад, заморозки. Смещение циклонов к северу и северо-востоку вызывает резкие изменения погоды, значительные осадки, гололеды, нередко метели, усиление ветра, а также повышение температуры до плюс 15 – плюс 20°С. Быстро смещающиеся циклоны, образовавшиеся над Скандинавией, приходят с севера или северо-востока вслед за проникающими сюда арктическими холодными воздушными массами, сопровождаются обильными осадками, снегопадами, метелями (до 20-25 м/с), сильными северо-западными и западными ветрами, резким понижением температуры воздуха до минус 25-30°С. Повторяемость таких циклонов невелика (не ежегодно).

Наледеобразование. Средняя высота снежного покрова составила 17 см, наибольшая 43 см. Ежегодно наблюдаются гололедно-изморозевые отложения мокрого снега на проводах; такие отложения обычно достигают наибольших значений в декабре. Максимальная толщина отложений составляла 34 мм на 1 п.м. Ежемесячно в зимний период (в основном декабрь-февраль, иногда ноябрь-апрель) наблюдается образование наледи на проводах с толщиной стенки до 20 мм. Число дней в году с гололедными явлениями достигает 103, в среднем – 42.

Туман. Выхолаживание воздуха в ночные часы приводит к образованию туманов. Больше всего дней с туманами отмечается с ноября по март (30 дней). Общее число дней с туманами достигает 38.

Снегопады с ветром приводят к снежным заносам на автомобильных дорогах. Возможно нарушение жизнеобеспечения населения Куйбышевского сельского поселения.

Жара. Температура воздуха повышается до плюс 35°С – плюс 40°С.

Дождь. Годовое количество осадков по Староминскому району составляет 508-640 мм. Основное количество осадков выпадает в теплый период года (60-70%). Суточный максимум осадков – 88-112 мм.

Гроза. Почти ежемесячно наблюдаются грозы со средней продолжительностью до 2,1 часа, максимальной – до 18 часов в сутки, чаще во

второй половине суток. Число дней с грозой в году достигает 40, в среднем – 30. Максимальное количество грозовых явлений наблюдается в весенне-летние месяцы (май-июль).

Согласно «Критериям информации о чрезвычайных ситуациях» Приложения к приказу МЧС России №329 от 08.07.2004 г., приведенные метеорологические явления относятся к возможным источникам ЧС на территории Куйбышевского сельского поселения в следующих случаях:

- сильный ветер, в т.ч. смерч – скорость ветра (включая порывы) - 25 м/сек и более.
- сильная пыльная буря (решение об отнесении явления к ЧС принимается органами управления по делам ГО и ЧС на основании данных территориальных органов);
- очень сильный дождь – количество осадков 50 мм и более за 12 ч;
- сильный ливень (очень сильный ливневый дождь) – количество осадков 30 мм и более за 1 час и менее;
- продолжительные сильные дожди – количество осадков 100 мм и более за период более 12 ч., но менее 48 ч;
- очень сильный снег – количество осадков не менее 20 мм за период не более 12 ч;
- сильная метель – общая или низовая метель при средней скорости ветра 15м/сек и более и видимости менее 500 м;
- крупный град – диаметре градин 20 мм и более;
- сильное гололедно-изморозевое отложение на проводах (при диаметре отложения на проводах гололедного станка 20 мм и более для гололеда; для сложного отложения и налипания мокрого снега – 35 мм и более);
- сильный туман (видимость 50 м и менее);
- сильная жара (решение об отнесении явления к ЧС принимается органами управления по делам ГО и ЧС на основании данных территориальных органов).

На территории Куйбышевского сельского поселения возможно возникновение очагов *природных пожаров* на хлебных, рисовых полях.

Перечень поражающих факторов природных пожаров, характер их действий и проявлений, согласно ГОСТ Р 22.0.06-95:

Таблица 9

Источник природной ЧС	Наименование поражающего фактора природной ЧС	Характер действия, проявления поражающего фактора источника природной ЧС
Пожар ландшафтный, степной, лесной	Теплофизический	Пламя. Нагрев тепловым потоком. Тепловой удар. Помутнение воздуха. Опасные дымы
	Химический	Загрязнение атмосферы, почвы, грунтов, гидросферы

В соответствии с Приложением к приказу МЧС России №329 от 08.07.2004 г., в качестве источника ЧС идентифицируется природный пожар, в результате которого:

- погибло 2 и более человек, число госпитализированных – 4 и более человек;
- прямой материальный ущерб от которого составляет гражданам – 100 МРОТ, организации – 500 МРОТ и более;
- крупный неконтролируемый лесной пожар на площади: 25 га и более.

Перечень источников ЧС техногенного характера на территории и вблизи Куйбышевского сельского поселения

Возможными источниками техногенных чрезвычайных ситуаций на проектируемой территории являются

- аварии на взрывопожароопасных объектах,
- опасные происшествия на транспорте при перевозке опасных грузов.

Перечень и характеристика *взрывопожароопасных объектов* Куйбышевского сельского поселения:

Таблица 10

Местоположение объекта	Наименование объекта	Наименование опасного вещества	Количество опасного вещества общее (наибольшая емкость)
Староминской район, Куйбышевское СП, х.Восточный Сосык, сущ.АЗС	Склад ГСМ колхоза «Красное Знамя»	бензин дизтопливо	39 т (50 м^3)
Староминской район, Куйбышевское СП, х.Восточный Сосык, проект.АЗС	АЗС	бензин дизтопливо	- (50 м^3)
Староминской район, Куйбышевское СП, х.Восточный Сосык, сущ.зерноток (поз. 23 по ГП)	Зерноток	зерновая пыль	110 кг
Староминской район, Куйбышевское СП	Сети газоснабжения (ГРС Рассвет, 16 ГРП, 5 котельных)	природный газ	-
Староминской район, Куйбышевское СП	Староминское газоконденсатное месторождение	природный газ	10 тыс. м^3 в сутки при давлении 0,3 МПа в течение 5 лет

К основным поражающим факторам в случае аварий на ПВОО с нефтепродуктами, СУГ относятся ударная волна и тепловое излучение пожара пролива, «огненного шара».

Если в процессе аварии происходит утечка пожароопасной жидкости, то последняя, при наличии источника зажигания и при наличии над ее

поверхностью паров с достаточной для воспламенения концентрацией, может загореться с возникновением т.н. пожара разлития, при котором происходит горение бассейна (лужи) разлитой жидкости. Если при выбросе опасного вещества в непосредственной близости нет источника зажигания, то газовая фаза, поступая в атмосферу, будет образовывать с воздухом перемешанную топливовоздушную смесь, которая, распространяясь в атмосфере (рассеиваясь, дрейфуя в поле ветра, растекаясь под действием силы тяжести), может достичь источника зажигания, расположенного иногда на значительном удалении от места выброса, и лишь затем воспламениться и сгореть. Кроме горения облака последствием его воспламенения может быть взрыв. Вероятность возникновения взрыва особенно велик, если облако находится в замкнутом или сильно загроможденном пространстве.

При разрушении емкостей с СУГ возможно образование «огненного шара». В случае разлития углеводородов и их испарения облако газопаровоздушной смеси, переобогащенное топливом, при воспламенении не детонирует, а интенсивно горит, образуя «огненный шар». Далее он отрывается от земли и, поднимаясь, образует грибовидное облако, ножка которого – сильное восходящее конвективное течение. Такое течение может всасывать отдельные предметы, зажигать их и разбрасывать горящие предметы на большие расстояния. Поражающее действие огненного шара определяется интенсивностью его теплового излучения.

Результаты расчета зон действия поражающих факторов при сценариях аварий на ПВОО с нефтепродуктами:

Таблица 11

Параметр	Сущ., проект. АЗС
Пожар пролива	
Расстояние от геометрического центра пролива до облучаемого объекта, м	
Безопасно для человека в брезентовой одежде	50
Волна давления при сгорании ТВС	
Расстояние от геометрического центра ГПВ облака, м	
Полное разрушение зданий	48
50 %-ное разрушение зданий	68
Средние повреждения зданий	99
Умеренные повреждения зданий (поврежд-е внутр. перегородок, рам, дверей и т.п.)	177

Основным поражающим фактором в случае аварий на зернотоке является ударная волна.

При нарушении герметичности технологических аппаратов пыль выбрасывается в помещение, где вместе с накопившейся пылью смешиваться с воздухом, образуя пылевоздушную смесь (ПВС), способную гореть. Искровой разряд приводит к взрывному горению смеси.

На *зернотоке* будет выделяться 0,2..0,4 % пыли от массы заготовленных семян.

Результаты расчета зон действия поражающих факторов при рассматриваемых при сценариях аварий на *зернотоке*:

Таблица 12

Показатель	Зерноток (поз. 23 по ГП)
Вещество	Зерновая пыль
Масса горючей пыли, кг	110,4
Давление ударной волны, кПа	51,02

В результате аварий на *зернотоке* возможны: у зданий – средние разрушения; у персонала объекта (рабочих в помещении 1-2 человека) – серьезные контузии, повреждения органов слуха, ушибы и вывих конечностей.

На сетях газоснабжения сельского поселения максимальными по последствиям являются следующие аварии:

1. Аварии с загоранием (взрывом) природного газа на ГРС (отходящие трубопроводы по поселению – высокого давления от ГРС Рассвет, Г3 Ду 110 мм, длина 2,7 км, Г3 Ду 110 мм, длина 2,3 км, Г3 Ду 110 мм, длина 5,3 км).
2. Аварии с загоранием (взрывом) природного газа на ГРП и ШГРП.
3. Аварии с загоранием (взрывом) природного газа в котельных.

Аварии №1.

Взрывы газа внутри помещений ГРС могут привести к негативному воздействию только на находящийся там в этот момент технический персонал. Они не окажут какого-либо негативного влияния на людей и оборудование за пределами самих зданий (технический персонал ГРС составляет не более 2-х человек в рабочую смену).

В качестве сценариев аварий, способных оказать негативное воздействие на объекты вне ограждений территории ГРС, рассмотрены только аварийные разрывы подводящих трубопроводов и емкостного оборудования, размещенных на открытых площадках.

Для заведомо консервативной оценки, т.е. для получения верхних (граничных) показателей риска, принималось, что при любом разрыве на подводящих трубопроводах, технологических аппаратах и на обвязке происходит загорание газа.

Ожидаемые характеристики пожаров и масштабы термического поражения при разрывах технологического оборудования, а также надземных и подземных трубопроводов:

Таблица 13

Технологические элементы (сосуды, трубопроводы)	Длина «струевого пламени», м	«Пожар в котловане»	
		Радиус зоны 100% поражения, м	Радиус зоны 1% поражения, м

Высокого давления	85	15	18
Низкого давления	66	13	15

Аварии №2.

Наиболее частыми причинами аварий на ГРП (ШРП) являются технические, технологические и другие неполадки на трубопроводах и обвязках газораспределительного пункта.

Радиус зоны термического поражения людей с летальным исходом не превышает 5 метров. Число погибших не превышает 1 чел. (случайный пешеход или рабочий эксплуатационно-ремонтной бригады).

Аварии №3.

На котельных Куйбышевского сельского поселения максимальной по последствиям аварией является взрыв природного газа, связанный с полным разрывом газопровода, обеспечивающего подачу топливного газа в помещения котельной.

Выброс газа может стать причиной накопления большого количества газовоздушной смеси в помещении, что в комплексе с ограничением пространства может вызвать ускорение фронта пламени при воспламенении и, как следствие, переход горения во взрывной дефлаграционный или даже детонационный режим с формированием волны избыточного давления (сценарий сгорания облака с развитием избыточного давления). С точки зрения возможных масштабов поражения людей и разрушения зданий, данный сценарий является наихудшим сценарием аварии. Основными поражающими факторами при сгорании газа с развитием избыточного давления являются пламя и волна избыточного давления.

При возникновении максимальной по последствиям аварии в здании котельной, зона поражения ударной волной будет локализована непосредственно в самом здании (большая часть энергии ударной волны при взрыве будет затрачена на повреждение внутренних перегородок, рам, дверей и т.п.).

Взрывы газа внутри помещения котельной могут привести к негативному воздействию только на находящийся там в этот момент технический персонал. Согласно расчетам, они не окажут какого-либо негативного влияния на людей и оборудование за пределами самих зданий (технический персонал котельной составляет не более 2-х человек в рабочую смену). Реально при крупной аварии может пострадать только 1 оператор.

На территории района расположено Староминское газоконденсатное месторождение, сырьевые ресурсы которого позволяют поставлять газ в объеме 10 тыс. м^3 в сутки при давлении 0,3 МПа в течение 5 лет.

Результаты расчетов опасных зон при максимальной по последствиям аварии на Староминском газоконденсатном месторождении:

Таблица 14

Наименование показателя	Ед. изм.	Значение показателя
Массовая скорость истечения	кг/с	0,0717
Масса поступившего в пространство газа	кг	1115699,01
Длина факела	м	4,4

Согласно «Критериям информации о чрезвычайных ситуациях» Приложения к приказу МЧС России №329 от 08.07.2004 г., в качестве техногенных ЧС идентифицируются:

1. выбросы метана - решение об отнесении факта выброса к ЧС принимается органами управления по делам ГО и ЧС;

2. выбросы на нефтяных и газовых месторождениях нефти и газа (открытые фонтаны нефти и газа) - решение об отнесении факта выброса к ЧС принимается органами управления по делам ГО и ЧС;

3. аварии с разливом нефти и нефтепродуктов - аварийный выброс нефти в объеме 20 т и более, а при попадании в водные объекты 5 т и более.

4. пожары и взрывы на ПВОО, в результате которых погибло 2 и более чел, число госпитализированных – 4 и более чел.; прямой материальный ущерб от которых составляет 1500 МРОТ и более.

К опасным происшествиям на транспорте на территории Куйбышевского сельского поселения относятся аварии на авто-, ж/д и трубопроводном транспорте, с опасными грузами.

Автомобильный транспорт.

Наибольшую опасность для проектируемой территории Куйбышевского сельского поселения представляют крушения автотранспорта, перевозящего аммиак, хлор по маршрутам к ХОО на территории ст. Староминской, по трассе на Ростовскую область.

Стандартный аммиаковоз имеет мах грузоподъемность 16 т. Жидкий хлор транспортируют в автоцистернах мах вместимостью до 20 т.

Основным поражающим фактором при указанных авариях является химическое заражение территории.

Результаты расчетов зон возможного опасного химического заражения при авариях на автотранспорте:

Таблица 15

Расчетные показатели	Единицы измерения	Наименование АХОВ	
		Аммиак	Хлор
Полная глубина зон возможного заражения	км	3,055	24,02
Площадь зон возможного заражения	км^2	14,6	39,2
Площадь зон фактического заражения	км^2	0,76	2,03

При максимальных по последствиям авариях на автотранспорте, сопровождающимся выбросом АХОВ, территория Куйбышевского сельского поселения окажется в зоне возможного химического заражения (все населенные

пункты Куйбышевского сельского поселения, кроме х.Мирного – аммиаком, вся территория сельского поселения – хлором).

Опасность для рассматриваемой территории могут представлять также *аварии на автотранспорте, перевозящем ЛВЖ (бензин) и СУГ* по трассе, прилегающей к населенным пунктам Куйбышевского сельского поселения, на ст.Староминскую.

В качестве аварии наиболее опасной рассмотрим разлив бензина и СУГ при разгерметизации автоцистерны (16 м^3), сопровождающийся последующим образованием ударной волны и возможным разрушением рядом расположенных конструкций.

Результаты расчета зон действия поражающих факторов при перевозке бензина и СУГ автотранспортом:

Таблица 16

Параметр	Автоцистерна с бензином (16м^3)	Автоцистерна с пропаном (16м^3)	
Пожар пролива			**ОШ**
Расстояние от геометрического центра пролива до облучаемого объекта, м			
Безопасно для человека в брезентовой одежде	29,75	55,75	272,5
Волна давления при сгорании ТВС			
Расстояние от геометрического центра ГПВ облака, м			
Полное разрушение зданий	30	53	
50 %-ное разрушение зданий	42	75	
Средние повреждения зданий	61	109	
Умеренные повреждения зданий (повреждение внутренних перегородок, рам, дверей и т. п.)	109	194	

Согласно «Критериям информации о чрезвычайных ситуациях» Приложения к приказу МЧС России №329 от 08.07.2004 г., в качестве источника техногенной ЧС идентифицируются следующие аварии на автотранспорте:

- число погибших 2 и более чел., число госпитализированных 4 и более чел.;
- прямой материальный ущерб гражданам – 100 МРОТ, организациям – 500 МРОТ;
- аварии на автомобильном транспорте, перевозящем опасные грузы – любой факт аварии, пожара, взрыва;
- любой факт выброса АХОВ;
- повреждение 10 и более автотранспортных единиц;
- прекращение движения на данном участке на 12 часов вследствие ДТП – решение об отнесении ДТП к ЧС принимается комиссиями по ЧС органов исполнительной власти субъектов РФ или органов местного самоуправления в зависимости от местных условий;

- ДТП с тяжкими последствиями (погибли 5 и более человек или пострадали 10 и более человек).

Железнодорожный транспорт.

Наиболее вероятными местами аварий являются железнодорожные станции (ближайшая ж/д станция в ст.Староминской на расстоянии 11 км от территории ближайшего населенного пункта Куйбышевского сельского поселения).

Наиболее опасными авариями являются аварии на железнодорожном транспорте, перевозящем опасные грузы.

Наибольшую опасность для Куйбышевского сельского поселения представляют крушения подвижного состава с грузами 6 класса, проходящего по железной дороге сообщением ст.Ленинградская – ст. Староминская, расположенной на расстоянии 3,5 км. Особенно опасны легколетучие аварийно химически опасные вещества (АХОВ), при которых возможно создание опасных концентраций, приводящих к отравлению не только в зоне аварии, но и на значительном расстоянии от нее. Наибольшую опасность в этом отношении представляют аммиак и хлор.

Результаты расчетов зон возможного опасного химического заражения при максимальных по последствиям авариях на железнодорожном транспорте:

Таблица 17

Расчетные показатели	Единицы измерения	Наименование АХОВ	
		Аммиак (цистерна 59,247 т)	Хлор (цистерна 71,438 т)
Полная глубина зон возможного заражения	км	7,1	55,9
Площадь зон возможного заражения	км^2	79,12	4904,7
Площадь зон фактического заражения	км^2	4,08	253,1

При максимальных по последствиям авариях на железнодорожном транспорте, сопровождающимся выбросом АХОВ, вся территория Куйбышевского сельского поселения окажется в зоне химического заражения аммиаком и хлором.

Опасность для рассматриваемой территории могут представлять также *аварии на ж/д транспорте (60 м^3), перевозящем нефтепродукты (бензин, нефть, дизтопливо).*

Результаты расчета зон действия поражающих факторов при аварии ж/д цистерны с бензином:

Параметр	Ж/д цистерна (60 м^3)
Пожар пролива	
Зона опасного действия теплового излучения (> 4.2 кВт/м2), м	
Безопасно для человека в брезентовой одежде	60
Волна давления при сгорании ТВС	

Зона повреждений зданий при воздействии волны давления при сгорании ТВС, м	
Полное разрушение зданий	55
50 %-ное разрушение зданий	77
Средние повреждения зданий	113
Умеренные повреждения зданий (повреждение внутренних перегородок, рам, дверей и т. п.)	201

Согласно «Критериям информации о чрезвычайных ситуациях» Приложения к приказу МЧС России №329 от 08.07.2004 г., в качестве источника техногенной ЧС идентифицируются следующие аварии на железнодорожном транспорте:

- число погибших 2 и более чел., число госпитализированных 4 и более чел.;
- прямой материальный ущерб гражданам – 100 МРОТ, организациям – 500 МРОТ;
- любой факт аварии, связанный с повреждением вагонов, перевозящих опасные грузы, в результате которого пострадали люди;
- любой факт крушения поездов, пожара, взрыва;
- перерыв в движении на главных путях железнодорожных магистралей – 6 ч и более.

Трубопроводный транспорт.

Магистральные газопроводы представлены «Александровская – Ейск» Ду 530 мм, Р=55 кг/см2=5,4 МПа, протяженностью 6,5 км.

Результаты расчета количества газа, поступившего при максимальной по последствиям аварии на газопроводе:

Таблица 18

Наименование показателя	Ед. изм.	Значение показателя
Массовая скорость истечения газа	кг/с	161,7910
Масса поступившего в пространство газа	кг	48537,31
Зона опасного действия теплового излучения (> 4.2 кВт/м2)	м	95,6

Согласно «Критериям информации о чрезвычайных ситуациях» Приложения к приказу МЧС России №329 от 08.07.2004 г., в качестве источника техногенной ЧС идентифицируются следующие аварии на трубопроводном транспорте:

1. аварии на магистральных газо-, нефте-, продуктопроводах – любой факт разрыва;
2. аварии на внутрипромысловых нефтепроводах – аварийный выброс нефти в объеме 20 т и более, а в местах пересечения водных преград и при попадании в водные объекты 5 т и более;
3. пожары в зданиях, сооружениях, установках (в т.ч. магистральные газо-, нефте-, продуктопроводы) производственного назначения:

- число погибших - 2 чел. и более; число госпитализированных - 4 чел. и более.

- прямой материальный ущерб: 1500 МРОТ и более.

Перечень возможных источников ЧС биолого-социального характера на территории Куйбышевского сельского поселения

К основным источникам ЧС биосоциального характера относятся инфекционные и паразитарные болезни людей, особо опасные болезни сельскохозяйственных животных, а также карантинные и особо опасные болезни и вредители сельскохозяйственных растений.

Оценка возможности возникновения биолого-социальных чрезвычайных ситуаций из-за *инфекционно-паразитарных болезней людей* на рассматриваемой территории проведена согласно данным официальной статистики Управления Федеральной службы по надзору в сфере защиты прав потребителей и благополучия человека по Краснодарскому краю («Государственный доклад о санитарно – эпидемиологической обстановке и защите прав потребителей в Краснодарском крае в 2009 г.») и Департамента здравоохранения Краснодарского края («Сравнительный анализ статистических показателей здоровья и здравоохранения в Староминском районе», 2009 г.);

В Староминском районе превышение среднекраевых показателей заболеваемости по менингококковой инфекции (МИ), дизентерии, лептоспирозу, энтеробиозом не отмечается.

На территории Староминского района отмечалось превышение пороговых уровней заболеваемости гриппом и ОРВИ, превышение среднекраевого показателя заболеваемости острого вирусного гепатита В.

Рост заболеваемости кишечными инфекциями среди детей и показатели превышающие краевые регистрируются в Староминском районе - на 51,5%.

Показатель заболеваемости ВИЧ-инфекцией возрос в сравнении с 2006 и 2007гг. и вновь превысил среднекраевое значение. Впервые за 3 года зарегистрированы случаи ВИЧ-инфекции у беременных, показатель на уровне краевого.

В динамике за три года возросла заболеваемость активным туберкулезом, болезненность – значительно - в сравнении с 2007г., в районе не регистрировались случаи запущенности туберкулёза, а смертность от туберкулёза вновь возросла в 2008г. Впервые за три года выше среднекраевых значений заболеваемость и болезненность активным туберкулезом.

Критерии отнесения инфекционных, паразитарных болезний и отравлений людей к источникам биосоциальных ЧС

Таблица 19

Наименование источника ЧС	Критерии отнесения к ЧС
Особо опасные болезни (холера, чума, туляремия, сибирская язва, мелиоидоз, лихорадка Ласса, болезни, вызванные вирусами Мар-бурга и Эбола)	Каждый случай особо опасного заболевания
Опасные кишечные инфекции (болезни I и II группы патогенности по СП 1.2.01 1-94)	Групповые случаи заболеваний - 10 - 50 чел. и более. Умерших в течение одного инкубационного периода 2 чел. и более.
Инфекционные заболевания людей невыясненной этиологии	Групповые случаи заболеваний - 10 чел. и более. Умерших в течение одного инкубационного периода 2 чел. и более.
Отравления людей	Решение об отнесении заболевания к ЧС принимается органами управления ГО и ЧС на основании данных, представляемых территориальными органами санэпиднадзора.
Эпидемии	Уровень смертности или заболеваемости по территориям субъектов РФ превышает годовой среднестатистический в 3 раза и более.
Аварии с выбросом и (или) сбросом (угрозой выброса и (или) сброса) сбросом патогенных для человека микроорганизмов на предприятиях и в научно-исследовательских учреждениях (лабораториях)	1 .Любой факт выброса (сброса) токсичных веществ. 2. Любой факт выброса (сброса) веществ, содержащих возбудитель инфекционных заболеваний людей I и II групп па-тогенности и опасных заболеваний животных. Вопрос об отнесении к ЧС факта выброса (сброса) веществ, содержащих компоненты, опасные для растений, решается органами управления по делам ГО и ЧС по согласованию с территориальными органами Министерства природных ресурсов Российской Федерации
Обнаружение (утрата) патогенных для человека микроорганизмов	Любой факт утраты (обнаружения) патогенных для человека микроорганизмов

Оценка возможности возникновения биолого-социальных чрезвычайных ситуаций *из-за опасных болезней сельскохозяйственных животных* – согласно данным официальной статистики государственного управления ветеренарии Краснодарского края и подведомственных ему учреждений («Доклад о результатах и основных направлениях деятельности на 2010-2013 г.г.», «Эпизоотологический мониторинг лептоспироза человека и животных в Краснодарском крае», 2010 г. Анализ эпизоотической ситуации по болезням рыб в Краснодарском крае в 2009 г. и др.);

В Староминском районе заболеваемость лептоспирозом животных не зарегистрирована.

Бешенство отмечалось в Староминском районе, где установлен 1 случай заболевания.

Староминский район в число неблагополучных по заболеваемости бруцеллезом не входит.

Заболевание африканской чумой свиней регистрировалось в Староминском районе на ферме с поголовьем свиней – 6,9 тыс. животных. Постановлением главы Староминского района на территории муниципального образования введен режим чрезвычайной ситуации и наложен карантин. На границе района и на ферме установлены семь дезинфекционных барьеров.

Из инфекционных заболеваний птиц регистрируется грипп птиц.

В рыбоводных хозяйствах зоны Северного Кавказа часто отмечаются вспышки инфекционных и паразитарных заболеваний. При проверке эпизоотического состояния хозяйства специалистами госветслужбы Староминского района при патологоанатомических исследованиях карпа в соединительной ткани стенки плавательных пузырей было зарегистрировано наличие нематод Philometroides lusiana. По аэромонозу в крае остается условно неблагополучным 1 хозяйство – ООО "Староминский рыбхоз" Староминского района.

Критерии отнесения особо опасных болезней сельскохозяйственных животных к источникам биосоциальных ЧС:

Таблица 20

Наименование источника ЧС	Критерии отнесения к ЧС
Особо опасные острые инфекционные болезни сельскохозяйственных животных: ящур, бешенство, сибирская язва, леп-тоспироз, туляремия, мелиоидоз, листериоз, чума (КРС, МРС), чума свиней, болезнь Ньюкасла, оспа, контагиозная плевропневмония	1.Каждый отдельный (спорадический) случай острой инфекционной болезни. 2. Несколько случаев острой инфекционной болезни (эпизоотия).
Прочие острые инфекционные болезни сельскохозяйственных животных, хронические инфекционные болезни сельскохозяйственных животных (бруцеллез, туберкулез, лейкоз, сап и др.)	1. Гибель животных в пределах одного или нескольких административных районов субъекта РФ - 10 голов и более (эпизоотия). 2. Массовое заболевание животных в пределах одного или нескольких административных районов субъекта РФ - 100 голов и более (эпизоотия).
Экзотические болезни животных и болезни невыясненной этиологии	Каждый случай болезни
Массовая гибель рыб	Решение об отнесении случаев гибели рыб к ЧС принимается органами управления по делам ГО и ЧС на основании данных представляемых территориальными органами управления сельским хозяйством.

Оценка возможности возникновения биолого-социальных чрезвычайных ситуаций *из-за карантинных и особо опасных болезней и вредителей сельскохозяйственных растений* – согласно данным Управления Федеральной службы по ветеринарному и фитосанитарному надзору по Краснодарскому краю

и Республике Адыгея, «Защита растений в Краснодарском крае» ООО «Издательство Агрорус» №9/2008.

К числу наиболее распространенных *болезней озимых колосовых культур можно отнести мучнистую росу, септориоз, пиренофороз, сетчатый и полосатый гельминтоспориозы, ринхоспориоз, бурую, желтую и карликовую ржавчину, корневые и прикорневые гнили, снежную плесень, гибеллину, виды головни, фузариоз и чернь колоса, спорынью, бактериальные и вирусные инфекции*.

На протяжении нескольких лет овощеводы коллективных, крестьянско-фермерских и личных подсобных хозяйств наблюдают нарастание *вирусных и бактериальных заболеваний томата, огурца, перца, баклажана, столовой свеклы, кабачка, а также картофеля*.

В соответствии с Приложением к приказу МЧС России № 329 от 8.07.2004 г., карантинные и особо опасные болезни и вредители сельскохозяйственных растений относятся к источникам биосоциальной ЧС на рассматриваемой территории в случае массового поражения растений болезнями и вредителями, приведшего к гибели растений или экономически значимому недобору урожая на площади 100 га и более.

2.13. Существующий баланс территории Куйбышевского сельского поселения

Куйбышевское сельское поселение

Таблица 21

№ п/п	Наименование территории	Ед. изм.	Показатель
1	2	3	4
	Общая площадь земель поселения в установленных границах. Всего:	**га**	10522,4
1	**Жилая зона,** в том числе:	га	345,27
1.1.	Застройка индивидуальными жилыми домами с приусадебными земельными участками	га	326,92
1,2	Застройка малоэтажными многоквартирными домами	га	24,13
1,3	Резервные территории жилой застройки	га	0
2	**Общественно-деловая зона**	га	8,66
2.1.	Учреждения и предприятия обслуживания	га	3,86
2,2	Образования и здравоохранения	га	4,4
2,3	Территория физкультурно-спортивных сооружений	га	1,2
3	**Производственные территории**	га	0,5
3,1	В том числе резерв производственной зоны		0
4	**Территории режимных зон**	га	0
5	**Зона инженерной и транспортной инфраструктур**	га	178,96

№ п/п	Наименование территории	Ед. изм.	Показатель
1	2	3	4
5,1	Инженерное оборудование	га	7,15
5,2	Улицы, дороги, проезды, площадки	га	171,81
6	**Рекреационная зона**	га	4,89
7	**Зона сельскохозяйственного использования**	га	9122,46
8	**Зона специального назначения**	га	4,78
9	**Прочие**	га	856,88
9.1.	Пустыри	га	98,97
9,2	Озеленение вдоль рек	га	175,16
9,3	Водные территории	га	**582,75**
	Итого	га	10522,4

Баланс территории хутора Восточный Сосык

Таблица 22

№ п/п	Вид территории	Ед. изм.	существ решение	%	м2/чел
	Общая площадь земель населенного пункта в установленных границах, всего	га	396,17	100,00%	3409,38
1	**Жилая зона,** в том числе:	га	**139,67**	35,26%	1201,98
1.1.	Застройка индивидуальными жилыми домами с приусадебными земельными участками	га	138,69	35,01%	1193,55
1,2	Застройка малоэтажными многоквартирными домами	га	0,98	0,25%	8,43
1,3	Резервные территории жилой застройки	га	0	0,00%	0,00
2	**Общественно-деловая зона**	га	**8,66**	2,19%	74,53
2.1.	Учреждения и предприятия обслуживания	га	3,46	0,87%	29,78
2,2	Образования и здравоохранения	га	4	1,01%	34,42
2,3	Территория физкультурно-спортивных сооружений	га	1,2	0,30%	10,33
3	**Производственные территории**	га	**0,5**	0,13%	4,30
3,1	В том числе резерв производственной зоны		0	0,00%	0,00
4	**Территории режимных зон**	га	**0**	0,00%	0,00
5	**Зона инженерной и транспортной инфраструктур**	га	**39,98**	10,09%	344,06
5,1	Инженерное оборудование	га	**3,06**	0,77%	26,33
5,2	Улицы, дороги, проезды, площадки	га	36,92	9,32%	317,73
6	**Рекреационная зона**	га	**0,8**	0,20%	6,88
7	**Зона сельскохозяйственного использования**	га	**140,2**	35,39%	1206,54
8	**Зона специального назначения**	га	**0**	0,00%	0,00
9	**Прочие**	га	**66,36**	16,75%	571,08
9.1.	Пустыри	га	26,08	6,58%	224,44
9,2	Озеленение вдоль рек	га	40,28	10,17%	346,64
	Итого	га	396,17	100,00%	
				100,00%	3409,38

Баланс территории хутора Веселый

Таблица 23

№ п/п	Вид территории	Ед. изм.	существ решение	%	м2/чел
	Общая площадь земель населенного пункта в установленных границах, всего	га	127,99	100,00%	6807,98
1	**Жилая зона,** в том числе:	га	**35,72**	27,91%	1900,00
1.1.	Застройка индивидуальными жилыми домами с приусадебными земельными участками	га	35,72	27,91%	1900,00
1,2	Застройка малоэтажными многоквартирными домами	га	0	0,00%	0,00
1,3	Резервные территории жилой застройки	га	0	0,00%	0,00
2	**Общественно-деловая зона**	га	**0**	0,00%	0,00
2.1.	Учреждения и предприятия обслуживания	га	0	0,00%	0,00
2,2	Образования и здравоохранения	га	0	0,00%	0,00
2,3	Территория физкультурно-спортивных сооружений	га	0	0,00%	0,00
3	**Производственные территории**	га	**0**	0,00%	0,00
3,1	В том числе резерв производственной зоны		0	0,00%	0,00
4	**Территории режимных зон**	га	**0**	0,00%	0,00
5	**Зона инженерной и транспортной инфраструктур**	га	**3,8**	2,97%	202,13
5,1	Инженерное оборудование	га	**0**	0,00%	0,00
5,2	Улицы, дороги, проезды, площадки	га	3,8	2,97%	202,13
6	**Рекреационная зона**	га	**0**	0,00%	0,00
7	**Зона сельскохозяйственного использования**	га	**23,5**	18,36%	1250,00
8	**Зона специального назначения**	га	**0**	0,00%	0,00
9	**Прочие**	га	**64,97**	50,76%	3455,85
9.1.	Пустыри	га	10,14	7,92%	539,36
9,2	Озеленение вдоль рек	га	44,33	34,64%	2357,98
9,3	Водные территории	га	10,5	29,40%	558,51
	Итого	га	**127,99**	100,00%	6807,98

Баланс территории хутора Западный Сосык

Таблица 24

№ п/п	Вид территории	Ед. изм.	существ решение	%	м2/чел
	Общая площадь земель населенного пункта в установленных границах, всего	га	196,65	100,00%	6364,08
1	**Жилая зона,** в том числе:	га	**72,3**	36,77%	2339,81
1.1.	Застройка индивидуальными жилыми домами с приусадебными земельными участками	га	72,3	36,77%	2339,81
1,2	Застройка малоэтажными многоквартирными домами	га	0	0,00%	0,00
1,3	Резервные территории жилой застройки	га	0	0,00%	0,00

2	**Общественно-деловая зона**	га	**0**	0,00%	0,00
2.1.	Учреждения и предприятия обслуживания	га	0	0,00%	0,00
2,2	Образования и здравоохранения	га	0	0,00%	0,00
2,3	Территория физкультурно-спортивных сооружений	га	0	0,00%	0,00
3	**Производственные территории**	га	**0**	0,00%	0,00
3,1	В том числе резерв производственной зоны		0	0,00%	0,00
4	**Территории режимных зон**	га	**0**	0,00%	0,00
5	**Зона инженерной и транспортной инфраструктур**	га	**15,28**	7,77%	494,50
5,1	Инженерное оборудование	га	**0**	0,00%	0,00
5,2	Улицы, дороги, проезды, площадки	га	15,28	7,77%	494,50
6	**Рекреационная зона**	га	**0**	0,00%	0,00
7	**Зона сельскохозяйственного использования**	га	**2,93**	1,49%	94,82
8	**Зона специального назначения**	га	**0**	0,00%	0,00
9	**Прочие**	га	**106,14**	53,97%	3434,95
9.1.	Пустыри	га	17,94	9,12%	580,58
9,2	Озеленение вдоль рек	га	62,61	31,84%	2026,21
9,3	Водные территории	га	25,59	35,39%	828,16
	Итого	га	**196,65**	100,00%	6364,08

Баланс территории хутора Мирный

Таблица 25

№ п/п	Вид территории	Ед. изм.	существ решение	%	м2/чел
	Общая площадь земель населенного пункта в установленных границах, всего	га	**40,52**	100,00%	4092,93
1	**Жилая зона,** в том числе:	га	**23,15**	57,13%	2338,38
1.1.	Застройка индивидуальными жилыми домами с приусадебными земельными участками	га	23,15	57,13%	2338,38
1,2	Застройка малоэтажными многоквартирными домами	га	0	0,00%	0,00
1,3	Резервные территории жилой застройки	га	0	0,00%	0,00
2	**Общественно-деловая зона**	га	**0,4**	0,99%	40,40
2.1.	Учреждения и предприятия обслуживания	га	0,4	0,99%	40,40
2,2	Образования и здравоохранения	га	0	0,00%	0,00
2,3	Территория физкультурно-спортивных сооружений	га	0	0,00%	0,00
3	**Производственные территории**	га	**0**	0,00%	0,00
3,1	В том числе резерв производственной зоны		0	0,00%	0,00
4	**Территории режимных зон**	га	**0**	0,00%	0,00
5	**Зона инженерной и транспортной инфраструктур**	га	**4,09**	10,09%	413,13
5,1	Инженерное оборудование	га	**0**	0,00%	0,00

5,2	Улицы, дороги, проезды, площадки	га	4,09	10,09%	413,13
6	**Рекреационная зона**	га	**0**	0,00%	0,00
7	**Зона сельскохозяйственного использования**	га	**4,46**	11,01%	450,51
8	**Зона специального назначения**	га	**0**	0,00%	0,00
9	**Прочие**	га	**8,15**	20,11%	823,23
9.1.	Пустыри	га	0,85	2,10%	85,86
9,2	Озеленение вдоль рек	га	7,3	18,02%	737,37
	Итого	га	**40,25**	100,00%	4092,93

Баланс территории хутора Набережный

Таблица 26

№ п/п	Вид территории	Ед. изм.	существ решение	%	м2/чел
	Общая площадь земель населенного пункта в установленных границах, всего	га	**42,35**	100,00%	22289,47
1	**Жилая зона,** в том числе:	га	**4,81**	11,36%	2531,58
1.1.	Застройка индивидуальными жилыми домами с приусадебными земельными участками	га	4,81	11,36%	2531,58
1,2	Застройка малоэтажными многоквартирными домами	га	0	0,00%	0,00
1,3	Резервные территории жилой застройки	га	0	0,00%	0,00
2	**Общественно-деловая зона**	га	**0**	0,00%	0,00
2.1.	Учреждения и предприятия обслуживания	га	0	0,00%	0,00
2,2	Образования и здравоохранения	га	0	0,00%	0,00
2,3	Территория физкультурно-спортивных сооружений	га	0	0,00%	0,00
3	**Производственные территории**	га	**0**	0,00%	0,00
3,1	В том числе резерв производственной зоны		0	0,00%	0,00
4	**Территории режимных зон**	га	**0**	0,00%	0,00
5	**Зона инженерной и транспортной инфраструктур**	га	**0,78**	1,84%	410,53
5,1	Инженерное оборудование	га	**0**	0,00%	0,00
5,2	Улицы, дороги, проезды, площадки	га	0,78	1,84%	410,53
6	**Рекреационная зона**	га	**0**	0,00%	0,00
7	**Зона сельскохозяйственного использования**	га	**18,82**	44,44%	9905,26
8	**Зона специального назначения**	га	**0**	0,00%	0,00
9	**Прочие**	га	**17,94**	42,36%	9442,11
9.1.	Пустыри	га	17,94	42,36%	9442,11
9,2	Озеленение вдоль рек	га	0	0,00%	0,00
	Итого	га	**42,35**	100,00%	22289,47

Баланс территории хутора Сторожи Вторые

Таблица 27

№ п/п	Вид территории	Ед. изм.	существ решение	%	м2/чел
	Общая площадь земель населенного пункта в установленных границах, всего	га	117,61	100,00%	6255,85

1	**Жилая зона,** в том числе:	га	**20,07**	17,06%	1067,55
1.1.	Застройка индивидуальными жилыми домами с приусадебными земельными участками	га	20,07	17,06%	1067,55
1,2	Застройка малоэтажными многоквартирными домами	га	0	0,00%	0,00
1,3	Резервные территории жилой застройки	га	0	0,00%	0,00
2	**Общественно-деловая зона**	га	**0**	0,00%	0,00
2.1.	Учреждения и предприятия обслуживания	га	0	0,00%	0,00
2,2	Образования и здравоохранения	га	0	0,00%	0,00
2,3	Территория физкультурно-спортивных сооружений	га	0	0,00%	0,00
3	**Производственные территории**	га	**0**	0,00%	0,00
3,1	В том числе резерв производственной зоны		0	0,00%	0,00
4	**Территории режимных зон**	га	**0**	0,00%	0,00
5	**Зона инженерной и транспортной инфраструктур**	га	**4,2**	3,57%	223,40
5,1	Инженерное оборудование	га	**0**	0,00%	0,00
5,2	Улицы, дороги, проезды, площадки	га	4,2	3,57%	223,40
6	**Рекреационная зона**	га	**0**	0,00%	0,00
7	**Зона сельскохозяйственного использования**	га	**53,65**	45,62%	2853,72
8	**Зона специального назначения**	га	**0,32**	0,27%	17,02
9	**Прочие**	га	**39,37**	33,48%	2094,15
9.1.	Пустыри	га	0,78	0,66%	41,49
9,2	Озеленение вдоль рек	га	12,63	10,74%	671,81
9,3	Водные территории	га	25,96	129,35%	1380,85
	Итого	га	**117,61**	100,00%	6255,85

Баланс территории хутора Сторожи Первые

Таблица 28

№ п/п	Вид территории	Ед. изм.	существ решение	%	м2/чел
	Общая площадь земель населенного пункта в установленных границах, всего	га	144,68	100,00%	14046,60
1	**Жилая зона,** в том числе:	га	**32,18**	22,24%	3124,27
1.1.	Застройка индивидуальными жилыми домами с приусадебными земельными участками	га	32,18	22,24%	3124,27
1,2	Застройка малоэтажными многоквартирными домами	га	0	0,00%	0,00
1,3	Резервные территории жилой застройки	га	0	0,00%	0,00
2	**Общественно-деловая зона**	га	**0**	0,00%	0,00
2.1.	Учреждения и предприятия обслуживания	га	0	0,00%	0,00
2,2	Образования и здравоохранения	га	0	0,00%	0,00
2,3	Территория физкультурно-спортивных сооружений	га	0	0,00%	0,00
3	**Производственные территории**	га	**0**	0,00%	0,00

3,1	В том числе резерв производственной зоны		0	0,00%	0,00
4	**Территории режимных зон**	га	**0**	0,00%	0,00
5	**Зона инженерной и транспортной инфраструктур**	га	**3**	2,07%	291,26
5,1	Инженерное оборудование	га	**0**	0,00%	0,00
5,2	Улицы, дороги, проезды, площадки	га	3	2,07%	291,26
6	**Рекреационная зона**	га	**0**	0,00%	0,00
7	**Зона сельскохозяйственного использования**	га	**45,6**	31,52%	4427,18
8	**Зона специального назначения**	га	**0**	0,00%	0,00
9	**Прочие**	га	**63,90**	44,17%	6203,88
9.1.	Пустыри	га	17,94	12,40%	1741,75
9,2	Озеленение вдоль рек	га	14,46	9,99%	1403,88
9,3	Водные территории	га	31,5	97,89%	3058,25
	Итого	га	**144,68**	100,00%	14046,60

3. Проблемы и направления комплексного развития территории Куйбышевского сельского поселения

Одной из главных задач проекта является определение перспективного оптимального направления развития Куйбышевского сельского поселения на расчетный срок (до 2031 года) и направления их возможного развития за расчетный срок (до 2046 года).

Кроме того, целью данного проекта является необходимость создания с помощью градостроительных средств условий устойчивого комплексного развития населенных пунктов в сложившейся экономической, экологической, историко-культурной ситуации.

Для выполнения этих задач проектом предлагается комплекс мероприятий, направленных на обеспечение благоприятной среды жизнедеятельности и создание условий устойчивого развития населенных пунктов на расчетный срок и долгосрочную перспективу:

- создание рациональной планировочной структуры;
- функциональное зонирование территории, выполненное на основе анализа сложившейся структуры использования земельных ресурсов;
- определение новых проектных и резервных территорий для развития жилой и производственной зон;
- реконструкция общественных центров, а также организация новых общественных подцентров обслуживания;
- реконструкция существующей сети улиц, дорог, создание новых магистралей и организация удобных связей между жилыми зонами, общественными центрами и местами приложения труда;
- организация рекреационных зон;

- обеспечение всей территории населенных пунктов инженерной инфраструктурой и в итоге создание наиболее благоприятных условий труда, быта и отдыха населения.

В результате комплексного анализа современного состояния населенных пунктов и прилегающих к ним территорий можно сделать вывод, что территория Куйбышевского сельского поселения в целом и территории населенных пунктов, характеризуются рядом существенных факторов, ограничивающих возможности для их перспективного пространственного развития, а именно:

Куйбышевское сельское поселение

Территория поселения ограничена на севере - границей с Канеловским сельским поселением Староминского района. Также восточную часть поселения ограничивает граница Кущевского района. На западе - границей со Староминским и Рассветовским сельскими поселениями Староминского района Краснодарского края, а на юге с Ленинградским районом.

Территорию Куйбышевского сельского поселения Староминского района с севера на юго-восток пересекает водный объект - р.Сосыка.

Через центральную часть поселения и южнее административного центра поселения проходит автодорога регионального или межмуниципального значения ст.Староминская - ст.Ленинградская- ст. Павловская II технической категории.

Хутор Восточный Сосык

В результате комплексного анализа современного состояния хутора Восточный Сосык и прилегающих к нему территорий можно сделать вывод, что, несмотря на занимаемое удобное географическое положение с развитыми транспортными связями, окружение населенного пункта характеризуется рядом существенных факторов, ограничивающих территориальные возможности для перспективного развития, а именно:

- северная часть хутора сформировалась на основе береговой линии реки Сосыка;
- с южной стороны проходит автодорога регионального или межмуниципального значения ст.Староминская - ст.Ленинградская- ст. Павловская II технической категории.

Анализируя сложившуюся ситуацию территориального развития хутора, можно сделать следующие выводы:

- развитие жилой зоны на расчетный срок возможно преимущественно на свободной территории в южном направлении от хутора;
- развитие жилой зоны на перспективу (резервные территории жилой зоны) целесообразно предусматривать в юго-восточном направлении.

Развитие производственной зоны, как на расчетный срок, так и за расчетным сроком (резервирование территорий), проектом предусмотрено в южном направлении от хутора на территориях, прилегающих к автодороге регионального или межмуниципального значения ст.Староминская - ст.Ленинградская- ст. Павловская II технической категории.

Резервирование территорий с четким функциональным назначением предотвратит размещение экологически вредных объектов, препятствующих дальнейшему территориальному развитию населенного пункта.

Хутор Веселый

Планировочная структура слаборазвита ввиду незначительной площади территории хутора и представляет собой свободную структуру, сформировавшуюся на основе береговой линии реки Сосыки и двух улиц.

Жилая застройка представлена кварталами индивидуальной жилой застройки различной площади.

Так как населенный пункт малочислен, увеличения численности населения на расчетный срок незначительно.

Развитие производственной зоны не предусмотрено.

Хутор Западный Сосык

Планировочная структура слаборазвита ввиду незначительной площади территории хутора и представляет собой свободную структуру, сформировавшуюся на основе береговой линии реки Сосыки.

Жилая застройка представлена кварталами индивидуальной жилой застройки различной площади.

Так как населенный пункт малочислен, значительного увеличения численности населения на расчетный срок не предполагается.

Анализируя сложившуюся ситуацию территориального развития хутора, можно сделать следующие выводы:

- развитие жилой зоны на расчетный срок не предусмотрено.
- развитие производственной зоны не предусмотрено.

Хутор Мирный

Планировочная структура слаборазвита ввиду незначительной площади территории хутора и отдаленно напоминает прямоугольную (решетчатую).

Жилая застройка представлена кварталами индивидуальной жилой застройки различной площади.

Так как населенный пункт малочислен, значительного увеличения численности населения на расчетный срок не предполагается, поэтому генеральным планом предусматриваются небольшие территории для развития его жилой застройки в северной части.

Анализируя сложившуюся ситуацию территориального развития хутора, можно сделать следующие выводы:

- развитие жилой зоны на расчетный срок предусмотрено в северной части (проектное население на расчетный срок расселяется в сохраняемой индивидуальной застройке, и незначительно на севере, в границах населенного пункта);

- развитие производственной зоны не предусмотрено.

Хутор Набережный

Территория хутора представлена маломерными кварталами жилой усадебной застройки. Планировочная структура - прямоугольная (решетчатая). Территориальное развития хутора на проектный срок не предусматривается;

- развитие производственной зоны не предусмотрено.

Хутор Сторожи Вторые

Территория хутора представляет собой линейное образование, сформировавшееся на основе береговой линии реки Сосыки.

Жилая застройка представлена одним кварталом индивидуальной жилой застройки.

Так как населенный пункт малочислен, увеличения численности населения на расчетный срок не предполагается. Развитие производственной зоны не предусмотрено.

Хутор Сторожи Первые

Территория хутора представляет собой вытянутуб с севера на юг прямоугольную форму. Планировочная структура - прямоугольная (решетчатая).

Жилая застройка представлена пятью кварталами индивидуальной жилой застройки различной площади.

Так как населенный пункт малочислен, увеличения численности населения на расчетный срок не предполагается. Развитие производственной зоны предусмотрено на востоке от хутора.

4. Обоснование предложений по территориальному планированию

4.1. Прогноз численности населения

Проектная численность постоянного населения территории планирования определена по методу «передвижек возрастов». В процессе расчета существующее население проектируемой территории распределяется на пятилетние возрастные группы, которые последовательно передвигаются через каждые пять лет в следующий (более старший) возрастной интервал с учетом заданных параметров повозрастных коэффициентов смертности, рождаемости и интенсивности миграции. Преимущества метода заключаются в его

комплексности: он позволяет одновременно определить численность и структурный состав населения.

Применительно к будущей демографической динамике применялись сценарии, основанные на тенденциях постепенного увеличения повозрастных коэффициентов рождаемости и вероятностей дожития (особенно в группах трудоспособного возраста). Одновременно предполагался умеренный рост показателя миграционного прироста.

Тенденции, закладываемые в демографический прогноз, предполагают:

- увеличение числа деторождений в среднем на 1 женщину репродуктивного возраста до 1,5 ребенка;
- увеличение средней ожидаемой продолжительности жизни населения до 70,2 лет;
- среднегодовое значения показателя миграционного на уровне 4,5 промилле (10-12 человек в год).

Согласно разработанному прогнозу рост численности населения планируется на территории х.Восточный Сосык. Для остальных населенных пунктов перспективная оценка принимается на уровне существующей численности населения (по данным статистического учета на 1 января 2010 года).

Прогнозная оценка численности населения Куйбышевского сельского поселения в разрезе населенных пунктов

Таблица 29

Наименование населенного пункта	Базовый период (2010 год)	Первая очередь (2021 год)	Расчетный срок (2031 год)
1 хутор Восточный Сосык	1178	1220	1300
2 хутор Веселый	242	242	242
3 хутор Западный Сосык	329	329	329
4 хутор Мирный	109	109	109
5 хутор Набережный	19	19	19
6 хутор Сторожи Вторые	115	115	115
7 хутор Сторожи Первые	166	166	166
Итого по поселению	**2158**	**2200**	**2280**

В соответствии с прогнозом численность населения Куйбышевского поселения к сроку реализации первой очереди строительства составит 2200 человек, к расчетному сроку генерального плана – 2280 человек.

Прогноз демографической структуры населения
(по возрастному признаку)

Таблица 30

Единица измерения	Возрастные группы населения								
	2010 г			2021 г			2031 г		
	младше трудоспо-собного	трудоспо-собного	старше трудоспо-собного	младше трудоспо-собного	трудоспо-собного	старше трудоспо-собного	младше трудоспо-собного	трудоспо-собного	старше трудоспо-собного
человек	408	1320	430	367	1280	553	350	1357	573
в % от общей численности	18,9	61,2	19,9	16,7	58,2	25,1	15,3	59,5	25,2

Для целей долгосрочного прогнозирования (до 2046 года) демографическая оценка для всего поселения принимается на уровне 2330 человек, в том числе 1350 человек – население х.Восточный Сосык.

Для остальных населенных пунктов (ввиду высокой неопределенности прогнозов долгосрочного развития для территорий малой градостроительной категории) перспективные оценки принимаются на уровне прогнозов к расчетному сроку настоящего проекта (2031 год).

4.2. Расчет селитебной территории

Площадь проектной территории, предусмотренной под развитие системы культурно-бытового обслуживания, строительство жилых зданий и иных объектов, не требующих устройства санитарно-защитных зон, определяется в соответствии с прогнозной численностью населения и Нормативами градостроительного проектирования Краснодарского края (Приложение к постановлению Законодательного Собрания Краснодарского края от 24 июня 2009 г. N 1381-П).

Перспективная численность населения территории планирования на период до 2031 года согласно проекту составит 2280 человек. Соответственно, в течение первой очереди и расчетного срока подлежат расселению 122 человека – 41 семья, при условно принимаемом коэффициенте семейности, равном 3.

Кроме того, проектные предложения по Куйбышевскому поселению включают резервирование территорий под вывод жилой застройки, расположенной в пределах установленных санитарно-защитных зон вокруг производственных объектов (102 единицы жилищного фонда, в которых проживает 270 человек).

В качестве основного типа в новом жилищном строительстве генеральным планом определена усадебная застройка с участком при доме 0,15 га. Норма для предварительного определения потребной селитебной территории с учётом принятых размеров участков составляет 0,21 – 0,23 га на 1 дом.

Прогноз потребности в новой селитебной территории для населенных пунктов Куйбышевского сельского поселения

Таблица 31

Наименование	1 очередь строительства (2011-2021 г.г.)			Расчётный срок (2011-2031 г.г.)		
	Расселяется на новой территории		Потребность в селитебной территории, га	Расселяется на новой территории		Потребность в селитебной территории, га
	чел.	семей		чел.	семей	
1 хутор Восточный Сосык	42	14	2,9	370	132	27,7
в том числе резервируется для проживающих в СЗЗ	-	-	-	248	91	19,1
2 хутор Веселый	-	-	-	10	4	0,8
в том числе резервируется для проживающих в СЗЗ	-	-	-	10	4	0,8
3 хутор Западный Сосык	-	-	-	-	-	-
4 хутор Мирный	-	-	-	12	7	1,5
в том числе резервируется для проживающих в СЗЗ	-	-	-	12	7	1,5
5 хутор Набережный	-	-	-	-	-	-
6 хутор Сторожи Вторые	-	-	-	-	-	-
7 хутор Сторожи Первые	-	-	-	-	-	-
Итого по Куйбышевскому поселению	**42**	**14**	**2,9**	**392**	**143**	**30,0**
в том числе резервируется для проживающих в СЗЗ	-	-	-	**270**	**102**	**21,4**

Таким образом, предварительный размер потребной селитебной территории для Куйбышевского поселения на расчетный период до 2031 года определен в 30,0 га, в том числе 21,4 га – для расселения жителей поселения, проживающих в радиусах санитарно-защитных зон производственных предприятий.

Потребный резерв селитебной территории за расчетным сроком генерального плана (2031-2046 гг.) определен в количестве 3,5 га.

4.3. Жилая застройка. Жилищный фонд

Оценка масштабов перспективного жилищного строительства ориентируется на проектную численность населения территории, исходя из необходимости предоставления каждой гипотетической семье отдельного дома или квартиры.

По проекту на расчетный срок зарезервированы территории в местах размещения новой жилой застройки для обеспечения жилищным фондом населения, проживающего в санитарно-защитных зонах от объектов коммунально-складского, производственного назначения.

Кроме того, проектом ориентировочно определен объем жилищного фонда поселения, который в течение реализации генерального плана войдет в категорию физически и морально устаревшего жилья. Данный жилой фонд планируется к убыли с заменой новым фондом в границах существующих участков.

Выбытие жилого фонда определено в объеме 9,0 тыс. м^2.

В качестве перспективного жилища в Куйбышевском поселении принят индивидуальный жилой дом усадебного типа. Расчетная жилищная обеспеченность для нового строительства принимается в размере 33 м^2/человека. Это может рассматриваться как стандарт комфортного жилья, относящегося к группе доступного.

Планируемые объемы нового жилищного строительства составят:

- на период 2010 - 2021 гг. – 5,0 тыс. м^2 общей жилой площади;
- на период 2021 – 2031 гг. – 15,2 тыс. м^2 общей жилой площади.

Итого по 2 этапам строительства: **20,2 тыс. м^2**.

Проектный жилой фонд составит:

- 42,0 тыс. м^2 общей жилой площади – на первую очередь строительства (2021 год); показатель средней жилой обеспеченности достигнет уровня 19,1 м^2/чел.;
- 50,2 тыс. м^2 общей жилой площади – на расчетный срок генерального плана (2031 год); показатель средней жилой обеспеченности может достигнуть 22,0 м^2/чел.

Прогноз потребности в жилищном фонде и расчётные объёмы жилищного строительства

Таблица 32

Наименование территории	Общая площадь жилищного фонда на 2010 г., тыс.кв.м	Убыль жилищного фонда, тыс.кв.м	Новое жилищное строительство	Общая площадь жилищного фонда на расчетный срок., тыс.кв.м	Проектная жилищная обеспеченность, кв.м/чел.
Куйбышевское поселение	39,0	9,0	20,2	50,2	22,0
в том числе на 1 очередь		2,0	5,0	42,0	19,1

За весь прогнозный период (2010 – 2031 гг.) емкость жилищного фонда в Куйбышевском поселении планируется увеличить на 28,7 % (11,2 тыс. м^2), при этом рост показателя средней жилищной обеспеченности ориентировочно составит 22%.

4.4. Расчет учреждений культурно-бытового обслуживания

Необходимая потребность в составе и вместимости учреждений и предприятий обслуживания на расчетный срок определена в соответствии с проектной численностью населения на 2031 год и с учетом существующего положения в организации обслуживания поселения.

Расчет учреждений и предприятий обслуживания производился в соответствии с Нормативами градостроительного проектирования Краснодарского края (Приложение к постановлению Законодательного Собрания Краснодарского края от 24 июня 2009 г. N 1381-П).

Вставить таблицу 33 (отдельный файл)
3 листа

Вставить таблицу 33 (отдельный файл)
3 листа

Вставить таблицу 33(отдельный файл)
3 листа

4.5. Экономическое развитие территории

В рамках среднесрочного прогнозирования развитие территории Куйбышевского поселения полагается на имеющихся природных ресурсах, в первую очередь благоприятных для ведения отраслей сельскохозяйственного производства.

Кроме того, сырьевой потенциал территории поселения позволяет дополнительно выделить отрасли специализации, которые имеют благоприятные условия для своего функционирования. К ним относятся добыча и переработка нерудных полезных ископаемых, пищевая промышленность.

Стратегическая задача в аграрном комплексе – наращивание объемов производства продуктов питания и сырья для перерабатывающей промышленности, что требует пропорционального развития как отраслей земледелия, так и животноводства.

Дальнейшее развитие сельского хозяйства должно базироваться на существующих площадях сельскохозяйственных угодий с соблюдением научно-обоснованных систем севооборотов и рациональным использованием земельных ресурсов.

Использование земель сельскохозяйственного назначения связано, прежде всего, с развитием зернового хозяйства, возделыванием технических и кормовых культур; специализацией на промышленном плодоводстве и овощеводстве.

Равноприоритетное значение имеет восстановление и развитие высокопродуктивного животноводства, в особенности его мясных подотраслей.

Дополнительным источником развития территории будет строительство производственных мощностей по переработке получаемой сельскохозяйственной продукции.

Также перспективным направлением в развитии промышленного сектора поселения является организация производства стройматериалов на базе имеющихся месторождений нерудного сырья, преимущественно в рамках малого бизнеса.

Потенциал рекреационной деятельности в поселении возможно реализовать через строительство базы отдыха в парковой зоне х.Веселый.

Реализация указанных мер позволит обеспечить динамичное развитие поселения, диверсифицировать его хозяйственную структуру, наиболее эффективного использовать природно-хозяйственный потенциал.

5. Перечень мероприятий по территориальному планированию

5.1. Проектируемая территориально-планировочная организация Куйбышевского сельского поселения

В основу планировочного решения генерального плана положена идея создания современного поселения на основе анализа существующего положения с сохранением и усовершенствованием планировочной структуры в увязке с вновь осваиваемыми территориями с учетом сложившихся природно-ландшафтного окружения и транспортных связей, а также автомобильных дорог регионального и межмуниципального значения.

Комплексный градостроительный анализ территорий с точки поселения зрения инженерно-геологических, природно-экологических, санитарно-гигиенических факторов и условий позволил выявить на территории населенных пунктов и за их границами ряд площадок, пригодных для освоения.

Генеральным планом градостроительного развития поселения предложены следующие решения:

– функциональное зонирование территории, с компактной селитебной зоной и упорядоченной производственной зоной;

– максимальное использование внутренних территориальных резервов для нового строительства;

– создание зон отдыха;

– приоритетность экологического подхода при решении планировочных задач и обеспечения экологически безопасного развития территории.

Генеральный план содержит проектное функциональное зонирование, направленное на оптимизацию использования территорий населенных пунктов, обеспечение комфортного проживания жителей поселения, создание современной социальной, транспортной и инженерной инфраструктур. Предусмотрено формирование функциональных зон в соответствии с Градостроительным Кодексом РФ – жилых, общественно-деловых, природно-рекреационных, производственно-деловых, транспортных, зон инженерных сооружений, перспективного градостроительного развития, сельскохозяйственного использования и других.

Одной из главных задач нового генерального плана является градостроительный прогноз перспективного направления развития поселения на первую очередь строительства (до 2021 г.), на расчётный срок (до 2031 г.) и направление его возможного развития за расчётный срок (до 2046 г.).

Генеральный план предусматривает поэтапное освоение резервов территории в соответствии с прогнозом численности населения и средней жилищной обеспеченности.

В составе генерального плана рассматривались следующие вопросы:

- прогноз устойчивого развития хутора Восточный Сосык в качестве центра сельского поселения;
- комплексное решение экологических и градостроительных задач.

Основная идея территориального развития состоит в следующем:

- выявление сформировавшегося каркаса поселения - планировочного, транспортного, технического, зелёного;
- проектирование перспективного развития поселения, как органичное развитие сложившегося каркаса, который предусматривает реконструкцию и развитие периферийных зон;
- прогноз жилищного фонда составлен на основе следующих предпосылок:

- обеспечение комфортности проживания населения;

- увеличение обеспеченности жилищным фондам до 23м^2 на 1 человека существующего населения, обеспечение жилищным фондом прирастающего населения.

При разработке генерального плана поселения намечен ряд мероприятий, суть которых заключается в следующем:

– совершенствование транспортной инфраструктуры;

– совершенствование функционального зонирования населенных пунктов;

– формирование общественных центров;

– формирование подцентров;

– организация зон отдыха;

– проектирование многофункциональной системы зеленых насаждений населенных пунктов;

– реконструкция и благоустройство существующей застройки;

– новое строительство;

– развитие производственной зоны.

х. Восточный Сосык

Проектом предусмотрено максимальное сохранение существующего капитального жилищного фонда, его реконструкция и благоустройство согласно действующим нормам и современным требованиям при полном оснащении инженерным оборудованием.

На расчетный срок проектом предусматривается создание в южной части хутора жилых кварталов с сетью объектов обслуживания, имеющих удобные связи с общественным центром хутора.

Резервные территории жилой зоны расположены на юго-востоке хутора. Территории жилой застройки проектируемой на расчетный срок (поэтапное

освоение территорий) размещаются вдоль южной части населенного пункта и фрагментарно в центральной части.

Проектом определено размещение производственной зоны хутора в юго-западной части хутора.

Типы производственных зон устанавливаются в зависимости от предусматриваемых видов использования, ограничений на использование территорий и характера застройки каждой конкретной зоны.

В общественном центре проектируются объекты обслуживания необходимые для минимального обеспечения комфортной среды жизнедеятельности населения хутора, обеспечивающими комплекс услуг для современного населенного пункта.

х. Веселый расположен в северо-западной части Куйбышевского сельского поселения и находится южнее х. Восточный Сосык.

Производственная зона хутора находится на юге населенного пункта и представлена производствами агропромышленного комплекса.

х. Западный Сосык расположен в западной части Куйбышевского сельского поселения. Населенный пункт представляет собой жилую зону в виде индивидуальной жилой застройки с приусадебными участками.

Предусматривается строительство объектов торгового назначения: магазин смешанных товаров.

х. Мирный расположен в северной части Куйбышевского сельского поселения. Населенный пункт представляет собой жилую зону в виде индивидуальной жилой застройки с приусадебными участками. Предусматривается строительство объектов торгового назначения: магазин смешанных товаров.

Так как населенный пункт малочислен, значительного увеличения численности населения на расчетный срок не предполагается. В связи с этим развитие жилой зоны на расчетный срок предусмотрено незначительно в северной части хутора.

Производственная зона хутора находится на востоке от населенного пункта и представлена производствами агропромышленного комплекса.

х. Набережный расположен в северной части Куйбышевского сельского поселения. Населенный пункт представляет собой жилую зону в виде индивидуальной жилой застройки с приусадебными участками. Действующее кладбище находится в юго-восточной части хутора.

х.Сторожи Первые расположен в центральной части Куйбышевского сельского поселения. Населенный пункт представляет собой простую планировочную структуру в прямоугольного образования индивидуальной жилой застройки с приусадебными участками.

Производственная зона хутора находится на востоке от населенного пункта и представлена производством агропромышленного комплекса.

х. Сторожи Вторые расположен в северо-западной части Куйбышевского сельского поселения. Населенный пункт представляет собой простую линейную планировочную структуру в виде жилого образования индивидуальной жилой застройки с приусадебными участками. Существующее сельское кладбище к востоку от хутора, требует расширения и генеральным планом предлагается к увеличению.

На землях населенных пунктов Куйбышевского сельского поселения обозначены территории, предлагаемые настоящим проектом к освоению по мере необходимости под жилую застройку. Резервные территории жилой застройки представлены исключительно индивидуальным жилым фондом с приусадебными участками с предельными размерами, устанавливаемыми администрацией сельского поселения.

К жилой застройке, попадающей в зоны различных планировочных ограничений, предъявляются особые требования по ее использованию: речь идет о водоохраной зоне, охранной зоне источников водоснабжения, зоне временной охраны памятников историко-культурного наследия, санитарно-защитных зон.

Проектом предусмотрено максимальное сохранение существующего капитального жилищного фонда, его реконструкция и благоустройство согласно действующим нормам и современным требованиям при полном оснащении инженерным оборудованием.

Совершенствование транспортной инфраструктуры населенных пунктов заключается в обеспечении удобных и эффективных транспортных связей путем дифференциации улиц и проездов по категориям в соответствии со СНиП 2.07.01-89* «Градостроительство. Планировка и застройка городских и сельских поселений» и «НОРМАТИВАМИ ГРАДОСТРОИТЕЛЬНОГО ПРОЕКТИРОВАНИЯ КРАСНОДАРСКОГО КРАЯ» от 24 июня 2009 г. N 1381-П.

Генеральный план Куйбышевского сельского поселения

Генеральный план Куйбышевского сельского поселения

генерального план х. Восточный Сосык, х. Веселый, х. Западный Сосык, х. Мирный, х. Набережный, х. Сторожи Вторые, х. Сторожи Первые

генерального план х. Восточный Сосык, х. Веселый, х. Западный Сосык, х. Мирный, х. Набережный, х. Сторожи Вторые, х. Сторожи Первые

Функциональное зонирование террито

Функциональное зонирование террито

Функциональное зонирование х. Восточный Сосык, х. Веселый, х. Западный Сосык, х. Мирный, х. Набережный, х. Сторожи Вторые, х. Сторожи Первые

Функциональное зонирование х. Восточный Сосык, х. Веселый, х. Западный Сосык, х. Мирный, х. Набережный, х. Сторожи Вторые, х. Сторожи Первые

5.2. Функциональное зонирование территории

Основными целями функционального зонирования, утверждаемого в данном генеральном плане, являются:

- установление назначений и видов использования территорий поселения;
- подготовка основы для разработки нормативного правового акта – правил землепользования и застройки, включающих градостроительное зонирование и установление градостроительных регламентов для территориальных зон;
- выявление территориальных ресурсов и оптимальной инвестиционно-строительной стратегии развития Куйбышевского сельского поселения, основанных на эффективном градостроительном использовании территории.

Основаниями для проведения функционального зонирования являются:

- комплексный градостроительный анализ территории и оценка системы планировочных условий, в т.ч. ограничений по развитию территории;
- экономические предпосылки развития поселения;
- проектная, планировочная организация территории поселения.

Функциональное зонирование территории Куйбышевского сельского поселения:

- выполнено в соответствии с действующими законодательными и нормативными актами;
- поддерживает планировочную структуру, максимально отвечающую нуждам развития населенных пунктов и охраны окружающей среды;
- предусматривает территориальное развитие производственной и жилой зоны;
- направлено на создание условий для развития инженерной и транспортной инфраструктуры, способной обеспечить растущие потребности в данных сферах;
- устанавливает функциональные зоны и входящие в них функциональные подзоны с определением границ и особенностей функционального назначения каждой из них;
- содержит характеристику планируемого развития функциональных зон и подзон с определением функционального использования земельных участков и объектов капитального строительства на территории указанных зон, рекомендации для установления видов разрешенного использования в правилах землепользования и застройки Куйбышевского сельского поселения.

Генеральным планом поселения определены следующие функциональные зоны:

- жилая зона;
- общественно-деловая зона;
- зона рекреационного назначения;

•зона производственной, инженерной и транспортной инфраструктур;

•зона специального назначения;

•зона сельскохозяйственного использования и назначения;

•а также резерв территории для развития населенного пункта за расчетный срок генерального плана (жилой и зоны производственного назначения).

Для эффективного и упорядоченного взаимодействия функциональных зон в них выделяются подзоны.

Жилая зона:

- зона усадебной жилой застройки;
- зона малоэтажной жилой застройки;
- резерв территории под жилую застройку.

Общественно-деловая зона:

- зона делового, общественного и коммерческого назначения, в том числе возможного размещения объектов торгового и развлекательного назначения, размещения объектов социального, общественно-делового и коммерческого назначения;
- зона многофункционального использования, в том числе возможного размещения объектов торгового и развлекательного и рекреационного назначения;
- зона многофункционального использования, в том числе размещения объектов транспортной инфраструктуры, придорожного обслуживания и транспортно-логистических комплексов;
- резерв территории для размещения объектов транспортной инфраструктуры, придорожного обслуживания и транспортно-логистических комплексов

Зона рекреационного назначения:

- зона озеленения общего пользования;
- зона размещения спортивных объектов;
- зона размещения объектов отдыха и туризма;
- зона открытых озелененных пространств;
- резерв территории для размещения объектов отдыха и туризма.

Зона производственной, инженерной и транспортной инфраструктур:

- зона производственных объектов и объектов агропромышленного комплекса, коммунально-складского назначения и объектов жилищно-коммунального хозяйства;
- зона водозаборных сооружений хозяйственно-бытового водоснабжения;
- зона размещения очистных сооружений;
- резерв территории для размещения производственных, коммунальных объектов и объектов агропромышленного комплекса;
- зона размещения линейных объектов транспортной инфраструктуры;
- зона размещения линейных объектов инженерной инфраструктуры.

Зона специального назначения:

- зона кладбищ;
- санитарно-защитная зона (санитарно-защитное озеленение).

Зона сельскохозяйственного назначения и использования:

- зона сельскохозяйственных угодий (земли сельскохозяйственного назначения);
- зона сельскохозяйственных угодий (земли сельскохозяйственного использования);
- зона сельскохозяйственных угодий крестьянско-фермерских хозяйств.

5.2.1.Жилая зона

Жилая зона предназначена для организации благоприятной и безопасной среды проживания населения, отвечающей его социальным, культурным, бытовым и другим потребностям.

В жилых зонах допускается размещение отдельно стоящих, встроенных или пристроенных объектов социального и коммунально-бытового назначения, объектов здравоохранения, объектов дошкольного, начального общего и среднего (полного) общего образования, культовых зданий, стоянок автомобильного транспорта, гаражей, объектов, связанных с проживанием граждан и не оказывающих негативного воздействия на окружающую среду. В состав жилых зон могут включаться также территории, предназначенные для ведения садоводства и дачного хозяйства.

В составе жилой зоны генпланом выделены подзоны:

- зона усадебной жилой застройки – индивидуальная застройка усадебного типа с рекомендуемыми размерами приусадебных участков от 0,15 га до 0,09 га (размеры участков подлежат уточнению на стадии разработки Правил землепользования и застройки);
- зона малоэтажной жилой застройки – застройка секционного и блокированного типа, 2-3 этажа (без выделения приусадебных участков или с участками, не превышающими размера 0,05 га);

Авторами генерального плана планируется сохранить исторически сложившийся принцип застройки с преобладающими приусадебными хозяйствами. Генеральным планом на расчетный срок предлагается уплотнение центральных кварталов существующей усадебной застройки населенных пунктов поселения.

Основной объем жилищного строительства планируется осуществлять за счет частных инвестиций. Государственные вложения будут направлены на инфраструктурную подготовку земельных участков для последующей продажи их на рыночных принципах, а также на осуществление целевых

государственных программ по жилищному обеспечению, включая инвалидов, ветеранов и других слоев населения.

5.2.2. Общественно-деловая зона

Общественно-деловая зона предназначена для размещения объектов здравоохранения, культуры, торговли, общественного питания, социального и коммунально-бытового назначения, предпринимательской деятельности, объектов среднего и высшего профессионального образования, административных, культовых зданий, стоянок автомобильного транспорта, объектов делового, финансового назначения, иных объектов, связанных с обеспечением жизнедеятельности постоянного и временного населения.

В состав объектов капитального строительства, разрешенных для размещения в общественно-деловых зонах, могут включаться жилые дома, гостиницы, подземные или многоэтажные гаражи, предприятия индустрии развлечений при отсутствии ограничений на их размещение.

В общественно-деловой зоне формируется система взаимосвязанных общественных пространств (главные улицы, площади, набережные, пешеходные зоны.

Данным проектом общественно деловая зона населенного пункта, формируется на базе исторически сложившегося общественного центра, исключение составляют вновь проектируемые жилые образования.

Генеральным планом в составе общественно-деловой зоны выделены подзоны:

- зона делового, общественного и коммерческого назначения, в том числе возможного размещения объектов торгового и развлекательного назначения, размещения объектов социального, общественно-делового и коммерческого назначения. Данная функциональная зона предназначена для размещения административно-деловых и хозяйственных учреждений, учреждений образования, культуры и искусства, здравоохранения и социального обеспечения, физкультурно-спортивных сооружений, предприятий торговли и общественного питания, учреждения бытового и коммунального обслуживания.

- зона многофункционального использования, в том числе возможного размещения объектов торгового и развлекательного и рекреационного назначения. В данной зоне предполагается многофункциональный набор объектов общественного назначения с преобладанием рекреационных (спортивно-оздоровительных и др.) функций и иных объектов в соответствии с регламентом, установленным Правилами землепользования и застройки.

- зона многофункционального использования, в том числе размещения объектов транспортной инфраструктуры, придорожного обслуживания и транспортно-логистических комплексов. Эта подзона предполагает размещение

объектов обслуживания транспорта (СТО, АЗС) объектов торговли (преимущественно оптовая торговля, крупногабаритные товары), объектов обслуживания и питания. На последующих стадиях проектирования следует обеспечить условия безопасности при размещении учреждений и предприятий обслуживания по нормируемым санитарно-гигиеническим и противопожарным требованиям.

5.2.3. Зона рекреационного назначения

Зона рекреационного назначения представляет собой участки территории в пределах и вне границ населённых пунктов, предназначенные для организации массового отдыха населения, туризма, занятий физической культурой и спортом, а также для улучшения экологической обстановки и включают парки, сады, городские леса, лесопарки, пляжи, водоёмы и иные объекты, используемые в рекреационных целях и формирующие систему открытых пространств населенных пунктов.

В настоящем генеральном плане в зоне рекреационного назначения выделены подзоны, характеристики которых приведены ниже.

Зона общественных пространств – занимает свободные от транспорта территории общего пользования, в том числе пешеходные зоны, площади, улицы, скверы, бульвары, специально предназначенные для использования неограниченным кругом лиц в целях досуга, проведения массовых мероприятий, организации пешеходных потоков на территориях объектов массового посещения общественного, делового назначения.

В зоне общественных пространств запрещено:

- возведение ограждений, препятствующих свободному перемещению населения;
- строительство зданий и сооружений производственного, коммунально-складского и жилого назначения;
- строительство и эксплуатация любых объектов, оказывающих негативное воздействие на состояние окружающей среды;

В зоне общественных пространств допускается размещение объектов питания и развлечения, функционирование которых направлено на обеспечение комфортного отдыха населения и не оказывает вредного воздействия на экосистему.

Зона размещения спортивных сооружений – предполагает размещение сохраняемых существующих спортивных объектов, в том числе плоскостных, а также проектируемых.

Основными задачами по данной зоне при принятии проектных решений генерального плана являются:

- обеспечение населения доступной возможности заниматься физической культурой и спортом;
- формирование у населения, особенно у детей и молодежи, устойчивого интереса к регулярным занятиям физической культурой и спортом, здоровому образу жизни, повышению уровня образованности в этой области;
- улучшение качества физического воспитания населения;

5.2.4. Зоны производственной, инженерной и транспортной инфраструктур

Основной задачей функциональной зоны производственной, инженерной и транспортной инфраструктур является обеспечение жизнедеятельности поселения и размещение производственных, складских, коммунальных, транспортных объектов, сооружений инженерного обеспечения, в соответствии с требованиями технических регламентов.

Проектом предусматривается компактное размещение объектов и составных частей данной функциональной зоны и расположение их вблизи основных автомагистралей на достаточном удалении от жилых и рекреационных территорий.

В составе зон производственной, инженерной и транспортной инфраструктур генеральным планом выделены подзоны:

- зона производственных объектов и объектов агропромышленного комплекса, коммунально-складского назначения и объектов жилищно-коммунального хозяйства;
- зона водозаборных сооружений хозяйственно-бытового водоснабжения;
- зона размещения очистных сооружений;
- резерв территории для размещения производственных, коммунальных объектов и объектов агропромышленного комплекса;
- зона размещения линейных объектов транспортной инфраструктуры;
- зона размещения линейных объектов инженерной инфраструктуры.

Зона коммунально-складского назначения и объектов жилищно-коммунального хозяйства предназначена для размещения коммунальных и складских объектов, объектов жилищно-коммунального хозяйства, объектов транспорта и оптовой торговли. Кроме этого в данной зоне следует размещать предприятия бытового обслуживания населения (прачечные, бани и т.д.).

Зона размещения производственных объектов и объектов агропромышленного комплекса предназначена для размещения производственных и сельскохозяйственных предприятий, складских объектов, иных объектов, обеспечивающих функционирование данных предприятий.

Основная направленность производственных объектов – перерабатывающая, пищевая и строительная отрасль. Планируемая категория вредности – II - V класс с ориентировочными размерами санитарно-защитных зон 300-50 м.

С целью наиболее рационального использования земель проектом предложена централизованная организация зон коммунально-складского и производственного назначения и предусмотрены территории для их размещения с учетом требований СНиП 2.07.01-89* «Градостроительство. Планировка и застройка городских и сельских поселений» и «НОРМАТИВОВ ГРАДОСТРОИТЕЛЬНОГО ПРОЕКТИРОВАНИЯ КРАСНОДАРСКОГО КРАЯ» от 24 июня 2009 г. N 1381-П.

Первоочередными мероприятиями по реализации проектных решений в данном направлении являются:

- ликвидация или перепрофилирование предприятий, расположенных в пределах селитебных и рекреационных зон, не отвечающих современным экологическим и эстетическим требованиям к качеству окружающей среды, либо увеличение санитарных разрывов за счет территории таких предприятий;
- модернизация, экологизация и автоматизация производств с целью повышения производительности без увеличения территорий, а также создание благоприятного санитарного и экологического состояния окружающей среды;
- организация санитарно-защитных зон в соответствии с требованиями соответствующих нормативных документов и регламентов.

Зона размещения линейных объектов транспортной и инженерной инфраструктуры представляет собой совокупность территорий, предусмотренных для размещения объектов автомобильного и железнодорожного транспорта.

Развитие инженерного обеспечения на проектируемых территориях планируется путем реконструкции и капитального ремонта существующих систем в сочетании с созданием современной сети инженерных коммуникаций и головных сооружений, вводимых в строй в рамках планируемого строительства и реализации инвестиционных проектов по развитию поселения.

5.2.5. Зона специального назначения

В состав зон специального назначения могут включаться зоны, занятые кладбищами, зелёными насаждениями специального назначения, объектами размещения отходов потребления и иными объектами, размещение которых может быть обеспечено только путем выделения указанных зон и недопустимо в других территориальных зонах. Таким образом, в настоящем генеральном плане выделены следующие подзоны зоны специального назначения:

- зона объектов размещения отходов потребления;
- зона кладбищ.

Зона объектов размещения отходов потребления.

Существующая несанкционированная свалка отходов потребления в Куйбышевском сельском поселении находится: на юго-востоке п. Куйбышевского подлежит рекультивации на ее месте предлагается разместить объект, предназначенный для организации сбора и вывоза мусора с территории поселения.

Зона кладбищ.

В границах Куйбышевского сельского поселения расположено 4 действующих кладбища. На расчетный срок генерального плана планируется создание одного нового кладбища на востоке хутора Сторожи Вторые, рядом с закрываемым действующим кладбищем. При размещении кладбищ должны учитываться следующие принципы:

- размещением за пределами водоохранных зон рек, зон санитарной охраны источников питьевого водоснабжения;
- месторасположение в центре групп населенных пунктов, которые предполагаются к обслуживанию этих кладбищ;
- наличие резервных территорий для расширения за расчетный срок;
- уменьшение пути следования ритуальных процессий.

5.2.6. Зона сельскохозяйственного использования и назначения

Данным генеральным планом помимо прочих выделены территории зоны сельскохозяйственного использования и назначения. К данной зоне относятся сельскохозяйственные угодья вне границ населенных пунктов – земли сельскохозяйственного назначения, сельскохозяйственные угодья в границах населенных пунктов – земли сельскохозяйственного использования, а также территории садово-дачных товариществ.

5.2.7. Зоны с особыми условиями использования территории

Зоны с особыми условиями использования территорий - охранные, санитарно-защитные зоны, зоны охраны объектов культурного наследия (памятников истории и культуры) народов Российской Федерации (далее - объекты культурного наследия), водоохранные зоны, зоны санитарной охраны источников питьевого и хозяйственно-бытового водоснабжения, зоны охраняемых объектов, иные зоны, устанавливаемые в соответствии с законодательством Российской Федерации.

На момент проектирования установленных (окончательных) зон с особыми условиями использования на территории сельского поселения не зарегистрировано.

Санитарно-защитные зоны.

Санитарно-защитная зона (СЗЗ) - специальная территория с особым режимом использования, которая устанавливается вокруг объектов и производств, являющихся источниками воздействия на среду обитания и здоровье человека, размер которой обеспечивает уменьшение воздействия загрязнения на атмосферный воздух (химического, биологического, физического) до значений, установленных гигиеническими нормативами, а для предприятий I и II класса опасности - как до значений, установленных гигиеническими нормативами, так и до величин приемлемого риска для здоровья населения.

По своему функциональному назначению санитарно-защитная зона является защитным барьером, обеспечивающим уровень безопасности населения при эксплуатации объекта в штатном режиме.

Санитарно-защитная зона промышленных производств и объектов разрабатывается последовательно: расчетная (предварительная) санитарно-защитная зона, выполненная на основании проекта с расчетами рассеивания загрязнения атмосферного воздуха и физического воздействия на атмосферный воздух (шум, вибрация, ЭМП и др.); установленная (окончательная) - на основании результатов натурных наблюдений и измерений для подтверждения расчетных параметров.

В санитарно-защитной зоне не допускается размещать: жилую застройку, включая отдельные жилые дома, ландшафтно-рекреационные зоны, зоны отдыха, территории курортов, санаториев и домов отдыха, территории садоводческих товариществ и коттеджной застройки, коллективных или индивидуальных дачных и садово-огородных участков, а также другие территории с нормируемыми показателями качества среды обитания; спортивные сооружения, детские площадки, образовательные и детские учреждения, лечебно-профилактические и оздоровительные учреждения общего пользования.

В санитарно-защитной зоне и на территории объектов других отраслей промышленности не допускается размещать объекты по производству лекарственных веществ, лекарственных средств и (или) лекарственных форм, склады сырья и полупродуктов для фармацевтических предприятий; объекты пищевых отраслей промышленности, оптовые склады продовольственного сырья и пищевых продуктов, комплексы водопроводных сооружений для подготовки и хранения питьевой воды, которые могут повлиять на качество продукции.

Допускается размещать в границах санитарно-защитной зоны промышленного объекта или производства здания и сооружения для обслуживания работников указанного объекта и для обеспечения деятельности промышленного объекта (производства):

- нежилые помещения для дежурного аварийного персонала, помещения для пребывания работающих по вахтовому методу (не более двух недель), здания управления, конструкторские бюро, здания административного назначения,

научно-исследовательские лаборатории, поликлиники, спортивно-оздоровительные сооружения закрытого типа, бани, прачечные, объекты торговли и общественного питания, мотели, гостиницы, гаражи, площадки и сооружения для хранения общественного и индивидуального транспорта, пожарные депо, местные и транзитные коммуникации, ЛЭП, электроподстанции, нефте- и газопроводы, артезианские скважины для технического водоснабжения, водоохлаждающие сооружения для подготовки технической воды, канализационные насосные станции, сооружения оборотного водоснабжения, автозаправочные станции, станции технического обслуживания автомобилей.

На схеме ограничений использования территорий (чертеж ГП – 4) в соответствии с СанПиН 2.2.1/2.1.1.1200-03 отображены ориентировочные размеры санитарно-защитных зон от существующих, реконструируемых и проектируемых территорий объектов и производств, являющихся источниками воздействия на среду обитания и здоровье человека.

Зоны охраны объектов культурного наследия (памятников истории и культуры) народов Российской Федерации.

К объектам культурного наследия (памятникам истории и культуры) народов Российской Федерации (далее - объекты культурного наследия) в целях настоящего Федерального закона относятся объекты недвижимого имущества со связанными с ними произведениями живописи, скульптуры, декоративно-прикладного искусства, объектами науки и техники и иными предметами материальной культуры, возникшие в результате исторических событий, представляющие собой ценность с точки зрения истории, археологии, архитектуры, градостроительства, искусства, науки и техники, эстетики, этнологии или антропологии, социальной культуры и являющиеся свидетельством эпох и цивилизаций, подлинными источниками информации о зарождении и развитии культуры.

В целях обеспечения сохранности объекта культурного наследия в его исторической среде на сопряженной с ним территории устанавливаются зоны охраны объекта культурного наследия: охранная зона, зона регулирования застройки и хозяйственной деятельности, зона охраняемого природного ландшафта.

Необходимый состав зон охраны объекта культурного наследия определяется проектом зон охраны объекта культурного наследия.

Охранная зона - территория, в пределах которой в целях обеспечения сохранности объекта культурного наследия в его историческом ландшафтном окружении устанавливается особый режим использования земель, ограничивающий хозяйственную деятельность и запрещающий строительство, за исключением применения специальных мер, направленных на сохранение и

регенерацию историко-градостроительной или природной среды объекта культурного наследия.

Зона регулирования застройки и хозяйственной деятельности - территория, в пределах которой устанавливается режим использования земель, ограничивающий строительство и хозяйственную деятельность, определяются требования к реконструкции существующих зданий и сооружений.

Зона охраняемого природного ландшафта - территория, в пределах которой устанавливается режим использования земель, запрещающий или ограничивающий хозяйственную деятельность, строительство и реконструкцию существующих зданий и сооружений в целях сохранения (регенерации) природного ландшафта, включая долины рек, водоемы, леса и открытые пространства, связанные композиционно с объектами культурного наследия.

Границы зон охраны объекта культурного наследия (за исключением границ зон охраны особо ценных объектов культурного наследия народов Российской Федерации и объектов культурного наследия, включенных в Список всемирного наследия), режимы использования земель и градостроительные регламенты в границах данных зон утверждаются на основании проекта зон охраны объекта культурного наследия в отношении объектов культурного наследия федерального значения - органом государственной власти субъекта Российской Федерации по согласованию с федеральным органом охраны объектов культурного наследия, а в отношении объектов культурного наследия межмуниципального значения и объектов культурного наследия местного (муниципального) значения - в порядке, установленном законами субъектов Российской Федерации.

Водоохранные зоны.

Водоохранные зоны отображены в соответствии с положениями Водного кодекса РФ (от 03.03.06г. №74-ФЗ) и Постановлением ЗСК Краснодарского края от15 июля 2009 года №1492-П «Об установлении ширины водоохранных зон и ширины прибрежных полос рек и ручьев, расположенных на территории Краснодарского края».

В пределах водоохранных зон запрещается использование сточных вод для удобрения почв, размещение кладбищ, скотомогильников, мест захоронения отходов производства и потребления, радиоактивных, химических, взрывчатых, токсичных, отравляющих и ядовитых веществ, осуществление авиационных мер по борьбе с вредителями и болезнями растений, движение и стоянка транспортных средств в необорудованных местах.

Допускаются проектирование, размещение, строительство, реконструкция, ввод в эксплуатацию, эксплуатация хозяйственных и иных объектов при условии оборудования таких объектов сооружениями, обеспечивающими охрану водных

объектов от загрязнения, засорения и истощения вод в соответствии с водным законодательством и законодательством в области охраны окружающей среды.

В границах прибрежных защитных полос наряду с ограничениями, установленными для водоохранных зон, запрещается распашка земель, размещение отвалов размываемых грунтов, выпас сельскохозяйственных животных и организация для них летних лагерей, ванн.

Зоны санитарной охраны источников питьевого и хозяйственно-бытового водоснабжения.

На территории Куйбышевского сельского поселения на основании действующих лицензий на недропользование осуществляют добычу подземных вод для целей питьевого и хозяйственно-бытового водоснабжения 5 водопунктов, согласно данным управления по недропользованию по Краснодарскому краю на 10 января 2010 года.

В данном проекте (графических материалах) отображены все источники питьевого и хозяйственно-бытового водоснабжения с зоной санитарной охраной первого пояса.

Режимы зон санитарной охраны второго и третьего поясов источников водоснабжения не установлены и не утверждены и требуют установки зоны санитарной охраны в соответствии с установленным порядком.

В соответствии с п. 2 статьи 43 Водного кодекса Российской Федерации, для водных объектов, используемых для целей питьевого и хозяйственно-бытового водоснабжения, должны быть установлены зоны, округа санитарной охраны в соответствии с законодательством о санитарно-эпидемиологическом благополучии населения. В данном проекте отображены все источники питьевого и хозяйственно-бытового водоснабжения, которым необходимо установить зоны санитарной охраны в соответствии с установленным порядком.

В соответствии с п.4, п. 18 N 52-ФЗ от 30.03.1999 г. «О санитарно-эпидемиологическом благополучии населения» по муниципальному образованию Куйбышевское сельское поселение Староминского района утвержденных проектов, границ и режима зон санитарной охраны водозаборов - нет.

Зоны санитарной охраны представляют с собой специально выделенную территорию, в пределах которой создается особый санитарный режим, исключающий возможность загрязнения подземных вод, а также ухудшение качества воды источника и воды, подаваемой водопроводными сооружениями.

В поселении в основном установлены зоны первого пояса водоохраны источников водоснабжения.

Зоны, подверженные воздействию чрезвычайных ситуаций природного и техногенного характера.

Границы территорий, подверженных риску возникновения чрезвычайных ситуаций природного и техногенного характера, а также текстовое описание территорий приводится в томе «Инженерно-технические мероприятия гражданской обороны…» утверждаемой части проекта, а так же в разделе 2.12. «Перечень основных факторов риска возникновения чрезвычайных ситуаций природного и техногенного характера» материалов по обоснованию, а так же в графических материалах материалов по обоснованию проекта - «Схема ограничений использования территории. Границы территорий, подверженных риску возникновения чрезвычайных ситуаций природного и техногенного характера». Перечень основных факторов риска возникновения чрезвычайных ситуаций природного и техногенного характера приводится в соответствующем разделе пояснительной записки.

Зоны охраняемых объектов.

Зоны охраняемых объектов - территории, на которых расположены охраняемые объекты, порядок определения границ которых и порядок согласования градостроительных регламентов для которых устанавливаются Правительством Российской Федерации.

Охраняемые объекты - здания, строения и сооружения, в которых размещены федеральные органы государственной власти; территории и акватории, прилегающие к указанным зданиям, строениям, сооружениям и подлежащие защите в целях обеспечения безопасности объектов государственной охраны; здания, строения и сооружения, находящиеся в оперативном управлении федеральных органов государственной охраны; предоставленные им земельные участки и водные объекты.

5.2.8. Зона особо охраняемых территорий

К землям особо охраняемых территорий относятся земли, которые имеют особое природоохранное, научное, историко-культурное, эстетическое, рекреационное, оздоровительное и иное ценное значение, которые изъяты в соответствии с постановлениями федеральных органов государственной власти, органов государственной власти субъектов Российской Федерации или решениями органов местного самоуправления полностью или частично из хозяйственного использования и оборота и для которых установлен особый правовой режим.

К землям особо охраняемых территорий относятся земли:

1) особо охраняемых природных территорий, в том числе лечебно-оздоровительных местностей и курортов;

2) природоохранного назначения;

3) рекреационного назначения;

4) историко-культурного назначения;

5) иные особо ценные земли в соответствии с настоящим Кодексом, федеральными законами.

Планируемые границы зон с особыми условиями использования территорий показаны на основном чертеже – генеральном плане поселения - и схеме функционального зонирования с ограничениями использования территории поселения утверждаемой части проекта, существующие - на схеме комплексной оценки территории материалов по обоснованию.

5.3. Размещение объектов капитального строительства

5.3.1. Развитие социальной инфраструктуры

В связи с дальнейшим развитием Куйбышевского сельского поселения в целом, а также населенных пунктов поселения, генеральным планом предусматривается строительство новых учреждений обслуживания с сохранением и реконструкцией существующих.

Расчет потребности поселков в основных учреждениях обслуживания произведен в соответствии с нормами СНиП 2.07.01- 89* «Градостроительство. Планировка и застройка городских и сельских поселений».

Учреждения и предприятия обслуживания, запроектированные за расчетным сроком, в расчеты не включены.

Размещение учреждений обслуживания периодического и эпизодического пользования принято на перспективу в соответствии с планировочной структурой населенных пунктов в общественном центре и подцентрах обслуживания реконструируемых районов. В их составе досугово-развлекательный и торгово-бытовые комплексы, рынки, автостоянки, медицинские учреждения, детские сады, школа, спортивные сооружения, парки, скверы и бульвары.

Все общественные центры связаны удобными транспортными и пешеходными маршрутами с зонами отдыха.

При размещении всех учреждений обслуживания учитывались нормативные радиусы доступности.

На схеме функционального зонирования определены зоны для размещения учреждений обслуживания с выделением территорий административно-делового, общеобразовательного, торгово-бытового, культурно -

просветительского, лечебно - оздоровительного, спортивно-рекреационного назначения.

Ниже в таблице 34 приводится перечень проектируемых и сохраняемых объектов обслуживания населения Куйбышевского сельского поселения.

Перечень объектов обслуживания

х. Восточный Сосык, х. Веселый, х. Западный Сосык, х. Мирный, х. Набережный, х. Сторожи Вторые, х. Сторожи Первые

Таблица 34

№ п/п	Наименование	Кол-во	Этажн.	Примечание
	2	3	4	5
СПОРТИВНЫЕ И ФИЗКУЛЬТУРНО - ОЗДОРОВИТЕЛЬНЫЕ СООРУЖЕНИЯ				
8	**Стадион**	1	---	реконстр.
УЧРЕЖДЕНИЯ ЗДРАВООХРАНЕНИЯ И СОЦИАЛЬНОГО ОБЕСПЕЧЕНИЯ				
9	**Амбулатория:** **-станция скорой медицинской помощи на 1 автомобиль** **-аптечный пункт**	1	1	реконстр.на первую очередь
10	**Фельдшерский пункт** **-аптека**	1	1	реконстр.на первую очередь
ПРЕДПРИЯТИЯ ТОРГОВЛИ, ОБЩЕСТВЕННОГО ПИТАНИЯ, БЫТОВОГО И КОММУНАЛЬНОГО ОБСЛУЖИВАНИЯ				
12	**Магазин смешанных товаров**	1	1	проект. на первую очередь
16	**Магазин смешанных товаров**	3	1	проект
ТЕРРИТОРИИ СПЕЦНАЗНАЧЕНИЯ				
26	**Кладбище**	1	---	проект

5.3.2. Развитие транспортной инфраструктуры

К зоне транспортной инфраструктуры в Куйбышевском сельском поселении относятся автомобильные дороги: автодорога регионального или межмуниципального значения ст.Староминская - ст.Ленинградская- ст. Павловская II технической категории и дороги местного значения.

На территории придорожной полосы автодороги ст.Староминская - ст.Ленинградская- ст. Павловская II технической категории в юго-восточной части Куйбышевского сельского поселения, предусмотрено размещение объектов придорожного сервиса, а именно- АЗС, при условии согласования с организациями, осуществляющими управление автодорогами.

В населенных пунктах поселения генеральным планом предусматривается создание единой системы транспортной и улично-дорожной сети в увязке с планировочной структурой населенных пунктов и прилегающим к ним территориям. Такая система призвана обеспечить удобные, быстрые и безопасные связи со всеми функциональными зонами, объектами внешнего транспорта и автомобильными дорогами общей сети.

Улично-дорожная сеть населенных пунктов решена проектом в виде непрерывной системы с учетом функционального назначения улиц и дорог, интенсивности транспортного и пешеходного движения, территориально-планировочной организации территории и характера застройки.

В составе улично-дорожной сети выделены улицы и дороги следующих категорий:

-поселковая дорога – осуществляет связь населенного пункта с внешней дорогой общей сети, в сложившихся условиях она является частью дороги межмуниципального значения;

-главные улицы – осуществляют связь жилых территорий с общественным центром;

-улицы в жилой застройке:

основная – осуществляет связь внутри жилых территорий и с главной улицей по направлениям с интенсивным движением,

второстепенная – осуществляет связь между основными жилыми улицами,

проезд – связь жилых домов, расположенных в глубине квартала, с улицей.

Ширина магистральных улиц продиктована сложившейся застройкой, что и определило ширину в красных линиях 20,0 – 30,0 м., ширину проезжей части – 7,0 – 12,0 м. Особое место при проведении реконструкции улично-дорожной сети необходимо уделить обеспечению удобства и безопасности пешеходного движения.

Проектом предусмотрено размещение открытых стоянок для временного хранения легковых автомобилей в жилых районах, в промышленных зонах, в общественных центрах, в зонах массового отдыха. Длительное содержание автомобилей для населения, проживающего в частных домах, предусмотрено на приусадебных участках.

5.3.3. Развитие инженерной инфраструктуры

5.3.3.1. Инженерная подготовка и вертикальная планировка территории

Инженерная подготовка территории Куйбышевского сельского поселения Староминского района на стадии разработки генерального плана – это комплекс

инженерных мероприятий, направленных на обеспечение пригодности территории для различных видов строительства, а также комплекс инженерных сооружений, инженерно-технических, организационно-хозяйственных и социально правовых мероприятий, обеспечивающих защиту территории от затопления, подтопления и эрозионных процессов.

Куйбышевское сельское поселение расположено в восточной части Староминского района. В его состав входят: х.Восточный Сосык, х. Западный Сосык, х.Веселый, х. Сторожи Первые, х. Сторожи Вторые, х.Мирный, х.Набережный.

На исследуемой территории развиты геологические и инженерно-геологические процессы, активации которых способствуют как природные факторы, так и хозяйственная деятельность человека.

В соответствии с инженерно-геологическими и гидрогеологическими условиями территории, представленными в отчете инженерно-геологических изысканий ООО ГеоАрхСтройПроект инженерно-геологической партии, выполненного в 2007 году, к неблагоприятным процессам на проектируемом участке следует отнести:

- подтопление;
- потенциальное подтопление;
- затопление в паводки;
- заболачивание;
- эрозионно-акумулятивные процессы временных водотоков (оврагообразование);
- просадка грунтов;
- дефляция, аккумуляция, пыльные бури;
- агрессивность подземных вод;
- сейсмичность.

Фоновая сейсмичность территории района согласно карты ОСР-97(А), СниП II-07-81-2000* составляет – 6 баллов. На территории пойм рек категория грунтов по сейсмическим свойствам – III, следовательно, итоговая сейсмичность на пойме – 7 баллов. На остальной территории категория грунтов по сейсмическим свойствам – II, следовательно, итоговая сейсмичность составит – 6 баллов.

В результате анализа природных условий, в целях повышения общего уровня благоустройства территории, с учетом рекомендаций СНиП 2.01.09-91 ″Здания и сооружения на подрабатываемых территориях и просадочных грунтах″, СНиП 2.06.15-85 ″Инженерная защита территорий от затопления и подтопления″, СНиП 2.01.15-90 ″Инженерная защита территорий, зданий и сооружений от опасных геологических процессов» и учитывая архитектурно-планировочные решения, принятые при разработке генерального плана Куйбышевского сельского поселения, предусмотрен следующий комплекс

основных мероприятий, направленных на ликвидацию неблагоприятных физико-геологических процессов и явлений, повышения благоустройства и санитарного состояния территории:

–Организация поверхностного стока и улучшение санитарного состояния территории.

–Защита от опасных физико-геологических процессов, а именно:

- понижение уровня грунтовых вод в зонах их высокого стояния;
- защита от подтопления и затопления;
- противоэрозионные мероприятия;
- защита от дефляции;
- мероприятия по устранению просадочных свойств грунтов.

3. Берегоукрепительные работы

4. Благоустройство водоемов.

5.Агролесомелиорация – посадка деревьев, кустарников, посев многолетних трав.

Особые условия строительства: подземные воды на пойменной территории и воды рек характеризуются агрессивными свойствами к бетонам и железебетонным конструкциям, просадочные свойства грунтов.

Указанные мероприятия представлены в объеме, необходимом для обоснования архитектурно-планировочных решений и подлежат уточнению на стадии рабочего проекта.

Графическое изображение проектируемых мероприятий дано на «Схеме инженерной подготовки территории» в М 1:25000 и М 1:5000.

Ниже представлена краткая характеристика намеченных настоящим проектом мероприятий.

Организация поверхностного стока и улучшение санитарного состояния территории.

В целях благоустройства планируемой территории, улучшения ее общих и санитарных условий проектом предусматривается организация поверхностного стока путем проведения мероприятий по водоотведению и устройства сети водостоков.

Организация водостоков

Организация полного и быстрого отвода поверхностного стока с застроенных и перспективных территорий является одним из важнейших элементов системы мероприятий по охране окружающей среды, благоустройству и инженерной подготовки местности.

Для отвода дождевых и талых вод с территории Куйбышевского сельского поселения настоящим проектом предусматривается следующее:

– строительство сетей ливневой канализации с учетом современного состояния населенных пунктов, входящих в границы проектируемого сельского поселения, и перспектив его развития;

– восстановление основных водоотводящих трактов;

– строительство открытых водоотводящих каналов;

– строительство дренажной системы на затопляемой территории;

– строительство водопропускных сооружений на всех перекрестках с расходом, исключающим подтопление прилегающих площадей;

– планировка территории с подсыпкой в нужном объеме.

Рельеф территории спокойный, с понижением к поймам реки, балок, каналов.

Схемой инженерной подготовки территории предполагается организация поверхностного водостока в населенных пунктах Куйбышевского сельского поселения.

При рассмотрении плана Куйбышевского сельского поселения выделено по одному водосборному бассейну в населенных пунктах:х.Веселый, х. Сторожи Первые, х. Сторожи Вторые, х.Мирный, х.Набережный; 4 водосборных бассейна в х.Западный Сосык; 2 водосборных бассейна в х.Восточный Сосык - в каждом из них проектируются очистные сооружения дождевой канализации, размещение которых определяется рельефом местности (см.таблицу 35).

Таблица 35

№ водосборного бассейна	Площадь водосборного бассейна, га	Наименование коллектора	Длина, м
х. Веселый			
1	47.6	ГК-1, р. Сосыка	978 .0
х. Сторожи Первые			
1	43.4	р. Сосыка	
х. Сторожи Вторые			
1	71.3	р. Сосыка	
х.Мирный			
1	36.9	ГК-1, р. Сосыка	1271 .0
х.Набережный			
1	26.0	ГК-1, р. Сосыка	830 .0
х.Западный Сосык			
1	38.4	балка Рудаго, р. Сосыка	
2	6.4	Балка, р. Сосыка	
3	59.0	Балка, р. Сосыка	
4	24.0	Балка, р. Сосыка	
х.Восточный Сосык			

1	38.4	Балка, р. Сосыка	
2	6.4	Балка, р. Сосыка	

При определении границ бассейнов и трассировки главных коллекторов учитывалось размещение очистных сооружений. В данном проекте из-за невозможности выноса очистных сооружений за пределы застройки, в каждом водосборном бассейне устраиваются локальные очистные сооружения.

Инженерной подготовкой предусматривается осуществить отвод дождевых вод со всех водосборных бассейнов сельского поселения. В каждом бассейне намечена индивидуально схема отвода поверхностного стока.

Схема стока по водосборным бассейнам выполнена на основании изучения топографических материалов и характера застройки, положения водоприемников и их уровенного режима.

В каждом бассейне проходит главный коллектор, который принимает поверхностный сток с прилегающей территории и отводит в водоприемник.

Согласно решениям разработанного генерального плана Куйбышевского сельского поселения на проектируемой территории предлагается комбинированная система отвода дождевых и талых вод с дальнейшим развитием открытой сети водостоков на участках с уклонами, удовлетворяющими нормативным и устройством закрытой системы водоотвода на участках с уклонами меньше нормативных, в центральной части населенных пунктов, на территории промзон.

Водосборную и транспортирующую сеть рекомендуется выполнять в лотках или в земляном русле. Размеры сечения кюветов и лотков назначаются в соответствии с расчетным расходом дождевых вод, определяемых по СНиП 2.04.03-85.

Основными элементами водоотводящей сети приняты кюветы, расположенные с двух сторон уличных дорог. В зависимости от расхода они устраиваются в ж/б лотках соответствующего сечения или земляных. В местах пересечения открытой сети с дорогами устраиваются переезды.

При пересечении лотковой сети с существующими и проектируемыми коммуникациями, а также на углах поворота, при впадении лотка в лоток, резких изменениях уклонов поверхности земли устраиваются сооружения различного типа.

Вид и размеры сечения канав и кюветов назначаются в соответствии с гидравлическим расчетом. Глубина их не должна превышать 1,2 м.

Более точно глубину заложения, длину и местоположение водоотводных лотков необходимо определить отдельным рабочим проектом.

Согласно требованиям СНиП 2.06.15-86 в районах 1-2 этажной застройки внутриквартальные кюветы рекомендуется строить открытыми.

Учитывая повышенные требования к охране водного бассейна и к качеству воды, выпуск загрязненных поверхностных вод с территории населенного

пункта рекомендуется выполнять через очистные сооружения с последующим сбросом после соответствующей очистки в водоприемники.

Проектом предусматривается отведение на очистные сооружения наиболее загрязненной части дождевых и талых вод с периодом повторяемости 0,05 года. При этом подвергается очистке наиболее концентрированная, по содержанию примесей большая часть стоков, формирующаяся при часто выпадающих мало интенсивных дождях, а также часть стока интенсивных ливней. Степень очистки сточных вод, сбрасываемых в водные объекты, должна отвечать требованиям "Правил охраны поверхностных вод от загрязнения сточными водами".

При открытой системе водоотвода поверхностных вод их очистку рекомендуется осуществлять в прудах отстойниках, размеры которых рассчитываются по СН 496-77 или применять локальные очистные сооружения полной заводской готовности "Свирь" производительностью до 500 л/с – для населенных пунктов с населением до 15-20 тыс. чел.

При большой площади водосборных бассейнов типы и мощности очистных сооружений и схемы систем водоотведения определяются расчетом, произведенным специализированной проектной организацией на стадии рабочего проекта.

Для уменьшения загрязненности поверхностного стока необходимо водосборную площадь содержать в надлежащем состоянии. Для этого необходимо:

– регулярно выполнять уборку территории;

– своевременно проводить ремонт дорожных покрытий;

– ограждать зоны озеленения бордюрами, исключающими смыв грунта во время ливневых дождей на дорожные покрытия;

– исключение сброса в дождевую канализацию отходов производства.

Расчетные расходы дождевых вод в л/сек определены по формуле СНиП 2.04.03-85 стр. 4-9 по методу предельных интенсивностей и справочнику Карагодина, Молокова ″Отвод поверхностных вод с городской территории″, Москва. Стройиздат.

Общий объем стока в границах проекта генерального плана Куйбышевского сельского поселения составляет 4892 л/сек.га в том числе:

1. х. Набережный - 26.0 га - 168 л/сек га;
2. х. Мирный - 36.9.0 га - 239 л/сек га;
3. х. Веселый - 47.6 га - 309 л/сек га;
4. х. Сторожи Первые - 71.3 га - 462 л/сек га;
5. х. Сторожи Вторые - 43.4 га - 281 л/сек га;
6. х. Западный Сосык - 127.8 га - 828 л/сек га, в том числе:
   - водосборный бассейн №1 - 38.4 га - 249 л/сек га;
   - водосборный бассейн №2 - 6.4 га - 42 л/сек га;
   - водосборный бассейн №3 - 59.0 га - 382 л/сек га;

- водосборный бассейн №4 - 24.0 га - 155 л/сек га;

7. х. Восточный Сосык - 197.5 га - 2605 л/сек га, в том числе:

- водосборный бассейн №1 - 110.6 га - 717 л/сек га;
- водосборный бассейн №2 - 121.7 га - 789 л/сек га;

Расчет выполнен на 20 минут 2% обеспеченности.

Основным водоприемником водостоков являются река Сосыка, каналы, пруды, балки и ложбины стока.

После очистки и отстоя, водостоки отводятся по рельефу в сторону водоприемников.

На стадии разработки генплана поселения в соответствии со СНиП II-04-2003 схема водоотвода решается только принципиально с показом основных коллекторов, площадок очистных сооружений и сооружений инженерной защиты от неблагоприятных природных факторов. Места их расположения и мощности уточняются на стадии рабочих проектов.

Для полного благоустройства застроенной территории рекомендуется разработка проекта дождевой канализации. Водосточная сеть закрытого типа является наиболее совершенной и отвечает всем требованиям благоустройства территорий. Она состоит из подземной сети водосточных труб – коллекторов, с приемом поверхностных вод дождеприемными колодцами и направлением собранных вод в водосточную сеть.

Дождеприемные колодцы устанавливаются вдоль лотков дорог на затяжных участках спусков (подъемов), на перекрестках и пешеходных переходах со стороны притока поверхностных вод, в пониженных местах при пилообразном профиле лотков дорог, в местах понижений, дворовых и парковых территорий, не имеющих стока поверхностных вод. Соединяются дождеприемники ветками с основным коллектором.

Диаметр водоотводного коллектора должен быть определен расчетом на стадии рабочего проекта.

Нормальная глубина заложения водосточных коллекторов 2-3 м, предельная 5-6 м.

Сброс ливневых вод после предварительной очистки должен производиться в водоприемники, расположенные за пределами зоны санитарной охраны источников водоснабжения.

Закрытая сеть водостоков предусматривается в зоне застройки по проездам, огражденным бортовыми камнями, и на территориях с незначительными уклонами – менее 0,004, на площадях, в местах расположения общественных зданий, где применение открытого типа водоотвода неприемлемо с точки зрения требований благоустройства.

Для разгрузки ливневой канализации и уменьшения подачи воды на очистные сооружения при больших расходах дождевого стока перед очистными

сооружениями устраиваются разделительные камеры. Они делят поток на 2 части:

- наиболее чистая направляется в водоем без очистки;
- загрязненная подается на очистные сооружения.

С целью уменьшения и выравнивания расходов, поступающих на очистные сооружения, при необходимости устанавливаются регулирующие емкости.

В качестве регулирующих емкостей можно использовать существующие пруды, не являющиеся источником питьевого водоснабжения и не используемые для купания и спорта.

Согласно "Техническим указаниям по проектированию и строительству дождевой канализации", с небольших селитебных территорий, допускается сбрасывать поверхностный сток без очистки.

Загрязненная часть воды, пройдя стадию очистки на очистных сооружениях, отводится в водоприемник.

Размеры очистных сооружений принимаются расчетом, согласно СНиП 2.04.03-85.

Степень очистки сточных вод, сбрасываемых в водные объекты, должна отвечать требованиям ″Правил охраны поверхностных вод от загрязнения сточными водами″. Необходимо выявлять возможность использования условно чистых дождевых вод для оборотного водоснабжения в технических целях, использование обезвреженных осадков для удобрения и других целей.

Тип очистных сооружений и схемы систем водоотведения должны быть разработаны на стадии рабочих проектов.

При застройке территории зданиями, сооружениями, прокладке асфальтовых дорог и тротуаров, устройстве спортивных площадок, зон отдыха объем фильтрации поверхностных вод уменьшится и увеличится объем воды, отводимый с территорий.

Строгое проведение всех мероприятий по отводу поверхностных вод является настоятельной необходимостью.

Данным проектом схема водоотвода дается как основа для дальнейших, более детальных разработок с определением диаметров водопропускных сооружений, уклонов, заглублений и т. п., выполняемых на стадии рабочих проектов.

При выполнении закрытой системы водоотвода для разработки рабочего проекта на сооружение по регулированию и отводу поверхностных вод, надлежит руководствоваться требованиями СНиП II-60-75**, СНиП 2.04.03-85.

В дальнейшем, каждое из мероприятий инженерной подготовки должно разрабатываться в виде самостоятельного проекта с учетом инженерно-геологической и гидрологической изученности территории и технико-экономических сопоставлений вариантов проектных решений.

К таким мероприятиям можно отнести укрепление берегов балок, расчистку дна балок и каналов, террасирование береговых бортов и прибрежных склонов, устройство дамб обвалования, строительство ливневой канализации, агролесомелиорацию.

Повышение гребня дамб обвалования над расчетным уровнем воды водных объектов необходимо определять в зависимости от класса защитных сооружений и с учетом требований СНиП 2.06.05-84.

Защита от опасных физико-геологических процессов

Застройка селитебной территории Куйбышевского сельского поселения в границах проекта генплана, рекультивация балок, прокладка автомобильных дорог в дальнейшем приведут к изменению гидрогеологических условий местности, рельефа, почвенного покрова, нарушению естественного стока осадков.

Эти инженерные сооружения создают химическое, тепловое, биологическое, механическое воздействие на грунты и повышают их агрессивно-коррозийные свойства.

Первоочередными мероприятиями по осуществлению защиты проектируемой территории от опасных природных процессов являются:

1.Обеспечение территории качественными изыскательскими материалами особенно на предмет наличия подтопления территорий, с их подробной характеристикой и выделением наиболее опасных для строительства территорий.

2. Разработка мероприятий по защите территории от подтопления, затопления и заболачиваемости с учетом уточненных гидрологических данных по паводкам редкой повторяемости (1% обеспеченности) в соответствии со СНиП 2.06.15-85 ″Инженерная защита от затопления и подтопления″.

3. Учет сейсмичности при строительстве новых зданий и сооружений и усилении конструкций, построенных в прежние годы зданий и сооружений.

В связи с принятыми архитектурно-планировочными решениями при разработке генерального плана Куйбышевского сельского поселения в данном проекте предусматриваются следующие мероприятия:

- дренирование территории с высоким стоянием уровня грунтовых вод;
- защита от подтопления и затопления пойменных территорий;
- противоэрозионные мероприятия;
- защита от ветровой дефляции;
- устранение просадочных свойств грунтов.

Дренирование территории с высоким стоянием грунтовых вод

В пониженных местах, в пойме реки Сосыка, балках, оврагах наблюдается повышенное стояние грунтовых вод.

В период выпадения осадков имеет место образование верховодки, способствующей подтоплению территории и снижению ее инженерных и санитарных свойств.

Проектом предусматривается засыпка или намыв этих территорий с одновременным их дренированием.

Понижение уровня грунтовых вод на застроенной территории предусматривается осуществлять трубчатым дренажем. Выпуск дренажных вод предусматривается через ливневые коллекторы.

Необходимо перечисленные работы выполнить на стадии проекта.

Защита от подтопления, затопления и заболачиваемости территории

Подтопление территории осуществляется подземными водами, первым от поверхности водоносным горизонтом, представляющим основной интерес при инженерных изысканиях для строительства. Существующее положение уровня или напора подземных вод и возможность его изменения в период строительства и последующей эксплуатации возводимых зданий и сооружений влияют на выбор типа фундамента и его размеров, а также на выбор водозащитных мероприятий и характер производства строительных работ.

Основной источник питания подземных вод – атмосферные осадки. Лишь на сравнительно ограниченных участках существенную роль в питании подземных вод приобретает подток из нижележащих водоносных горизонтов и из поверхностных водотоков (в период паводков), а также из поверхностных водоемов.

Грунтовый поток характеризуется незначительным уклоном к западу, в соответствии с направлением течения реки. Уровень грунтовых вод тесно связан с уровнем воды в балках. В период паводков уровень грунтовых вод поднимается до глубины 0,5-1,0 м, а на участках замкнутых понижений грунтовые воды выходят на поверхность.

В связи с низкой фильтрационной способностью грунтов, понижение уровня грунтовых вод происходит значительно медленнее, чем падение и подъем воды в реке. Поэтому, в период паводков на участках, прилегающих к реке, уровень грунтовых вод несколько выше, чем на остальной территории.

Процесс подтопления в зависимости от его развития по территории может носить: объектный (локальный) – отдельные здания, сооружения и участки и площадной характеры.

В зависимости от источников питания выделяют три основных типа подтопления: градостроительный (городской), гидротехнический и ирригационный.

На основании имеющихся архивных материалов представлен анализ факторов и причин подтопления изученной территории.

Причинами подтопления являются несколько факторов:

Техногенные:

сооружение искусственных прудов;

зарегулирование реки;

утечки из водонесущих коммуникаций;

барражный эффект дорог, отсутствие водопропускных сооружений;

изменение влажностного режима в местах плотной застройки, т.е. уменьшение испарения влаги под зданиями и сооружениями;

Естественные:

близкое залегание водоупорных грунтов;

низкие фильтрационные свойства грунтов;

заиление русел и тальвегов ложбин стока;

реакция на глобальные тектонические изменения в земной коре.

В районе к таким площадям отнесены территории пойм реки, балок и устьев ложбин стока.

Принимая во внимание, глобальные тектонические причины и катастрофические паводковые условия, на карте инженерно-геологического районирования выделена территория потенциального подтопления, где уровень распространения подземных вод находится на глубине от 2.0 до 5.0м по среднемноголетним наблюдениям. На этой территории в обычные годы уровень подземных вод не может достигнуть поверхности земли и лишь в периоды катастрофических осадков и других явлений возможно на части этой территории уровень подземных вод достигнет поверхности. В рамках данной работы не представляется возможным более точно охарактеризовать этот процесс.

Затопление территории поверхностными водами распространено на поймах, вблизи русла, устьях ложбин стока и замкнутых понижениях во время паводков.

По среднемноголетним наблюдениям паводок происходит весной, обычно в марте (реже в конце февраля), формируясь от таяния снегов, иногда при одновременном выпадении дождей. Нередки и летние паводки. Затопление паводковыми водами обычно носит кратковременный характер, т.е. 2-5 дней.

В прибрежной полосе рек и в устьях балок в период обильных осадков поверхностные и подземные воды образуют один водоносный горизонт, который достигает поверхности земли. Воды застаиваются в пониженных частях поймы и ложбин в связи с малыми уклонами поверхности и слабыми фильтрационными свойствами глинистых грунтов, таким образом, и развивается заболачивание.

Подземные воды агрессивны к бетонным и железобетонным конструкциям.

Защита от подтопления должна включать:

-локальную защиту зданий, сооружений, грунтов оснований и защиту застроенной территории в целом;

-водоотведение;

-утилизацию (при необходимости очистки) дренажных вод;

-систему мониторинга за режимом подземных и поверхностных вод, за расходами (утечками) и напорами в водонесущих коммуникациях, за деформациями оснований, зданий и сооружений, а также за работой сооружений инженерной защиты.

Локальная система инженерной защиты должна быть направлена на защиту отдельных зданий и сооружений. Она включает дренажи (кольцевой, лучевой, пристенный, пластовый, вентиляционный, сопутствующий), противофильтрационные завесы и экраны.

Территориальная система должна обеспечивать общую защиту застроенной территории (участка). Она включает перехватывающие дренажи (береговой, отсечный, систематический, и сопутствующий), противофильтрационные завесы, вертикальную планировку территории с организацией поверхностного стока, прочистку открытых водотоков и других элементов естественного дренирования, дождевую канализацию регулирование уровенного режима водных объектов.

При проектировании и выборе способов защиты от подтопления необходимо провести инженерные изыскания в соответствии с СП 11-105-97, часть II.

Инженерная защита от затопления, включает:

-создание водопропускных сооружений;

-регулирование стока поверхностных вод и т.д.;

При выборе конструкций сооружений следует учитывать, кроме их назначения, наличие местных строительных материалов и возможные способы производства работ.

По берегам рек и балок предусмотреть посадку влаголюбивых деревьев, кустарников и посев трав. Запретить в пределах водоохраной зоны размещение складов ядохимикатов и удобрений, складирование мусора, отходов производства.

В целях защиты от подтопления и затопления пойменных территорий проектом кроме вышеперечисленных предусматриваются мероприятия по расчистке и регулированию русла реки, балок и каналов, создание уклона русла реки, расчистка существующих водопропускных труб или замена их в случае необходимости.

Противоэрозионные мероприятия

Эрозионно-аккумулятивные процессы временных водотоков (оврагообразование). Выделяются два типа деятельности временных текучих вод. Первый – плоскостная эрозия и делювиальная аккумуляция – происходят, когда выпадающие атмосферные осадки, мигрирующие струйками, скатываясь по склону, захватывают, уносят и откладывают мелкие частицы; второй – **линейная эрозия** – вода, концентрируясь в потоки, текущие в руслах, производит линейный размыв, углубляя дно и стенки своего русла.

На территории Староминского района имеют развитие оба этих типа водной эрозии, однако площадное их развитие весьма ограничено.

Площадной смыв является начальной стадией развития водной эрозии, происходит на склонах крутизной от 2°-3° и характеризуется смыванием рыхлых пород без следов линейного размыва. Смыву подвергается в основном, гумусированный слой почвы и почвенный горизонт А. Основными причинами развития этого вида эрозии являются талые воды и ливневые осадки, а также распашка склонов, причем техногенные факторы являются основными. В результате смыва в днищах балок и лощин образуются намывные делювиальные шлейфы.

Помимо площадного смыва, существует струйчатый смыв, происходящий по небольшим , непостоянным мигрирующим промоинам, с глубиной вреза 10-30 см. При струйчатом смыве размываются гумусированный слой и почвенные горизонты А и В. При ненарушенном растительном покрове площадной и струйчатый смыв практически не проявляется. Эти явления возникают на распаханных склонах, а также по проселочным дорогам, пересекающим эти склоны. На территории Староминского района площадной смыв и струйчатая эрозия приурочены к нижним частям склонов долин балок, где пораженность площади этими процессами, в среднем, составляет 1%.

Линейная эрозия временных водотоков образует такие формы рельефа, как ложбины, промоины, овраги и балки. Промоины и небольшие рытвины, образовавшиеся на склонах в результате струйчатого размыва, при благоприятных условиях могут дать начало образованию оврагов. Овраги развиваются на склонах, сложенных слабосвязанными рыхлыми отложениями: глинами, супесями, суглинками, особенно лессовидными.

В развитии оврагов выделяются 4 стадии. На первой стадии образуются промоины, рытвины, понижения, глубиной до 30-50 см, реже до 1м с крутыми или отвесными бортами. Такие формы микрорельефа могут возникнуть в течение одного дождя. Во вторую стадию происходит врезание оврага в склон своей вершинной частью и его рост в длину и глубину. Глубина оврага достигает 10-25м, склоны по-прежнему крутые и активно разрушаются. На этой стадии овраги часто бывают висячими – врезанными в склоны основной долины. В третьей стадии происходит выравнивание продольного профиля оврага, то есть его устье достигает местного базиса эрозии, при этом происходит его дальнейшее углубление и расширение. Склоны оврага остаются крутыми и обрывистыми, но в подошве начинает образовываться овражный пролювий и делювий, который быстро покрывается растительностью. В четвертую, заключительную стадию развития дальнейший рост и углубление оврагов прекращается, овраг начинает расширяться за счет разрушения и выполаживания склонов до угла естественного откоса данных пород. Продукты размыва накапливаются на дне оврага, выположенные склоны быстро зарастают и овраг превращается в балку.

Новое оживление процессов оврагообразования может произойти при нарушении естественного равновесия, прежде всего, при понижении базиса эрозии или увеличении количества осадков. При этих условиях в дно балки часто врезаются донные овраги, а на склонах образуются береговые овраги. Таким образом, овражное расчленение может вторично накладываться на более древние эрозионные формы.

В целом, подверженность территории Куйбышевского района эрозии временных водотоков можно расценивать как очень низкую.

Наиболее активным экзогенным процессом в пределах Куйбышевского сельского поселения является боковая эрозия реки Сосыка, балок, оврагов.

В связи с этим проектом предусмотрено выполнение противоэрозионного регулирования территории путем максимального сохранения почвенного покрова и растительности, регулирования и укрепления русел балок, профилирование и укрепление подрезанных склонов, регулирование стока поверхностных и дождевых вод.

Для предотвращения эрозии бортов береговых склонов и днища балок необходимо выполнить берегоукрепительные работы, а именно:

- профилирование откосов с их укреплением;
- профилирование склонов для предотвращения задержки ливневых и талых вод;
- укрепление берегов реки, каналов одерновкой, мощением;
- укрепление склонов посевом трав, редкой посадкой деревьев и кустарников для проветривания и быстрого осушения склонов.

Защита от ветровой дефляции

Эоловые процессы, дефляция на территории изысканий наиболее активно протекают в периоды черных пыльных бурь, особенно ранней весной, когда еще нет растительности, а вследствие сухой и малоснежной зимы в почве мало влаги. Сильные восточные и северо-восточные ветры быстро иссушают верхние слои почвы, выдувая ее вместе с посевами и унося на значительное расстояние.

Пыльные бури в степной части края бывают раз в 2-3 года, повторяемость их на остальной части раз в 5-6 лет. Сильные пыльные бури, охватывающие большую часть территории края, были в 1948, 1949, 1955, 1957, 1960, 1964, 1965, 1969 годах. Число дней с пыльными бурями колеблется от 3-5 до 10-12 дней.

Наиболее совершенной защитой почвы от дефляции является растительность. Одним из видов могут служить лесные насаждения.

Устранение просадочных свойств грунтов.

Из специфических грунтов на территории изысканий распространены:

- просадочные грунты;
- органо-минеральные (илы).

Просадочные грунты

Просадочные грунты обособлены при проектировании потому, что основания, сложенные просадочными грунтами, должны проектироваться с учетом их особенности, заключающейся в том, что при повышении влажности выше определенного уровня они дают дополнительные деформации просадки от внешней нагрузки или от собственного веса.

Грунтовые условия площадок, сложенных просадочными грунтами, в зависимости от возможности проявления просадки грунтов от собственного веса подразделяются на два типа:

I – тип – грунтовые условия, в которых возможна в основном просадка от внешней нагрузки, а просадка от собственного веса отсутствует или не превышает 5см;

II – тип грунтовые условия, в которых, помимо просадки грунтов от внешней нагрузки, возможна их просадка от собственного веса и размер ее превышает 5см.

На площади работ выделены только грунты первого типа грунтовых условий по просадочности.

В пределах надпойменной террасы выделен один инженерно-геологический элемент с просадочными свойствами:

ИГЭ - 5 – суглинки тяжелые, твердые, пылеватые, просадочные. Первый тип грунтовых условий по просадочности. Начальное просадочное давление 150кПа. Мощность просадочного слоя от 2.5 до 5.0, в зависимости от гипсометрического положения.

В пределах склонов межбалочных водоразделов и водоразделов выделен также один инженерно-геологический элемент с просадочными свойствами:

ИГЭ - 10 – суглинки твердые, тяжелые, пылеватые, просадочные. Первый тип грунтовых условий по просадочности. Начальное просадочное давление 90кПа. Мощность просадочного слоя 5.0 и более, в зависимости от гипсометрического положения.

Кроме того, просадочными свойствами обладают почвы, залегающие выше описанных грунтов.

Органо-минеральные грунты

Органо-минеральные грунты (илы) обособлены потому что, основания, сложенные водонасыщенными биогенными грунтами (заторфованными, торфами и сапропелями) и илами или грунты, включающие эти отложения, должны проектироваться с учетом их большой сжимаемости, медленного развития осадок во времени и возможности в связи с этим возникновения нестабилизированного состояния, существенной изменчивости и анизотропии прочностных, деформационных и фильтрационных характеристик и изменения их в процессе консолидации основания, а также значительной тиксотропии илов.

Следует учитывать также, что подземные воды в биогенных грунтах и илах, как правило, сильно агрессивны к материалам подземных конструкций.

По характеру залегания биогенные делятся на грунты открытые, погребенные и искусственно погребенные.

К открытым относятся биогенные грунты, не перекрытые естественно сформированными песчано-глинистыми отложениями.

К погребенным грунтам относятся биогенные грунты, залегающие в виде линз и прослоев на различной глубине и перекрытые естественно сформированными отложениями.

Искусственно погребенными следует называть биогенные грунты, перекрытые искусственно сформированными отложениями.

Отложения, выделяемые в данной работе, отнесены к **погребенным илам**. Обычно илы погребены под аллювиальными отложениями или под водой.

При проектировании на илах необходимо учитывать их специфические свойства: тиксотропию и газовыделение.

Органо-минеральные грунты распространены в пределах пойменных террас, русел р. Сосыки, балок и устьев ложбин стока. Суммарная мощность их различна, но в целом, она превышает 5.0м. Залегают эти грунты на глубинах 2.0-

3.0м и более. Представлены они следующими инженерно-геологическими элементами:

ИГЭ-2 – илы суглинистые, пылеватые, текучие. Модуль деформации – 2.0 Мпа.

ИГЭ-3 – илы глинистые, текучие, с прослоями торфа. Модуль деформации 1.3 Мпа.

Просадочные грунты широко распространены как покровные на надпойменных террасах и лессовой равнине. Как правило, грунты, обладающие просадочными свойствами, тесно связаны с эоловой аккумуляцией и проявляют свои свойства в результате замачивания. Особо опасным этот процесс можно считать в тех местах, где возможно резкое колебание уровня подземных вод и где возможны утечки из водонесущих коммуникаций.

При проектировании и выборе способов устранения просадочных свойств грунтов необходимо провести инженерные изыскания в соответствии с СП 11-105-97, часть III. Устранение просадочных свойств грунтов выполнять в соответствии со СНиП 2.01.09-91 ″Здания и сооружения на подрабатываемых территориях и просадочных грунтах″. Описание по устранению просадочных свойств смотри Заключение.

Защита от ветровой дефляции

Эоловые процессы, дефляция на территории изысканий наиболее активно протекают в периоды черных пыльных бурь, особенно ранней весной, когда еще нет растительности, а вследствие сухой и малоснежной зимы в почве мало влаги. Сильные восточные и северо-восточные ветры быстро иссушают верхние слои почвы, выдувая ее вместе с посевами и унося на значительное расстояние.

На проектируемой территории уязвимыми для дефляции можно считать незастроенные склоны межбалочных водоразделов. Наиболее совершенной защитой почвы от дефляции является растительность. Одним из видов могут служить лесные насаждения.

Мероприятия по берегоукреплению и благоустройству водоемов

В настоящее время санитарное состояние водоемов неудовлетворительное. Прибрежные территории и дно водоемов заилены, берега поросли камышовой растительностью. Дно балок сложено песчанными и суглинистыми иловатыми грунтами.

Берегоукрепительные работы водоемов необходимо выполнить для предотвращения эрозии бортов береговых склонов и днища.

Использование геокомпозитной сетки Макмат позволит восстановить плодородный слой откосов и защитить их от эрозионных процессов. Благодаря ворсистой лицевой поверхности сетка Макмат способна аккумулировать в себе частички грунта и препятствовать эрозии поверхностного слоя почвы.

В данном проекте инженерной подготовкой предусматривается ряд мероприятий, направленных на благоустройство водоемов, а именно:

- расчистка водоемов и прибрежных территорий, углубление дна;
- регулирование русла балок;
- профилирование берегов;
- подсыпка заболоченных участков прибрежных территорий;
- посадка зеленых насаждений, в том числе влаголюбивых, играющих роль берегового дренажа, посев трав;
- устройство пешеходных прогулочных связей, удобных подъездов и подходов к воде;
- укрепление откосов откосными бетонными плитами или мощением камнем, одерновкой, сеткой Макмат и посевом трав;
- прочистка существующих труб, замена дамб на мосты.
- не допускать скопления мусора и бытовых отходов на прибрежной территории.

В случае засыпки временных водотоков и водоемов необходимо устройство в основании подсыпки фильтрующего слоя или пластового дренажа, а постоянные водотоки необходимо заключать в коллекторы с сопутствующими дренами.

Грунт от расчистки водоемов использовать для отсыпки прибрежных территорий.

После рекультивации (при застройке новых жилых кварталов), вывоз грунта рекомендуется направить на берега водоемов для устройства прогулочных, пляжных и спортивных зон, для улучшения санитарно-гигиенических условий для отдыхающих и повышения уровня благоустройства хутора Куликовский в прибрежной части.

Берегоукрепительные работы предусмотреть с устройством обвалования, профилированием откосов 1:2, и укреплением одерновкой.

Также, в целях берегоукрепления, по берегам реки предусмотреть посадку деревьев, кустарников и посев многолетних газонных трав.

Агролесомелиорация

Агролесомелиорация включает в себя защиту природных ландшафтов территорий, а также предусматривает использование территории для создания санитарно-защитных зон, лесопарков, лечебно-оздоровительных объектов, зон отдыха, водоохранных зон.

Согласно генеральному плану система зеленых насаждений состоит из:

- зеленых насаждений общего пользования в жилой и общественной зонах;
- зеленых насаждений специального назначения;
- зеленых насаждений ограниченного пользования.

При устройстве покрытий тротуаров, прогулочных дорожек и т.д. необходимо максимально сохранять зеленые насаждения.

Все существующие насаждения общего пользования также сохраняются.

В состав мероприятий по агролесомелиорации включена планировка территории, посев многолетних трав, посадка деревьев и кустарников.

В комплексе мероприятий по охране и рациональному использованию водоемов одним из главных является регулирование их стока.

Среди многих факторов, влияющих на сток, особое значение имеет водоохранная растительность. Она обеспечивает интенсивное поглощение почвой талых и дождевых вод, перевод их из поверхностного стока в грунтовой, что способствует удлинению стока за счет периода его поступления в водоемы, устраняет бурные наводнения весной, создает полноводность водоемов в межень и предохраняет их от обмеления и заиления. Лесные и парковые насаждения по берегам водоемов благодаря своей кальматирующей способности наиболее полно проявляют почвозащитное, берегоукрепительное и водоохранное влияние.

На пойменных участках с высоким стоянием грунтовых вод и даже покрытых тонким слоем воды необходимо производить посадку влаголюбивых растений (биодренаж) – ольхи, особых сортов ивы, камыша, тростника и др.

Норма зеленых насаждений общего пользования определена численностью постоянного населения в соответствии со СНиП 2.07.01-89* ″Планировка и застройка городских и сельских поселений″.

Подбор растений, их размещение в плане, типы и схемы посадок следует назначать в соответствии с почвенно-климатическими условиями и СНиП III-10-75 ″Благоустройство″ на стадии рабочего проекта.

Особые условия строительства

Территория Куйбышевского сельского поселения по комплексу природных условий (подтопление территорий, наличие просадочных грунтов I типа) соответствует II и III категории инженерно-геологических условий (СП II-105-97, часть I, приложение Б).

Из специфических грунтов на территории изысканий распространены просадочные и органо-минеральные грунты.

Большая часть проектируемой территории населенных пунктов Куйбышевского сельского поселения застроена, часть территории свободна от застройки.

Сейсмичность участка работ для объектов массового строительства 6 баллов (изменение №5 в СНиП II-7-87, карта А).

Основными факторами, осложняющими строительство, являются:

- наличие просадочных грунтов;
- подтопление, затопление и заболачивание пониженных участков поверхности;
- агрессивность подземных вод к бетонам и металлическим конструкциям;
- сейсмичность.

В связи с чем, на территории необходимо вести сейсмостойкое проектирование и строительство общественных систем жизнеобеспечения, включающих в себя сети транспорта, водоснабжения, канализации, газо- и электроснабжения, средств связи.

Балл сейсмичности на территориях, расположенных в зоне возможных оползневых подвижек и на территориях подтопления, должен быть увеличен.

Заключение и рекомендации по строительству

Основными факторами, осложняющими строительство зданий и сооружений, являются неоднородность геологического строения территории, высокий уровень подземных вод, заболачивание пониженных участков рельефа, сейсмичность.

Доминирующими опасными процессами, инженерные мероприятия по которым наиболее сложны и дорогостоящи, на территории Куйбышевского сельского поселения является просадка грунтов, наличие органо-минеральных грунтов, поэтому при строительстве необходимо соблюдать следующие рекомендации:

1. минимальная глубина заложения фундаментов рекомендуется не менее нормативной глубины промерзания – 0,8 м; а на участках развития насыпных грунтов ниже их подошвы;
2. в качестве грунтов оснований фундаментов рекомендуются суглинки и глины в соответствии со СНиП 2.01.09-91 ″Здания и сооружения на подрабатываемых территориях и просадочных грунтах″;
3. во всех случаях необходимо учитывать просадочные свойства грунтов и предусмотреть мероприятия по защите их от замачивания. Устранение просадочных свойств грунтов в пределах верхней зоны просадки или ее части достигается уплотнением тяжелыми трамбовками, устройством грунтовых

подушек, вытрамбовыванием котлованов, в том числе с устройством уширения из жесткого материала, химическим или термическим способом. В пределах всей просадочной толщи устранение просадочных свойств достигается глубинным уплотнением грунтовыми сваями, предварительным замачиванием грунтов основания. Кроме того, рекомендуется прорезать просадочную толщу и опирать фундаменты на непросадочные основания;

4. почвенно-растительный слой подлежит срезке с последующим использованием для рекультивации земель;

5. все работы по инженерной защите территории застройки выполнять в соответствии с п.2 СНиП 2.01.15-90 ″Инженерная защита территорий, зданий и сооружений от опасных геологических процессов″;

6. инженерную защиту территорий от затопления и подтопления выполнять в соответствии со СНиП 2.06.15-85 ″Инженерная защита территорий от затопления и подтопления″;

7. здания и сооружения повышенной категории ответственности разрабатывать с учетом антисейсмических мероприятий по СНиП II-7-81* ″Строительство в сейсмических районах″ и ТСН 22-302-2000 ″Строительство в сейсмических районах Краснодарского края″;

8. при строительстве зданий и сооружений на площадках с высоким уровнем стояния грунтовых вод необходимо выполнить работы по водопонижению, устройство дренажей по отдельному рабочему проекту;

9. в процессе работы не допускать длительного простоя открытых котлованов и замачивания их дна атмосферными осадками;

10. все работы нулевого цикла проводить в сухое время года с соблюдением ″Правил технической эксплуатации сооружений инженерной защиты городов″;

11. при производстве строительных работ необходимо принимать меры по защите бетонных и металлических конструкций в пойменной части территории, на остальной территории подземные воды не агрессивны к металлическим и железобетонным конструкциям. Защиту строительных конструкций выполнять в соответствии со СНиП 2.03.11-85.

Приведенный состав инженерных мероприятий разработан в объеме, необходимом для обоснования планировочных решений и подлежит уточнению на последующих стадиях проектирования.

При освоении территории на каждом отдельном участке, под каждый объект необходимо проведение детальных инженерно-геологических изысканий.

Состав защитных сооружений следует назначать в зависимости от состава и характера опасных геологических процессов (постоянного, сезонного, эпизодического) и величины ими приносимого ущерба.

Проведение работ по организации поверхностного стока, восстановление естественного стока в системе каналов создадут благоприятные условия для строительства на площадях, отнесенных к условно-благоприятным.

Защитные мероприятия направлены на устранение основных причин опасных геологических процессов и должны быть разработаны в полном объеме на стадии проекта.

5.3.3.2. Водоснабжение и канализация

Настоящей частью проекта решаются вопросы водоснабжения и канализации Куйбышевского сельского поселения Староминского района Краснодарского края на стадии генерального плана.

В состав Куйбышевского сельского поселения входят : х.Восточный Сосык, х.Веселый, х.Западный Сосык, х.Мирный, х.Набережный, х.Сторожи Первые, х.Сторожи Вторые.

Проектные решения раздела «Водоснабжение и канализация» приняты на основании задания на проектирование, санитарного задания, справок и схем существующего водоснабжения, выданных заказчиком, архитектурно-планировочных решений, принятых при разработке проекта, и в соответствии со следующими действующими нормативными документами:

– СНиП 2.04.02-84* «Водоснабжение. Наружные сети и сооружения»;

– СНиП 2.04.03-85* «Канализация. Наружные сети и сооружения»;

– справочным пособием (к СНиП 2.04.03-85) «Проектирование сооружений для очистки сточных вод»;

– СанПиН 2.1.4.1074-01 «Питьевая вода. Гигиенические требования к качеству воды централизованных систем питьевого водоснабжения. Контроль качества»;

– МДК 3-01.2001 «Методические рекомендации по расчету количества и качества принимаемых сточных вод и загрязняющих веществ в системы канализации населенных пунктов»;

– СанПиН 2.1.5.980-00 «Водоотведение населенных мест. Санитарная охрана водных объектов. Гигиенические требования к охране поверхностных вод»;

– ГН «Предельно допустимые концентрации (ПДК) химических веществ в водных объектах хозяйственного и культурно-бытового водопользования» (ГН 2.1.5.689-89);

– МУ 2.1.5.800-99 «Организация санэпиднадзора за обеззараживанием сточных вод»;

– МУ 2.1.5.732-99 «Санитарно-эпидемиологический надзор за обеззараживанием сточных вод ультрафиолетовым излучением»;

– СанПиН 2.1.4.1110-02 «Зоны санитарной охраны источников водоснабжения и водопроводов питьевого назначения»;

– пособием к СНиП 11-01-95 по разработке раздела «Охрана окружающей среды»;

– пособиям к СНиП 2.04.02-84* и СНиП 2.04.03-85 по объему и содержанию технической документации внеплощадочных систем водоснабжения и канализации;

– СНиП 11-01-95 «Инструкция о порядке разработки, согласования, утверждения и составе проектной документации на строительство предприятий, зданий и сооружений», а также требованиями ряда других нормативных документов.

Инженерно-геологические условия

Геологическое строение территории обусловлено геоморфологическим положением и включает следующие стратиграфо-генетические комплексы, распространенные с поверхности до разведанной глубины –15.0м:

-современные аллювиальные отложения русла и пойм рек (aQ_{IV});

-голоценовые пролювиально-делювиальные отложения (pdQ_{IV});

-голоцено-верхнеплейстоценовые делювиальные отложения ложбин стока (dQ_{III-IV});

-верхнеплейстоценовые покровные эолово-делювиальные (vdQ_{III});

-верхнеплейстоценовые аллювиальные (aQ_{III}).

Аллювиальные ($a\ Q_{IV}$) отложения представлены глинами, суглинками, от полутвердой консистенции до текучепластичной, иловатыми, с прослоями песка к подошве разреза. В целом, состав аллювиальных отложений отражает режим спокойного течения, отсутствие грубообломочного материала указывает на аккумулятивный характер.

Голоценовые пролювиально-делювиальные отложения ($pd\ Q_{IV}$) являются покровными для пойменной террасы и представлены суглинками, реже супесями. По составу суглинки легкие, с включением гнезд песка, ила и супеси к подошве.

Голоцено-верхнеплейстоценовые делювиальные отложения (dQ_{III-IV}) являются покровными для склонов водоразделов и представлены суглинками просадочными и непросадочными. По составу суглинки легкие, с редким включением гнезд песка к подошве.

Верхнеплейстоценовые эолово-делювиальные покровные отложения ($vd\ Q_{III}$) распространены на поверхности надпойменной террасы р. Сосыки, склонах межбалочных водоразделов и водоразделах. Представлены они суглинками лессовыми сезонно просадочными, непросадочными и просадочными, по составу тяжелыми, с гнездами и включениями рыхлых и твердых карбонатов.

Мощность покровных отложений в целом выдержана и составляет 5,0 -10 м и более.

Верхнеплейстоценовые аллювиальные отложения (а Q_{III}) залегают под покровными на надпойменной террасе р. Сосыки и представлены суглинками, глинами, с прослоями, гнездами и линзами песка.

Под вышеописанными покровными отложениями залегают более древние покровные эолово-делювиальные отложения, представленные непросадочными суглинками и глинами (vd Q_{II}, vd Q_{I}, vd Q_{E}).

Амплитуда колебаний уровня подземных вод изменяется до 0.5 м. Режим уровней и амплитуда определяется водоносностью года и распределением осадков внутри года.

Разновидность режима характеризуется положением уровней на глубине более 10.0м по среднемноголетним наблюдениям.

Подземные воды, не обладают агрессивными свойствами.

Проектируемое водоснабжение

Расчетное водопотребление принято по планируемому количеству населения согласно степени благоустройства жилой застройки, в соответствии с архитектурно-планировочной частью проекта и указаний СНиП 2.04.02-84* с учетом существующей застройки.

Проектом решается вопрос централизованного водоснабжения населения с учетом пожаротушения.

Расчет водопотребления выполнен в табличной форме и приведен в таблицах 36 - 42

Табл 36 .Данные по водопотреблению-вставить в ПЗ

Табл 37.Данные по водопотреблению-вставить в ПЗ

Табл 38.Данные по водопотреблению-вставить в ПЗ

Табл 39.Данные по водопотреблению-вставить в ПЗ

Табл 40.Данные по водопотреблению-вставить в ПЗ

Табл 41.Данные по водопотреблению-вставить в ПЗ

Табл 42.Данные по водопотреблению-вставить в ПЗ

Согласно произведенному расчету расход воды составляет:

х.Восточный Сосык

Q = 425,58 м^3/ сут – на существующее положение.
Q = 480,38 м^3/ сут – на 1 очередь строительства.
Q = 511,88 м^3/ сут – на расчетный срок.

х.Веселый

Q = 68,86 м^3/ сут – на существующее положение.
Q = 74,03 м^3/ сут – на 1 очередь строительства.
Q = 74,03 м^3/ сут – на расчетный срок.

х.Западный Сосык

Q = 113,17 м^3/ сут – на существующее положение.
Q = 121,67 м^3/ сут – на 1 очередь строительства.
Q = 121,67 м^3/ сут – на расчетный срок.

х.Мирный

Q = 36,26 м^3/ сут – на существующее положение.
Q = 38,98 м^3/ сут – на 1 очередь строительства.
Q = 38,98 м^3/ сут – на расчетный срок.

х.Набережный

Q = 6,96 м^3/ сут – на существующее положение.
Q = 7,48 м^3/ сут – на 1 очередь строительства.
Q = 7,48 м^3/ сут – на расчетный срок.

х.Сторожи Первые

Q = 37,72 м^3/ сут – на существующее положение.
Q = 40,56 м^3/ сут – на 1 очередь строительства.
Q = 40,56 м^3/ сут – на расчетный срок.

х.Сторожи Вторые

Q = 61,90 м^3/ сут – на существующее положение.
Q = 66,54 м^3/ сут – на 1 очередь строительства.
Q = 66,54 м^3/ сут – на расчетный срок.

Для обеспечения водой населения хутора Восточный Сосык необходима производительность водозаборных сооружений 550 м3/сут на расчетный срок. В состав проектируемых водозаборных сооружений входят:

– скважины проектируемые – 3 шт;
– резервуары для хранения хозпитьевого - противопожарного запаса воды – 2шт;
– фильтров-поглотителей - 2 шт;
– насосной станции II подъема с установкой водоподготовки;
– трансфоматорной;
– проходной с АБК, а также объединенного хозпитьевого противопожарного водопровода (кольцевая сеть).

Для обеспечения водой населения хутора Веселый необходима производительность водозаборных сооружений 80 м3/сут на расчетный срок. В состав проектируемых водозаборных сооружений входят:

– скважины проектируемые – 2 шт;
– резервуары для хранения хозпитьевого - противопожарного запаса воды – 2шт;
– фильтров-поглотителей - 2 шт;
– насосной станции II подъема с установкой водоподготовки;
– трансфоматорной;
– проходной с АБК, а также объединенного хозпитьевого противопожарного водопровода (кольцевая сеть).

Для обеспечения водой населения хутора Западный Сосык необходима производительность водозаборных сооружений 150 м3/сут на расчетный срок. В состав проектируемых водозаборных сооружений входят:

– скважины проектируемые – 2 шт;
– резервуары для хранения хозпитьевого - противопожарного запаса воды – 2шт;
– фильтров-поглотителей - 2 шт;
– насосной станции II подъема с установкой водоподготовки;
– трансфоматорной;
– проходной с АБК, а также объединенного хозпитьевого противопожарного водопровода (кольцевая сеть).

Для обеспечения водой населения хутора Мирный необходима производительность водозаборных сооружений 50 м3/сут на расчетный срок.

В состав проектируемых водозаборных сооружений входят:

– скважины проектируемые – 2 шт;
– водонапорной башни Рожновского;
– резервуары противопожарного водоснабжения,

а также объединенного хозпитьевого противопожарного водопровода.

Для обеспечения водой населения хутора Набережный необходима производительность водозаборных сооружений 10 м3/сут на расчетный срок. В состав проектируемых водозаборных сооружений входят:

– скважины проектируемые – 2 шт;
– водонапорной башни Рожновского;
– резервуары противопожарного водоснабжения,

а также объединенного хозпитьевого противопожарного водопровода

Для обеспечения водой населения хутора Сторожи Первые необходима производительность водозаборных сооружений 50 м3/сут на расчетный срок.

В состав проектируемых водозаборных сооружений входят:

– скважины проектируемые – 2 шт;

– резервуары для хранения хозпитьевого - противопожарного запаса воды – 2шт;

– фильтров-поглотителей - 2 шт;

– насосной станции II подъема с установкой водоподготовки;

– резервуары противопожарного водоснабжения,

– трансфоматорной;

– проходной с АБК, а также объединенного хозпитьевого противопожарного водопровода (кольцевая сеть).

Для обеспечения водой населения хутора Сторожи Первые необходима производительность водозаборных сооружений 70 м3/сут на расчетный срок.

В состав проектируемых водозаборных сооружений входят:

– скважины проектируемые – 2 шт;

– резервуары для хранения хозпитьевого - противопожарного запаса воды – 2шт;

– фильтров-поглотителей - 2 шт;

– насосной станции II подъема с установкой водоподготовки;

– резервуары противопожарного водоснабжения,

– трансфоматорной;

– проходной с АБК, а также объединенного хозпитьевого противопожарного водопровода (кольцевая сеть).

Генеральным планом предусматривается строительство новых водопроводных кольцевых сетей взамен существующих с увеличением их диаметра для пропуска расхода на хозпитьевые и противопожарные нужды. Для обеззараживания воды предусматривается установка водоподготовки, размещаемой в насосной станции. Установка разработана фирмами «Чистый сток» г.Краснодар, «Мирана» г.Краснодар и поставляются комплектно. Установка предназначена для получения гипохлорита натрия методом прямого электролиза. В качестве исходного продукта для получения гипохлорита натрия используется поваренная соль. Раствор хлорной воды подается в водовод перед резервуарами.

Место размещения проектируемого узла водопроводных сооружений соответствует требованиям СанПиН 2.1.4.1110-02 «Зоны санитарной охраны источников водоснабжения и водопроводов хозпитьевого назначения» и СНиП 2.1.5.1059-01 «Гигиенические требования к охране подземных вод от загрязнения».

Площадка водозаборных сооружений должна быть огорожена и иметь санитарно-защитную зону.

Полив выполняется в часы минимального водопотребления – 4 часа утром, 4 часа вечером.

Противопожарное водоснабжение

По планируемому количеству населения расчетный расход воды на наружное пожаротушение принято по таблице 5 СНиП 2.04.02-84* и составляет в 10 л/с на один пожар. Количество одновременных пожаров – один. Расход воды и число струй на внутреннее пожаротушение диктующего объекта принимаем по таблице 1* СНиП 2.04.01-85* - 1 струя по 2,5 л/с. Общий расход составляет 12,5 л/с.

Наружное пожаротушение предусматривается из хозпитьевого противопожарного объединенного водопровода через пожарные гидранты.

Объем работ по водопроводу

Таблица 43

№ п/п	Наименование	Диаметр, мм	Материал	Расчетный срок, м
х.Восточный Сосык				
1	Водопроводная сеть	160	полиэтилен	10769,15
2	Насосная 2-го подъема с установкой водоподготовки		кирпич	1шт
3	Резервуары		ж/б	2шт
4	Фильтры-поглотители		ж/б	2шт
5	Артскважины			3шт
х.Веселый				
1	Водопроводная сеть	160	полиэтилен	4212,54
2	Насосная 2-го подъема с установкой водоподготовки		кирпич	1шт
3	Резервуары		ж/б	2шт
4	Фильтры-поглотители		ж/б	2шт
5	Артскважины			2шт
х.Западный Сосык				
1	Водопроводная сеть	90	полиэтилен	10114,36
2	Насосная 2-го подъема с установкой водоподготовки		кирпич	1шт
3	Резервуары		ж/б	2шт
4	Фильтры-поглотители		ж/б	2шт
5	Артскважины			2шт
х.Мирный				
1	Водопроводная сеть	75	полиэтилен	1049,00
2	Насосная 2-го подъема с установкой водоподготовки		кирпич	1шт
3	Резервуары		ж/б	4шт

4	Фильтры-поглотители		ж/б	2шт
5	Артскважины			2шт
х.Набережный				
1	Водопроводная сеть	160	полиэтилен	532,70
2	Насосная 2-го подъема с установкой водоподготовки		кирпич	1шт
3	Резервуары		ж/б	2шт
4	Фильтры-поглотители		ж/б	2шт
5	Артскважины			2шт
х.Сторожи Первые				
1	Водопроводная сеть	75	полиэтилен	3781,54
2	Насосная 2-го подъема с установкой водоподготовки		кирпич	1шт
3	Резервуары		ж/б	4шт
4	Фильтры-поглотители		ж/б	2шт
5	Артскважины			2шт
х.Сторожи Вторые				
1	Водопроводная сеть	90	полиэтилен	2936,50
2	Насосная 2-го подъема с установкой водоподготовки		кирпич	1шт
3	Резервуары		ж/б	4шт
4	Фильтры-поглотители		ж/б	2шт
5	Артскважины			2шт

Канализация

Схема хозяйственно-бытовой канализации разработана в соответствии с заданием на проектирование, решениями генерального плана и учетом степени благоустройства планируемой застройки.

Проектируемая канализация

В данном разделе генерального плана разработана централизованная канализация хуторов Куйбышевского сельского поселения.
Расчетные расходы сточных вод определены по планируемому количеству населения и степени благоустройства существующей и проектируемой жилой застройки согласно архитектурно-планировочной части проекта и в соответствии с требованиями СНиП 2.04.03-85*.
Расчет водоотведения приведен в таблице 44 - 50

Расчет по водоотведению табл 44

Расчет по водоотведению табл 45

Расчет по водоотведению табл 46

Расчет по водоотведению табл 47

Расчет по водоотведению табл 48

Расчет по водоотведению табл 49

Расчет по водоотведению табл 50

х.Восточный Сосык

Q = 367,48 $м^3$/ сут – на существующее положение.
Q = 419,38 $м^3$/ сут – на 1 очередь строительства.
Q = 446,88 $м^3$/ сут – на расчетный срок.

х.Веселый

Q = 59,46 $м^3$/ сут – на существующее положение.
Q = 64,63 $м^3$/ сут – на 1 очередь строительства.
Q = 64,63 $м^3$/ сут – на расчетный срок.

х.Западный Сосык

Q = 97,72 $м^3$/ сут – на существующее положение.
Q = 106,22 $м^3$/ сут – на 1 очередь строительства.
Q = 106,22 $м^3$/ сут – на расчетный срок.

х.Мирный

Q = 31,31 $м^3$/ сут – на существующее положение.
Q = 34,03 $м^3$/ сут – на 1 очередь строительства.
Q = 34,03 $м^3$/ сут – на расчетный срок.

х.Набережный

Q = 6,01 $м^3$/ сут – на существующее положение.
Q = 6,53 $м^3$/ сут – на 1 очередь строительства.
Q = 6,53 $м^3$/ сут – на расчетный срок.

х.Сторожи Первые

Q = 32,57 $м^3$/ сут – на существующее положение.
Q = 35,41 $м^3$/ сут – на 1 очередь строительства.
Q = 35,41 $м^3$/ сут – на расчетный срок.

х.Сторожи Вторые

Q = 53,45 $м^3$/ сут – на существующее положение.
Q = 58,09 $м^3$/ сут – на 1 очередь строительства.
Q = 58,09 $м^3$/ сут – на расчетный срок

С учетом инженерной подготовки территории проектом канализации запроектирована канализационная насосная станция перекачки комплектной поставки из стеклопластика для уменьшения глубины заложения канализационных сетей. Канализационные насосные станции поставляются фирмой «Мирана» г.Краснодар. Канализационные стоки самотечной сетью канализации отводятся в приемные резервуары проектируемых насосных станций перекачки и по напорному коллектору в две нитки перекачиваются через камеру гашения (колодец-гаситель) на проектируемые очистные сооружения канализации расчетной производительности:

- 450 $м^3$/ сут для х.Восточный Сосык;
- 70 $м^3$/ сут для х.Веселый;
- 110 $м^3$/ сут для х.Западный Сосык;

- 50 $м^3$/ сут для х.Мирный;
- 10 $м^3$/ сут для х.Набережный;
- 50 $м^3$/ сут для х.Сторожи Первые;
- 70 $м^3$/ сут для х.Сторожи Вторые.

Для очистки коммунальных и близких по составу сточных вод рекомендуются станции полной заводской готовности в контейнерно-блочном исполнении. Рекомендуемые очистные сооружения разработанные фирмами ООО «Комплект экология» г.Курск, «Чистый сток» г.Краснодар , «Экотор» г.Краснодар.

Технология разработана специально под жесткие природоохранные нормативы, размещение и эксплуатацию в зоне строгой санитарной охраны. Это позволяет достичь следующих показателей на стадии полной очистки (до параметров сброса в водоем рыбохозяйственного назначения в соответствии с требованиями «Перечня рыбохозяйственных нормативов: предельно-допустимых концентраций (ПДК) и ориентировочных безопасных уровней воздействия (ОБУВ) вредных веществ для воды водных объектов, имеющих рыбохозяйственное значение», ВНИРО, Москва, 1999 г.).

ВВ < 3 мг/л;

$БПК_{пол}$ < 3 мг/л;

$NH_4 \rightarrow N < 0,4$ мг/л;

$NO_3 \rightarrow N < 9,1$ мг/л.

В конструкции станции заложена многоступенчатая модель биологического реактора, объединяющая достоинства моделей идеального смешения и вытеснения, разработана новая погружная загрузка, являющаяся высокоэффективным носителем прикрепленных микроорганизмов, что существенно увеличивает интенсивность биологической деструкции загрязняющих веществ и позволяет сократить размеры очистных сооружений.

Высокая степень очистки, а также полная биологическая дезинфекция стоков позволяет использовать очищенную воду на технические нужды или полив. Все оборудование работает в заданном автоматическом режиме. Комплектующие и материалы долговечны, не требуют замены и ремонта. Контейнерно-блочное решение позволяет применять установки в условиях сейсмически нестабильных зон.

Схема канализации состоит из следующих основных элементов:

- подача сточных вод;
- полная биологическая очистка стоков;
- сброс очищенных сточных вод в водоем или балку.
-

Объем работ по канализации

Таблица 51

№ п/п	Наименование	Диаметр, мм	Материал	Расчетный срок кол-во, м, шт.
х.Восточный Сосык				
1	Трубы канализацион. самотечные	160	полиэтил.	2919,55
2	Трубы канализацион. самотечные	200	полиэтил.	5213,26
3	Трубы канализацион. напорные	50	полиэтил.	3680,92
4	Очистные сооружения 450м^3/сут		ж/б	1
5	Насосные станции		стеклопластик	3
х.Веселый				
1	Трубы канализацион. самотечные	160	полиэтил.	2037,86
2	Трубы канализацион. напорные	50	полиэтил.	3005,50
3	Очистные сооружения 70м^3/сут		ж/б	1
4	Насосные станции		стеклопластик	4
х.Западный Сосык				
1	Трубы канализацион. самотечные	160	полиэтил.	2120,44
2	Трубы канализацион. самотечные	200	полиэтил.	2563,17
3	Трубы канализацион. напорные	50	полиэтил.	2707,14
4	Очистные сооружения 110м^3/сут		ж/б	1
5	Насосные станции		стеклопластик	3
х.Мирный				
1	Трубы канализацион. самотечные	160	полиэтил.	129,42
2	Трубы канализацион. самотечные	200	полиэтил.	1096,51
3	Трубы канализацион. напорные	50	полиэтил.	610,00
4	Очистные сооружения 50м^3/сут		ж/б	1
5	Насосные станции		стеклопластик	1
х.Набережный				
1	Трубы канализацион. самотечные	160	полиэтил.	759,60
2	Трубы канализацион. напорные	50	полиэтил.	388,00
3	Очистные сооружения 10м^3/сут		ж/б	1
4	Насосные станции		стеклопластик	1
х.Сторожи Первые				
1	Трубы канализацион. самотечные	160	полиэтил.	781,72
2	Трубы канализацион. самотечные	200	полиэтил.	1000,15
3	Трубы канализацион. напорные	50	полиэтил.	318,00
4	Очистные сооружения 50м^3/сут		ж/б	1
5	Насосные станции		стеклопластик	2
х.Сторожи Вторые				
1	Трубы канализацион. самотечные	160	полиэтил.	1408,77
2	Трубы канализацион. напорные	50	полиэтил.	43,08
3	Очистные сооружения 70м^3/сут		ж/б	1
4	Насосные станции		стеклопластик	1

Санитарно-защитные зоны водопроводных сооружений

Зоны санитарной охраны устанавливаются на действующих и проектируемых источниках водоснабжения согласно:

– Водного кодекса РФ от 3 июня 2006г. №73-ФЗ п.2 ст.43;

– Федерального закона от 30 марта 1999г. №52-ФЗ «О санитарно-эпидемиологическом благополучии населения» п.4 ст.18;

– "Положения о порядке проектирования и эксплуатации зон санитарной охраны источников водоснабжения и водопроводов хозпитьевого назначения" № 2640;

– СНиП 2.04.02-84* "Водоснабжение. Наружные сети и сооружения";

– СанПиН 2.1.4.1110-02 «Зоны санитарной охраны источников водоснабжения и водопроводов питьевого назначения».

Зоны санитарной охраны представляют собой специально выделенную территорию, в пределах которой создается особый санитарный режим, исключающий возможность загрязнения подземных вод, а также ухудшения качества воды источника и воды, подаваемой водопроводными сооружениями.

Устройство зон санитарной охраны (ЗСО) и санитарно-защитных полос для водопроводных площадок и водоводов предусматривается в целях обеспечения санитарно-эпидемиологической надежности системы хозпитьевого водоснабжения.

В соответствии с гидрологическими условиями участка для защиты подземных источников воды от загрязнения поверхностными водами зоны санитарной охраны водозабора проектируются в составе трех поясов:

I пояс – зона строгого режима.

Граница I пояса зоны санитарной охраны для подземного источника с надежно защищенными водоносными горизонтами устанавливается радиусом 30м от устья скважины. Для водопроводных площадок граница ЗСО I пояса устанавливается на расстоянии 30 м от резервуаров чистой воды.

II и III пояс – зона ограничений против бактериального и химического загрязнения.

Границы II и III поясов определяются гидродинамическими расчетами, исходя из условия, что если в водоносный горизонт поступит соответственно микробное или химическое загрязнение, то оно не достигнет водозаборных сооружений.

Санитарный режим устанавливается в зонах в зависимости от местных санитарных и гидрогеологических условий.

Расчет производится согласно "Рекомендациям по гидрогеологическим расчетам для определения II и III поясов зон санитарной охраны подземных источников хозпитьевого водоснабжения" (ВНИИ ВОДГЕО, 1983 г.) и СанПиНа 2.1.4.1110-02. На последующих стадиях проектирования должны

быть выполнены расчеты границ зон санитарной охраны для общего комплекса водозаборных сооружений.

Основные мероприятия по охране подземных вод:

- герметично закрыть устья скважин;
- выполнить асфальтобетонную отмостку вокруг устья в радиусе 1,5м;
- глина и вода, используемые при промывке скважин, должны удовлетворять санитарным требованиям;
- произвести рекультивацию нарушенных земель после выполнения строительных работ.

Выполняя требования санитарных правил и норм в части организации зон санитарной охраны, рекомендуется на последующих стадиях проектирования выполнить вертикальную планировку площадок водозаборных сооружений.

Ограждение площадок выполняется в границах I пояса. Предусматривается сторожевая охрана. Для защиты сооружений питьевой воды от посягательств по периметру ограждения предусматривается устройство комплексных систем безопасности (КСБ). Площадки благоустраиваются и озеленяются.

Вокруг зоны I пояса водопроводных сооружений устанавливается санитарно-защитная полоса шириной 100 м. Для водоводов хозпитьевого назначения ЗСО представлены санитарно-защитными полосами, которые в соответствии с СанПиН принимаются шириной 10 м по обе стороны от наружной стенки трубопроводов.

На территории I пояса запрещаются все виды строительства, проживание людей, выпас скота, купание, водопой скота, стирка белья. Здания, находящиеся на территории первого пояса, должны быть канализованы. При отсутствии канализации уборные должны быть оборудованы водонепроницаемыми приемниками и располагаться в местах, исключающих загрязнения I-го пояса при вывозе нечистот.

Залогом бесперебойной подачи воды надлежащего качества в водопроводную сеть должно быть систематическое наблюдение и контроль над работой артезианских скважин, как обслуживающего персонала водозабора, так и представителей районной службы санитарно-эпидемиологического надзора.

Санитарно-защитные зоны канализационных сооружений

Санитарно-защитные зоны, согласно СанПиН 2.2.1/2.1.1.1.1031-01, принимаются для насосных станций от 15 м до 30 м в зависимости от производительности. Санитарно-защитные зоны для очистных сооружений

полной биологической очистки принимаются 100 - 150 м с термической обработкой осадка

Согласно СанПиН 2.2.1/2.1.1.1200-03, новая редакция, табл.7.1.2 размеры санитарно – защитных зон для локальных очистных сооружений биологической очистки (типа БИОКСИ, ЭКО, ЭКОТОР) производительностью до 0,2тыс. $м^3$/сут принимаются 15м.

Мероприятия по охране окружающей среды

Канализование населенных пунктов уже предусматривает охрану окружающей среды.

Стоки по самотечным коллекторам поступают в приемные резервуары насосных станций, далее перекачиваются на очистные сооружения полной биологической очистки с доочисткой и после обеззараживания сбрасываются в водоем.

Насосные станции выполнены из стеклопластика, что предотвращает попадания стоков в грунт.

Вентиляция сети предусматривается через вентиляционные стояки зданий и сооружений. Колодцы выполняются из сборных ж/б колец с гидроизоляцией.

Очистные сооружения представляют комплекс сооружений, где происходит полная очистка. Вредных выбросов в атмосферу нет.

Основные технико-экономические показатели по разделу «Водоснабжение и канализация»

Таблица 52

№№ п.п.	Показатели	Единица измерения	Современное состояние	Расчетный срок	На 1-ю очередь
	х.Восточный Сосык				
6.1.	**Водоснабжение**				
6.1.1.	Водопотребление – всего,	$м^3$/сут.	425,58	511,88	480,38
	в том числе:				
	на хозяйственно-питьевые нужды	-«-	425,58	511,88	480,38
6.1.2.	Среднесуточное водопотребление	л/сут. на 1чел.			
	в том числе: на хозяйственно-питьевые нужды	л/сут.		200-350	
6.1.3.	Протяженность сетей	м	-	10769,15	7600,00
6.2.	**Канализация**				
6.2.1.	Общее поступление	$м^3$/сут	367,48	446,88	419,38

	сточных вод – всего,				
	в том числе:				
	хозяйственно-бытовые	-«-	367,48	446,88	419,38
6.2.2.	Протяженность сетей самотечной канализации	м	-	19984,30	14000,00
6.2.3.	Протяженность сетей напорной канализации	м	-	623,00	623,00
	х.Веселый				
6.1.	Водоснабжение				
6.1.1.	Водопотребление – всего,	м3/сут.	68,86	74,03	74,03
	в том числе:				
	на хозяйственно-питьевые нужды	-«-	68,86	74,03	74,03
6.1.2.	Среднесуточное водопотребление	л/сут. на 1чел.			
	в том числе: на хозяйственно-питьевые нужды	л/сут.		200-350	
6.1.3.	Протяженность сетей	м	-	4212,54	3000,00
6.2.	Канализация				
6.2.1.	Общее поступление сточных вод – всего,	м3/сут	59,46	64,63	64,63
	в том числе:				
	хозяйственно-бытовые	-«-	59,46	64,63	64,63
6.2.2.	Протяженность сетей самотечной канализации	м	-	2037,86	1400,00
6.2.3.	Протяженность сетей напорной канализации	м	-	3005,50	2100,00
	х.Западный Сосык				
6.1.	Водоснабжение				
6.1.1.	Водопотребление – всего,	м3/сут.	113,17	121,67	121,67
	в том числе:				
	на хозяйственно-питьевые нужды	-«-	113,17	121,67	121,67
6.1.2.	Среднесуточное водопотребление	л/сут. на 1чел.			
	в том числе: на хозяйственно-питьевые нужды	л/сут.		200-350	
6.1.3.	Протяженность сетей	м	-	10114,36	7100,00
6.2.	Канализация				
6.2.1.	Общее поступление сточных вод – всего,	м3/сут	97,72	106,22	106,22
	в том числе:				
	хозяйственно-бытовые	-«-	97,72	106,22	106,22
6.2.2.	Протяженность сетей самотечной канализации	м	-	4683,61	3300,00

6.2.3.	Протяженность сетей напорной канализации	м	-	2707,14	1900,00
	х.Мирный				
6.1.	Водоснабжение				
6.1.1.	Водопотребление – всего,	м3/сут.	36,26	38,98	38,98
	в том числе:				
	на хозяйственно-питьевые нужды	-«-	36,26	38,98	38,98
6.1.2.	Среднесуточное водопотребление	л/сут. на 1чел.			
	в том числе: на хозяйственно-питьевые нужды	л/сут.		200-350	
6.1.3.	Протяженность сетей	м	-	1049,00	730,00
6.2.	Канализация				
6.2.1.	Общее поступление сточных вод – всего,	м3/сут	31,31	34,03	34,03
	в том числе:				
	хозяйственно-бытовые	-«-	31,31	34,03	34,03
6.2.2.	Протяженность сетей самотечной канализации	м	-	1225,93	860,00
6.2.3.	Протяженность сетей напорной канализации	м	-	610,00	610,00
	х.Набережный				
6.1.	Водоснабжение				
6.1.1.	Водопотребление – всего,	м3/сут.	6,96	7,48	7,48
	в том числе:				
	на хозяйственно-питьевые нужды	-«-	6,96	7,48	7,48
6.1.2.	Среднесуточное водопотребление	л/сут. на 1чел.			
	в том числе: на хозяйственно-питьевые нужды	л/сут.		200-350	
6.1.3.	Протяженность сетей	м	-	532,70	370,00
6.2.	Канализация				
6.2.1.	Общее поступление сточных вод – всего,	м3/сут	6,01	6,53	6,53
	в том числе:				
	хозяйственно-бытовые	-«-	6,01	6,53	6,53
6.2.2.	Протяженность сетей самотечной канализации	м	-	759,60	532,00
6.2.3.	Протяженность сетей напорной канализации	м	-	388,00	388,00
	х.Сторожи Первые				
6.1.	Водоснабжение				
6.1.1.	Водопотребление – всего,	м3/сут.	37,72	40,56	40,56

	в том числе:				
	на хозяйственно-питьевые нужды	-«-	37,72	40,56	40,56
6.1.2.	Среднесуточное водопотребление	л/сут. на 1чел.			
	в том числе: на хозяйственно-питьевые нужды	л/сут.		200-350	
6.1.3.	Протяженность сетей	м	-	3781,54	2650,00
6.2.	Канализация				
6.2.1.	Общее поступление сточных вод – всего,	м3/сут	32,57	35,41	35,41
	в том числе:				
	хозяйственно-бытовые	-«-	32,57	35,41	35,41
6.2.2.	Протяженность сетей самотечной канализации	м	-	1781,87	1247,00
6.2.3.	Протяженность сетей напорной канализации	м	-	318,00	318,00
	х.Сторожи Вторые				
6.1.	Водоснабжение				
6.1.1.	Водопотребление – всего,	м3/сут.	61,90	66,54	66,54
	в том числе:				
	на хозяйственно-питьевые нужды	-«-	61,90	66,54	66,54
6.1.2.	Среднесуточное водопотребление	л/сут. на 1чел.			
	в том числе: на хозяйственно-питьевые нужды	л/сут.		200-350	
6.1.3.	Протяженность сетей	м	-	2936,50	2000,00
6.2.	Канализация				
6.2.1.	Общее поступление сточных вод – всего,	м3/сут	53,45	58,09	58,09
	в том числе:				
	хозяйственно-бытовые	-«-	53,45	58,09	58,09
6.2.2.	Протяженность сетей самотечной канализации	м	-	1408,77	980,00
6.2.3.	Протяженность сетей напорной канализации	м	-	43,08	43,08
	Куйбышевское сельское поселение, всего:				
6.1.	Водоснабжение				
6.1.1.	Водопотребление – всего,	м3/сут.	750,45	861,14	829,64
	в том числе:				
	на хозяйственно-питьевые нужды	-«-	750,45	861,14	829,64
6.1.2.	Среднесуточное	л/сут. на			

	водопотребление	1чел.			
	в том числе: на хозяйственно-питьевые нужды	л/сут.		200-350	
6.1.3.	Протяженность сетей	м	-	33395,79	23450,00
6.2.	Канализация				
6.2.1.	Общее поступление сточных вод – всего,	м3/сут	648,03	751,79	724,29
	в том числе:				
	хозяйственно-бытовые	-«-	648,03	751,79	724,29
6.2.2.	Протяженность сетей самотечной канализации	м	-	31881,88	22319,00
6.2.3.	Протяженность сетей напорной канализации	м	-	7694,72	5982,08

5.3.3.3. Электроснабжение

Общая часть

Раздел «Электроснабжение» для генерального плана Куйбышевского сельского поселения Староминского района Краснодарского края на расчетный срок (2031 г.) выполнен на основании задания на проектирование, архитектурно-планировочных решений, принятых при разработке генерального плана и исходных данных, выданных заказчиком.

В объём раздела входят:

а) подсчёт электрических нагрузок;

б) разработка схем электроснабжения на напряжение 110 кВ, 35 кВ и 10 кВ;

в) определение основных показателей проекта.

Краткая характеристика объекта

В состав Куйбышевского сельского поселения в настоящее время входят следующие населенные пункты с жилой застройкой, с объектами соцкультбыта и инженерной инфраструктурой: х. Восточный Сосык, х. Западный Сосык, х. Весёлый, х. Мирный, х. Набережный, х. Сторожи Первые, х. Сторожи Вторые.

Перспективная численность населения

Таблица 53

№ п/п	Наименование	Численность населения, человек		
		2011 год	2031 год	2021 год
I	Куйбышевское сельское	**2049**	**2187**	**2107**

	поселение, всего			
1	х. Восточный Сосык	1162	1300	1220
2	х. Западный Сосык	309	309	309
3	х. Весёлый	188	188	188
4	х. Мирный	99	99	99
5	х. Набережный	19	19	19
6	х. Сторожи Первые	103	103	103
7	х. Сторожи Вторые	169	169	169

В составе генерального плана развития Куйбышевского сельского поселения решены вопросы электроснабжения объектов в границах генерального плана сельского поселения, а именно: разработаны схемы электроснабжения на напряжение 110 кВ, 35 кВ и 10 кВ на расчётный срок - 2031 год.

Электрические нагрузки

Существующие и проектируемые электрические нагрузки жилищно-коммунального, общественно-делового, культурно-бытового и производственного секторов определялись по типовым проектам, а также в соответствии со следующей нормативной документацией:

1. СП 31-110-2003 г. «Проектирование и монтаж электроустановок жилых и общественных зданий».
2. РД 34.20.185-94 «Инструкция по проектированию городских электрических сетей».

Результаты расчетов электрических нагрузок жилищного сектора и объектов соцкультбыта представлены в таблицах 54 и 55.

Расчет электрических нагрузок

Таблица 54

№№ п/п	Потребители	Расчётная нагрузка, кВт	
		На расчетный срок 2031г.	На I очередь строительства 2021г.
	х. Восточный Сосык		
1	Жилищно-коммунальный сектор:		
	– существующий (с учетом убыли)	483	604
	– проектируемый	333	74
2	Общественно-деловой, культурно-бытовой и производственный сектор:		
	– существующий	309	309
	– проектируемый	148	134

3	Наружное освещение	13	12
4	Итого: а) Существующие	805	925
	б) Проектируемые	481	208
	Итого: а) + б)	1286	1133
5	**Всего** с учётом коэффициента одновремённости 0,7 на стороне в соответствии с СП 31-110-2003 и РД 34.20.185-94	900	793
	х. Западный Сосык		
1	Жилищно-коммунальный сектор:		
	– существующий (с учетом убыли)	209	209
	– проектируемый	0	0
2	Общественно-деловой, культурно-бытовой и производственный сектор:		
	– существующий	5	5
	– проектируемый	66	66
3	Наружное освещение	3	3
4	Итого: а) Существующие	217	217
	б) Проектируемые	66	66
	Итого: а) + б)	283	283
5	**Всего** с учётом коэффициента одновремённости 0,7 на стороне в соответствии с СП 31-110-2003 и РД 34.20.185-94	198	198
	х. Весёлый		
1	Жилищно-коммунальный сектор:		
	– существующий (с учетом убыли)	99	103
	– проектируемый	39	0
2	Общественно-деловой, культурно-бытовой и производственный сектор:		
	– существующий	4	4
	– проектируемый	39	39
3	Наружное освещение	2	2
4	Итого: а) Существующие	105	109
	б) Проектируемые	78	39
	Итого: а) + б)	183	148
5	**Всего** с учётом коэффициента одновремённости 0,7 на стороне в соответствии с СП 31-110-2003 и РД 34.20.185-94	128	104
	х. Мирный		
1	Жилищно-коммунальный сектор:		
	– существующий (с учетом убыли)	71	78
	– проектируемый	43	0
2	Общественно-деловой, культурно-бытовой и производственный сектор:		

	– существующий	3	3
	– проектируемый	24	24
3	Наружное освещение	1	1
4	Итого: а) Существующие	75	82
	б) Проектируемые	67	24
	Итого: а) + б)	142	106
5	**Всего** с учётом коэффициента одновремённости 0,7 на стороне в соответствии с СП 31-110-2003 и РД 34.20.185-94	99	74
	х. Набережный		
1	Жилищно-коммунальный сектор:		
	– существующий (с учетом убыли)	19	19
	– проектируемый	0	0
2	Общественно-деловой, культурно-бытовой и производственный сектор:		
	– существующий	2	2
	– проектируемый	0	0
3	Наружное освещение	0	0
4	Итого: а) Существующие	21	21
	б) Проектируемые	0	0
	Итого: а) + б)	21	21
5	**Всего** с учётом коэффициента одновремённости 0,7 на стороне в соответствии с СП 31-110-2003 и РД 34.20.185-94	15	15
	х. Сторожи Первые		
1	Жилищно-коммунальный сектор:		
	– существующий (с учетом убыли)	93	93
	– проектируемый	0	0
2	Общественно-деловой, культурно-бытовой и производственный сектор:		
	– существующий	3	3
	– проектируемый	24	24
3	Наружное освещение	1	1
4	Итого: а) Существующие	97	97
	б) Проектируемые	24	24
	Итого: а) + б)	121	121
5	**Всего** с учётом коэффициента одновремённости 0,7 на стороне в соответствии с СП 31-110-2003 и РД 34.20.185-94	85	85
	х. Сторожи Вторые		
1	Жилищно-коммунальный сектор:		
	– существующий (с учетом убыли)	41	41
	– проектируемый	0	0

2	Общественно-деловой, культурно-бытовой и производственный сектор:		
	– существующий	3	3
	– проектируемый	41	41
3	Наружное освещение	2	2
4	Итого: а) Существующие	46	46
	б) Проектируемые	41	41
	Итого: а) + б)	87	87
5	**Всего** с учётом коэффициента одновремённости 0,7 на стороне в соответствии с СП 31-110-2003 и РД 34.20.185-94	61	61
Куйбышевское сельское поселение, всего:			
1	Жилищно-коммунальный сектор:		
	– существующий (с учетом убыли)	1015	1147
	– проектируемый	415	74
2	Общественно-деловой, культурно-бытовой и производственный сектор:		
	– существующий	329	329
	– проектируемый	342	328
3	Наружное освещение	22	21
4	Итого: а) Существующие	1366	1497
	б) Проектируемые	757	402
	Итого: а) + б)	2123	1899
5	**Всего** с учётом коэффициента одновремённости 0,7 на стороне в соответствии с СП 31-110-2003 и РД 34.20.185-94	1486	1329

Источники питания и трансформаторные подстанции

В настоящее время сельское поселение электрифицировано по ЛЭП 10 кВ с проводами марки А-50 от подстанции ПС-35/10 кВ "Сторожевская" мощностью 1,6 МВА.

В связи с увеличением нагрузок и для улучшения схемы электроснабжения необходима реконструкция существующих электрических сетей с учетом перспективного развития поселения. Планируется осуществить следующие работы:

На ПС-35/10 кВ "Сторожевская":

- Реконструкцию ОРУ-35 кВ с заменой МВ-35 кВ, СМВ-35 кВ на элегазовые выключатели 35 кВ.
- Замену существующих разъединителей РЛНДЗ-35 кВ на РГ или РГП-35 кВ.
- Замену РВС 35 кВ на ОПН.

- Замену РВП 10 кВ на ОПН.
- Выбрать принципы и уставки устройств релейной защиты и автоматики (РЗА). Проектируемые устройства РЗА согласовать с действующими, предусмотрев при необходимости их замену и реконструкцию.
- Предусмотреть телемеханизацию устанавливаемого оборудования с выдачей информации на диспетчерский пульт Ленинградских электрических сетей.

Разработанная схема электроснабжения также предусматривает:

- реконструкцию к 2021 году одной трансформаторной подстанции с увеличением ее мощности с 63 кВт до 160 кВт;
- реконструкцию к 2031 году 3 трансформаторных подстанций с увеличением их общей мощности со 189 кВт до 300 кВт;
- строительство к 2031 году одной трансформаторной подстанции 10/0,4 кВ мощностью 250 кВт;
- строительство к 2031 году ЛЭП 10 кВ общей протяженностью 0,40 км.

Для выполнения вышеуказанных работ необходимо получить технические условия в Ленинградских электрических сетях и в ОАО «Кубаньэнерго».

Основными направлениями развития электроснабжения Куйбышевского сельского поселения на перспективный период являются:

- снижение потерь электрической энергии при передаче, трансформации и потреблении;
- создание экономически привлекательных условий для потребления электрической энергии в полупиковый и ночной период путем перехода промышленных потребителей и населения на тарифы, дифференцированные по времени суток.

Альтернативные и энергосберегающие технологии

Согласно Распоряжению Правительства РФ от 27.02.2008г. №233-р (ред. от 15.06.2009г.) «Об утверждении Программы фундаментальных научных исследований государственных академий наук на 2008-2010 годы» предусматривается более активное сочетание высокоэффективных энергоустановок, входящих в единую энергосистему страны и разрабатываемых в ходе реализации программы автономных энергоисточников, в том числе возобновляемых видов энергии. Это позволит оптимизировать региональные системы электроснабжения при соблюдении жестких экологических требований.

Для условий Краснодарского края – это повсеместное использование солнечных батарей. Предполагается, что к расчетному сроку их стоимость и расходы на эксплуатацию будут доступными для того, чтобы использовать для

частичного или полного электроснабжения дома, квартиры, офиса или предприятия.

Кроме того, в качестве альтернативных источников энергоснабжения могут быть использованы продукты переработки биомассы сельхозпредприятий, расположенных на проектируемой территории.

Для обеспечения энергетической эффективности зданий, строений, сооружений согласно Закону Краснодарского края от 03.03.2010г. №1912-КЗ «Об энергосбережении и о повышении энергетической эффективности в Краснодарском крае» в данном проекте также предусматривается:

– режим работы административных зданий, многоквартирной жилой застройки по энергопотреблению перевести на трехуровневый график через систему АСКУЭ;

– на промышленных предприятиях и предприятиях инженерной инфраструктуры должна быть учтена система повышения компенсации реактивной мощности от СОЦ 408 до СОЦ 092-095;

– для снижения потерь напряжения в электрических сетях 10 кВ произвести разукрупнение отходящих от подстанции линий с подвеской изолированного провода SAX 70-120;

– для внутреннего и наружного освещения вместо ламп накаливания использовать энергосберегающие лампы.

Решение на применение альтернативных источников энергоснабжения принимаются после разработки технико-экономического обоснования на последующих стадиях проектирования.

Линии 110 кВ, 35 кВ и 10 кВ

По территории поселения транзитом проходит ВЛ-110 кВ «Ромашки – Староминская».

Трассы ВЛ-110 кВ, ВЛ-35 кВ и ВЛ-10 кВ выбраны с учётом перспективного развития населенных пунктов.

Местность, по которой проходят воздушные линии электропередач, относится к III району по гололёдным условиям и IV району по ветровым нагрузкам.

Протяжённость существующих ВЛ-110 кВ –4,15 км (для поселения).

Протяжённость существующих ВЛ-35 кВ – 4,19 км (для поселения).

Протяжённость существующих ВЛ-10 кВ – 24,25 км (для х. Восточный Сосык, х. Западный Сосык, х. Весёлый, х. Мирный, х. Набережный, х. Сторожи Первые, х. Сторожи Вторые).

Протяжённость проектируемых ВЛ-10 кВ – 0,40 км (для х. Восточный Сосык).

Воздушные линии 10 кВ запроектированы изолированными проводами типа SAX сечением 95 кв. мм. на магистральных линиях и 70 кв. мм. на отпайках.

Схема электроснабжения сельского поселения показана на чертеже ЭС-1. Размещение ТП-10/0,4 кВ и коридоры электрических линий приведены на чертеже ЭС-2. Принципиальная схема существующих и проектируемых сетей приведена на чертеже ЭС-3.

Основные технико-экономические показатели по разделу «Электроснабжение»

Таблица 55

№№ п/п	Показатели	Ед. измерения	Современное состояние 2011 год	Расчетный срок 2031 г.	В том числе на I оч. стр-ва 2021 г.
	х. Восточный Сосык				
1	Потребность в электроэнергии в год, в том числе:	млн. кВт/ч	8,1	11,3	9,9
	- на производственные нужды	-«-	2,8	4,1	4,0
	- на коммунально-бытовые нужды	-«-	5,3	7,1	5,9
2	Потребление электроэнергии на 1 чел. в год, в том числе:	кВт/ч	6970	8666	8137
	- на коммунально-бытовые нужды	-«-	4553	5499	4868
	х. Западный Сосык				
1	Потребность в электроэнергии в год, в том числе:	млн. кВт/ч	1,9	2,5	2,5
	- на производственные нужды	-«-	0,1	0,6	0,6
	- на коммунально-бытовые нужды	-«-	1,8	1,8	1,8
2	Потребление электроэнергии на 1 чел. в год, в том числе:	кВт/ч	6154	8025	8025
	- на коммунально-бытовые нужды	-«-	5925	5925	5925
	х. Весёлый				
1	Потребность в электроэнергии в год, в том числе:	млн. кВт/ч	1,0	1,6	1,3
	- на производственные нужды	-«-	0,1	0,4	0,4
	- на коммунально-бытовые нужды	-«-	0,9	1,2	0,9
2	Потребление электроэнергии на 1 чел. в год, в том числе:	кВт/ч	5073	8521	6891
	- на коммунально-бытовые нужды	-«-	4799	6430	4799
	х. Мирный				
1	Потребность в электроэнергии в год, в том числе:	млн. кВт/ч	0,7	1,2	0,9

	- на производственные нужды	-«-	0,0	0,2	0,2
	- на коммунально-бытовые нужды	-«-	0,7	1,0	0,7
2	Потребление электроэнергии на 1 чел. в год, в том числе:	кВт/ч	7255	12564	9379
	- на коммунально-бытовые нужды	-«-	6902	10087	6902
х. Набережный					
1	Потребность в электроэнергии в год, в том числе:	млн. кВт/ч	0,2	0,2	0,2
	- на производственные нужды	-«-	0,0	0,0	0,0
	- на коммунально-бытовые нужды	-«-	0,2	0,2	0,2
2	Потребление электроэнергии на 1 чел. в год, в том числе:	кВт/ч	9770	9770	9770
	- на коммунально-бытовые нужды	-«-	8760	8760	8760
х. Сторожи Первые					
1	Потребность в электроэнергии в год, в том числе:	млн. кВт/ч	0,8	1,1	1,1
	- на производственные нужды	-«-	0,0	0,2	0,2
	- на коммунально-бытовые нужды	-«-	0,8	0,8	0,8
2	Потребление электроэнергии на 1 чел. в год, в том числе:	кВт/ч	8252	10293	10293
	- на коммунально-бытовые нужды	-«-	7910	7910	7910
х. Сторожи Вторые					
1	Потребность в электроэнергии в год, в том числе:	млн. кВт/ч	0,4	0,8	0,8
	- на производственные нужды	-«-	0,0	0,4	0,4
	- на коммунально-бытовые нужды	-«-	0,4	0,4	0,4
2	Потребление электроэнергии на 1 чел. в год, в том числе:	кВт/ч	2368	4494	4494
	- на коммунально-бытовые нужды	-«-	2125	2125	2125
Куйбышевское сельское поселение, всего:					
1	Потребность в электроэнергии в год, в том числе:	млн. кВт/ч	13,1	18,6	16,6
	- на производственные нужды	-«-	3,1	6,1	5,9
	- на коммунально-бытовые нужды	-«-	10,0	12,5	10,7
2	Потребление электроэнергии на 1 чел. в год, в том числе:	кВт/ч	6398	8503	7896
	- на коммунально-бытовые нужды	-«-	4904	5728	5076
3	Источники покрытия электронагрузок	МВт	1,6	1,6	1,6
4	Протяжённость сетей - всего,	км	32,59	32,99	32,59
	в том числе: - сети 110 кВ	км	4,15	4,15	4,15
	- сети 35 кВ	км	4,19	4,19	4,19
	- сети 10 кВ	км	24,25	24,65	24,25

5.3.3.4. Теплоснабжение

Общая часть

Раздел «Теплоснабжение» для генерального плана Куйбышевского сельского поселения Староминского района Краснодарского края на расчетный срок (2031 г.) выполнен на основании задания на проектирование, справок о теплоснабжении и исходных данных, выданных заказчиком.

Проект выполнен в соответствии со СНиП 41-01-2003 «Отопление, вентиляция и кондиционирование», СНиП 41-02-2003 «Тепловые сети», СНиП 31-06-2009 «Общественные здания и сооружения», СНиП 31-05-2003 «Общественные здания административного назначения» и СНиП 2.04.01-85* «Внутренний водопровод и канализация зданий».

Куйбышевское сельское поселение

Существующее положение

В состав Куйбышевского сельского поселения в настоящее время входят следующие населенные пункты с жилой застройкой, с объектами соцкультбыта и инженерной инфраструктурой: х. Восточный Сосык, х. Веселый, х. Западный Сосык, х. Мирный, х. Набережный, х. Сторожи Первые, х. Сторожи Вторые.

Котельные и тепловые сети во всех населенных пунктах в настоящее время отсутствуют.

Существующая индивидуальная и секционная застройка обеспечивается теплом от индивидуальных газовых котлов.

Проектное решение

Теплоснабжение объектов Куйбышевского сельского поселения на расчетный срок в границах проектируемого генерального плана предусматривается от 5 новых котельных, а также от автоматических газовых отопительных котлов для индивидуальной застройки. Строительство котельных планируется для объектов I очереди строительства, т.е. до 2021г.

Теплоснабжение объектов х. Восточный Сосык на расчетный срок в границах проектируемого генерального плана предусматривается от 1 новой котельной, а также от автоматических газовых отопительных котлов для индивидуальной застройки.

Теплоснабжение объектов х. Веселый на расчетный срок в границах проектируемого генерального плана предусматривается от 1 новой котельной, а также от автоматических газовых отопительных котлов для индивидуальной застройки.

Теплоснабжение объектов х. Западный Сосык на расчетный срок в границах проектируемого генерального плана предусматривается от 3 новых котельных, а также от автоматических газовых отопительных котлов для индивидуальной застройки.

В остальных населенных пунктах строительство котельных не предусматривается.

Теплопроизводительность котельных выбрана с учетом расходов тепла на отопление, вентиляцию и горячее водоснабжение. Теплоноситель для отопления и вентиляции - вода с параметрами 95-70°С, для горячего водоснабжения - 65°С.

Режим потребления тепловой энергии принят:

1. Отопление – 24 часа в сутки.
2. Вентиляция и горячее водоснабжение – 16 часов.

Все котельные будут работать на газе. Системы теплоснабжения – закрытые, двух и четырехтрубные.

Для проектирования отопления, вентиляции и горячего водоснабжения приняты следующие данные по СНКК 23-302-2000:

Расчетная температура наружного воздуха в холодный период – минус 22°С.

2. Средняя температура отопительного периода – плюс 0,6°С для больниц, поликлиник и детских садов, минус 0,2°С для остальных жилых и общественных зданий.

3. Продолжительность отопительного периода – 185 суток для больниц, поликлиник и детских садов, 167 суток для жилых и остальных общественных зданий.

Расчет тепловых нагрузок I очереди строительства

Таблица 56

Наименование	Расход тепла, Гкал/ч				Всего с учетом потерь в т/сети
	на отопление	на вентиляцию	на горячее водоснабжение	Итого	
х. Восточный Сосык					
Котельная №1 (проектируемая)	0,1	0,09	0,17	0,36	0,40
Итого:	**0,1**	**0,09**	**0,17**	**0,36**	**0,40**
х. Веселый					
Котельная №1 (проектируемая)	0,05	0,03	0,03	0,11	0,12
Итого:	**0,05**	**0,03**	**0,03**	**0,11**	**0,12**
х. Западный Сосык					
Котельная №1 (проектируемая)	0,02	0,02	-	0,04	0,04
Котельная №2	0,02	0,02	-	0,04	0,04

(проектируемая)					
Котельная №3 (проектируемая)	0,02	0,02	-	0,04	0,04
Итого:	**0,06**	**0,06**	**-**	**0,12**	**0,12**
Всего по поселению:	**0,21**	**0,18**	**0,20**	**0,59**	**0,64**

Расчет тепловых нагрузок на расчетный срок строительства

Таблица 57

Наименование	**Расход тепла, Гкал/ч**				**Всего с учетом потерь в т/сети**
	на отопление	**на вентиляцию**	**на горячее водоснабжение**	**Итого**	
х. Восточный Сосык					
Котельная №1 (проектируемая)	0,1	0,09	0,17	0,36	0,40
Итого:	**0,1**	**0,09**	**0,17**	**0,36**	**0,40**
х. Веселый					
Котельная №1 (проектируемая)	0,05	0,03	0,03	0,11	0,12
Итого:	**0,05**	**0,03**	**0,03**	**0,11**	**0,12**
х. Западный Сосык					
Котельная №1 (проектируемая)	0,02	0,02	-	0,04	0,04
Котельная №2 (проектируемая)	0,02	0,02	-	0,04	0,04
Котельная №3 (проектируемая)	0,02	0,02	-	0,04	0,04
Итого:	**0,06**	**0,06**	**-**	**0,12**	**0,12**
Всего по поселению:	**0,21**	**0,18**	**0,20**	**0,59**	**0,64**

Для установки в проектируемых котельных следует принимать оборудование, изделия и материалы, сертифицированные на соответствие требованиям безопасности и имеющие разрешение Госгортехнадзора РФ на применение.

Отопление и вентиляция

Расход тепла на отопление и вентиляцию проектируемых общественных, культурно-бытовых и административных зданий принят по типовым проектам и аналогам в соответствии с действующими нормативными документами.

Отопление индивидуальных жилых домов принято от газовых котлов, устанавливаемых непосредственно в каждом доме.

Отопление общественных, культурно-бытовых и административных зданий централизованное, от наружных тепловых сетей или от встроенно-пристроенных котельных.

Горячее водоснабжение

Расход тепла на горячее водоснабжение проектируемых общественных, культурно-бытовых и административных зданий принят по типовым проектам в соответствии со СНиП 2.04.01-85* «Внутренний водопровод и канализация».

Горячее водоснабжение централизованное, осуществляется от проектируемых котельных.

Тепловые сети

Прокладка тепловых сетей принята подземно, в непроходных каналах. Компенсация тепловых удлинений обеспечивается поворотами трубопроводов в вертикальной и горизонтальной плоскостях, а также установкой компенсаторов.

Трубопроводы для тепловых сетей приняты с изоляцией из пенополиуретана:

- для отопления – стальные электросварные по ГОСТ 10704-91*;
- для горячего водоснабжения – стальные водогазопроводные оцинкованные по ГОСТ 3262-75*.

Основные технико-экономические показатели по разделу «Теплоснабжение»

Таблица 58

№ № п/п	Показатели	Единица измерения	Современное состояние	Расчетный срок до 2031 г.	В т.ч. на I очередь стр-ва до 2021г.
х. Восточный Сосык					
1	Потребление тепла	млн. Гкал/год	-	0,000774	0,000774
	- в т.ч. на коммунально-бытовые нужды	млн. Гкал/год	-	0,000774	0,000774
2	Производительность централизованных источников теплоснабжения - всего:	Гкал/ч	-	0,40	0,40
	- в т.ч.: - ТЭЦ	Гкал/ч	-	-	-
	- районные котельные	Гкал/ч	-	-	-
	- локальные котельные	Гкал/ч	-	0,40	0,40
3	Протяженность сетей	км	-	0,03	0,03
х. Веселый					
1	Потребление тепла	млн.	-	0,000214	0,000214

		Гкал/год			
	- в т.ч. на коммунально-бытовые нужды	млн. Гкал/год	-	0,000214	0,000214
2	Производительность централизованных источников теплоснабжения - всего:	Гкал/ч	-	0,12	0,12
	- в т.ч.: - ТЭЦ	Гкал/ч	-	-	-
	- районные котельные	Гкал/ч	-	-	-
	- локальные котельные	Гкал/ч	-	0,12	0,12
3	Протяженность сетей	км	-	-	-
х. Западный Сосык					
1	Потребление тепла	млн. Гкал/год	-	0,000193	0,000193
	- в т.ч. на коммунально-бытовые нужды	млн. Гкал/год	-	0,000193	0,000193
2	Производительность централизованных источников теплоснабжения - всего:	Гкал/ч	-	0,12	0,12
	- в т.ч.: - ТЭЦ	Гкал/ч	-	-	-
	- районные котельные	Гкал/ч	-	-	-
	- локальные котельные	Гкал/ч	-	0,12	0,12
3	Протяженность сетей	км	-	-	-
Куйбышевское сельское поселение					
1	Потребление тепла	млн. Гкал/год	-	0,001181	0,001181
	- в т.ч. на коммунально-бытовые нужды	млн. Гкал/год	-	0,001181	0,001181
2	Производительность централизованных источников теплоснабжения - всего:	Гкал/ч	-	0,64	0,64
	- в т.ч.: - ТЭЦ	Гкал/ч	-	-	-
	- районные котельные	Гкал/ч	-	-	-
	- локальные котельные	Гкал/ч	-	0,64	0,64
3	Протяженность сетей	км	-	0,03	0,03

5.3.3.5. Газоснабжение

Общая часть

Раздел «Газоснабжение» в составе проекта «Генеральный план Куйбышевского сельского поселения Староминского района Краснодарского края» выполнен в соответствии с заданием на проектирование, технических соображений о газоснабжении, выданных ООО «ГАЗПРОМ ТРАНСГАЗ-

КУБАНЬ» за №7/9-309 от 23.11.2007г., справок ОАО «Староминскаярайгаз» и картой существующих сетей газопроводов высокого давления, выданных заказчиком.

Источником газоснабжения населенных пунктов Куйбышевского сельского поселения Староминско района является существующая ГРС Рассвет.

Давление газа на выходе:

- из ГРС Рассвет – 0,6 МПа (6,0 кгс/см²).

Подача природного газа потребителям населенного пункта Куйбышевского сельского поселения Староминского района осуществляется по газопроводам высокого давления, запроектированным и построенным в соответствии со схемами газоснабжения населенных пунктов.

Состояние газоснабжения

Магистральный транспорт природного газа в Краснодарском крае обеспечивают ООО «Кубаньгазпром».

В Куйбышевском сельском поселении Староминского района семь населенных пунктов хутор Восточный Сосык газифицирован.

Головные сооружения - газораспределительные станции (ГРС):

- из ГРС Рассвет.

Эксплуатацию газопроводов и газового оборудования на территории сельского поселения осуществляет ОАО «Староминскаярайгаз».

Проектное развитие системы газоснабжения

Зона газоснабжения охватывает всю территорию сельского поселения. Основные направления развития системы газоснабжения предусматривают повышение безопасности и надежности системы газоснабжения путем реконструкции некоторых головных сооружений газоснабжения, строительства новых веток газопроводов, что даст возможность стабилизировать работу существующих сетей газопровода и подключить новые объекты газоснабжения.

Направления использования газа:

- технологические нужды промышленности;
- хозяйственно-бытовые нужды населения;
- энергоноситель для теплоисточников.

Мощности существующей ГРС позволяют осуществить намеченные инвестиционные проекты без увеличения мощности и реконструкции.

Отопление

Отопление и горячее водоснабжение одноэтажной жилой застройки, а также небольших производственных и общественных зданий, предусматривается от местных отопительных установок.

Отопление и горячее водоснабжение общественных зданий – централизованное, от котельных.

Расчетные расходы газа

Численность населения с проектируемым приростом населения на расчетный срок.

Поселения муниципального образования Староминской район в разрезе населённых пунктов	Численность населения на 01.01.2009 года, чел.	Численность населения на I очередь строительства (2020 г.), чел.	Численность населения на расчетный срок (2030 г.), чел.
1. Куйбышевское сельское поселение	**2049**	**2107**	**2187**
х.Восточный Сосык	1162	1220	1300
х.Веселый	188	188	188
х.Западный Сосык	309	309	309
х.Мирный	99	99	99
х.Набережный	19	19	19
х.Сторожи Первые	103	103	103
х.Сторожи Вторые	169	169	169

Согласно заданию на разработку проекта генерального плана Куйбышевского сельского поселения Староминского района был произведен расчет максимальных часовых расходов газа и максимальных годовых расходов газа для всех потребителей на расчетный срок - 2030г. и на I очередь строительства - 2020г. Результаты расчетов представлены в таблицах 59 - 61.

Максимальные часовые расходы газа

Таблица 59

№№ п/п	Наименование населенного пункта	Ед-ца измерения	В т.ч. на I очередь стр-ва до 2020г	На расчетный срок до 2030г
1	**Куйбышевское сельское поселение**	м³/ч	**2154**	**2236**

	• х.Восточный Сосык	-«-	1247	1329
	• х.Веселый	-«-	192	192
	• х.Западный Сосык	-«-	316	316
	• х.Мирный	-«-	101	101
	• х.Набережный	-«-	19	19
	• х.Сторожи Первые	-«-	105	105
	• х.Сторожи Вторые	-«-	173	173

Максимальные годовые расходы газа

Таблица 60

№№ п/п	Наименование населенного пункта	Ед-ца измерения	В т.ч. на I очередь стр-ва до 2020г	На расчетный срок до 2030г
1	**Куйбышевское сельское поселение**	**тыс.м³/ч**	**3877**	**4024**
	• х.Восточный Сосык	-«-	2245	2392
	• х.Веселый	-«-	346	346
	• х.Западный Сосык	-«-	569	569
	• х.Мирный	-«-	182	182
	• х.Набережный	-«-	35	35
	• х.Сторожи Первые	-«-	190	190
	• х.Сторожи Вторые	-«-	311	311

Основные технико-экономические показатели по разделу «Газоснабжение»

Таблица 61

№ п/п	Показатели	Ед-ца измерения	Современное состояние 2009г	В т.ч. на I очередь стр-ва до 2020г	На расчетный срок до 2030г
6.4	**Газоснабжение**				
6.4.1	Удельный вес газа в топливном балансе н/п	%	**70**	**100**	**100**
6.4.2	Потребление газа по Куйбышевкому СП всего, в том числе:	тыс. м^3/год	**-**	**3877**	**4024**
	• х.Восточный Сосык	-«-	-	2245	2392
	• х.Веселый		-	346	346
	• х.Западный Сосык		-	569	569
	• х.Мирный		-	182	182
	• х.Набережный		-	35	35
	• х.Сторожи Первые		-	190	190
	• х.Сторожи Вторые		-	311	311
6.4.3	Источники подачи газа		ГРС, ГРП,	ГРС, ГРП,	ГРС, ГРП,

			ШРП	ШРП	ШРП
6.4.4	Протяженность сетей среднего давления	км	**2,5**	**10,5**	**28,9**

5.3.3.6. Проводные средства связи

Общая часть

Основной задачей данного раздела на стадии генерального плана развития средств связи Куйбышевского сельского поселения Староминского района Краснодарского края на расчетный срок (2031г.) является определение центров телефонной нагрузки с учетом проектных решений по развитию жилищного и хозяйственного сектора, проектное размещение новых АТС и реконструкция существующих, расчет их номерной емкости.

Данный раздел разработан на основании задания на проектирование и справки о телефонизации и радиофикации Куйбышевского сельского поселения, выданной группой по обслуживанию корпоративных клиентов №4 ст. Староминская по состоянию на 16.08.10г.

Проектные решения раздела «Проводные средства связи» приняты в соответствии со следующими документами:

1. Архитектурно-планировочные и экономические части проекта генерального плана Куйбышевского сельского поселения на расчетный срок (2031г.).
2. СНиП 11-04-2003 «Инструкция о порядке разработки, согласования, экспертизы и утверждения градостроительной документации».
3. Федеральный закон о связи № 126-ФЗ от 7 июля 2003 года.

На территории Куйбышевского сельского поселения услуги связи оказывают следующие предприятия:

- Группа по обслуживанию корпоративных клиентов №4 ст. Староминская Западного узла электросвязи (УЭС) Краснодарского филиала ОАО «Южная телекоммуникационная компания» - местная и внутризоновая телефонная связь (в том числе с использованием таксофонов), документальная связь, проводное вещание, передача данных, доступ в сеть Интернет. Кроме того группа по обслуживанию корпоративных клиентов №4 ст. Староминская предлагает такие услуги связи, как мультисервисные сети, широкополосный доступ (ISDN, ADSL), IP-телефония, VPN (виртуальные частные сети).
- ОАО «Ростелеком» - национальный телекоммуникационный оператор, обеспечивающей международную и междугородную связь на всей территории Российской Федерации.

- Староминское отделение почтовой связи Управления федеральной почтовой связи (УФПС) Краснодарского края - филиала ФГУП «Почта России» - почтовые услуги, финансовые услуги, универсальные услуги связи (доступ к сети Интернет через пункты коллективного доступа).

Краткая характеристика объекта

В состав Куйбышевского сельского поселения в настоящее время входят следующие населенные пункты с жилой застройкой, с объектами соцкультбыта и инженерной инфраструктурой: х. Восточный Сосык, х. Западный Сосык, х. Веселый, х. Сторожи Первые, х. Сторожи Вторые, х. Мирный, х. Набережный.

Перспективная численность населения

Таблица 62

№ п/п	Наименование	Численность населения, человек		
		2011 год	2031 год	2021 год
I	Куйбышевское сельское поселение, всего	2049	2187	2107
1	х. Восточный Сосык	1162	1300	1220
2	х. Западный Сосык	309	309	309
3	х. Веселый	188	188	188
4	х. Сторожи Первые	103	103	103
5	х. Сторожи Вторые	169	169	169
6	х. Мирный	99	99	99
7	х. Набережный	19	19	19

Телефонизация

Телефонизация сельского поселения в настоящее время осуществляется от АТС типа SI-2000, расположенной в х. Восточный Сосык по ул. Октябрьская. Монтированная емкость АТС - 600 номеров, задействовано 453 номера. К АТС подключено 308 абонентов х. Восточный Сосык, 51 абонент х. Западный Сосык, 26 абонентов х. Веселый, 40 абонентов х. Сторожи Первые, 18 абонентов х. Сторожи Вторые и 9 абонентов х. Мирный. В х. Набережный имеется один таксофон.

Из х. Восточный Сосык в направлении ст. Староминская имеется 90 соединительных линий.

Расчетная емкость АТС, необходимая для телефонизации Куйбышевского сельского поселения в 2031г., основываются на следующих положениях:

1. Каждой семье обеспечить установку телефона.
2. Количество телефонов для хозяйственного сектора по отдельным группам потребителей на 1000 человек работающих должно составлять:

– промышленность, транспорт, строительство 210 тлф.

– торговля, соцкультбыт 270 тлф.
– наука и просвещение 710 тлф.
– здравоохранение 580 тлф.
– управление 1000 тлф.

Работающее (самодеятельное) население населенных пунктов сельской местности по отдельным группам народного хозяйства распределяется на перспективу в следующем соотношении:

– промышленность, транспорт, строительство 76%;
– торговля, соцкультбыт 12%;
– наука и просвещение 6%;
– здравоохранение 4%;
– управление 2%.

Потребности хозяйственного сектора в телефонной связи на 1000 человек работающих составит:

210×0.76+270×0.12+710×0.06+580×0.04+1000×0.02=279 тлф.

Эта норма, пересчитанная на 1000 человек населения, будет составлять:

279×0.3=84 тлф. (300 работающих на 1000 человек населения).

Согласно произведенным расчетам количество телефонов в пересчете на 1000 человек населения составит:

- для сектора хозяйственной деятельности 84 тлф.;
- для жилого сектора в 2021 году 391 тлф.;
- для жилого сектора в 2031 году 388 тлф.

Таким образом, для полного удовлетворения потребностей хозяйственной деятельности и населения жилого сектора в телефонной связи к 2021 году (на I очередь строительства) понадобится 475 телефонов на 1000 человек населения. Общее количество телефонов в Куйбышевском сельском поселении при численности населения 2107 человек должно составить:

2107×0,475=1000 номеров, в том числе:

- х. Восточный Сосык 546 номеров;
- х. Западный Сосык 171 номер;
- х. Веселый 88 номеров;
- х. Сторожи Первые 76 номеров;
- х. Сторожи Вторые 45 номеров;
- х. Мирный 56 номеров;
- х. Набережный 8 номеров,

что потребует увеличения общей емкости АТС до 1020 номеров.

На расчетный срок общее количество телефонов для полного удовлетворения потребностей в телефонной связи при численности населения Куйбышевского сельского поселения 2187 человек должно составить:

2187×0,472=1033 номера, в том числе:

- х. Восточный Сосык 579 номеров;
- х. Западный Сосык 171 номер;
- х. Веселый 88 номеров;
- х. Сторожи Первые 76 номеров;
- х. Сторожи Вторые 45 номеров;
- х. Мирный 56 номеров;
- х. Набережный 8 номеров,

что потребует увеличения общей емкости АТС до 1050 номеров.

Из произведенных расчетов и анализа схемы генерального плана Куйбышевского сельского поселения видно, что центры телефонной нагрузки, учитывающие перспективу развития населенных пунктов на 2031 год, находятся в зоне распределительных и магистральных сетей уже действующей АТС, поэтому проектом генерального плана не предполагается строительство новых АТС.

Для развития средств связи на I очередь строительства предусматривается:

- расширение номерной емкости АТС SI-2000 в х. Восточный Сосык до 1020 номеров;
- расширение и реконструкция линейно-кабельных сооружений связи в зонах существующей и проектируемой застройках с использованием как медных, так и оптических кабелей;
- подключение новых абонентов на реконструируемую АТС.

Для развития средств связи на расчетный срок предусматривается:

- расширение номерной емкости АТС SI-2000 в х. Восточный Сосык до 1050 номеров;
- расширение и реконструкция линейно-кабельных сооружений связи в зонах существующей и проектируемой застройках с использованием как медных, так и оптических кабелей;
- подключение новых абонентов к АТС.

Кроме того, на основании Федерального закона о связи № 126-ФЗ от 7 июля 2003 года в каждом поселении должно быть установлено не менее чем один таксофон с обеспечением бесплатного доступа к экстренным оперативным службам. В поселениях с населением не менее чем пятьсот человек должен быть создан не менее чем один пункт коллективного доступа к сети "Интернет".

К расчетному сроку стоимость оптических кабелей будет сопоставима к стоимости медных кабелей. В качестве рекомендации при строительстве распределительных сетей для отдельных групп компактно проживающих абонентов предлагается технология FTTH, FTTC, FTTB, FTTP (оптическое волокно в дом, узел, здание, корпорацию) в соответствии с протоколом GEPON (гигабитные пассивные оптические сети), что позволит удовлетворить потребности в пропускной способности для всех видов IP-трафика абонентов сельского поселения.

Для реализации проектных решений по развитию средств связи рекомендуется использовать экономические основы президентской программы «Российский народный телефон» предусматривающей добровольное участие населения в модернизации местных телефонных сетей, являющихся наиболее дорогими частями сети общего пользования.

На стадии генерального плана рассматриваются перспективы возможного развития проводных средств связи на расчетный срок. Все технические решения, касающиеся вопросов организации схем связи, выбора оборудования и кабельной продукции, определения трасс прохождения линий связи, способов монтажа и прокладки кабелей, числа каналов на МСС и т.д., определяются на последующих этапах проектирования при наличии финансирования строительства объектов связи.

Проектом генерального плана предусматривается также увеличение сферы услуг, предоставляемых альтернативными средствами связи (мобильная связь, интернет, IP-телефония и т.д.).

Радиофикация

В настоящее время в Куйбышевском сельском поселении имеется проводное радиовещание. Радиоузел мощностью 1,25 кВт был смонтирован в 1981 году. К нему подключен 261 абонент.

Учитывая большие затраты по обслуживанию радиосети проводного вещания, проектом генерального плана для радиофикации Куйбышевского сельского поселения предусматривается система многопрограммного радиовещания в метровом диапазоне с частотной модуляцией (УКВ-ЧМ). В основу этой системы положен принцип передачи трех независимых монофонических звуковых программ с помощью стандартных вещательных передатчиков в диапазоне частот 65,8-74 и 87,5-108 МГц на одной несущей частоте. В комплектацию системы входят:

- передатчик;
- 3-х программный кодер;
- абонентские 3-х программные приемники.

Сигналы вещательных передатчиков могут быть приняты на типовые УКВ-ЧМ приемники, оборудованные специальными декодерами для сигналов однопрограммного и 3-х программного вещания. Приемники можно устанавливать как в частных домах, так и в многоквартирных жилых домах.

Для обеспечения радиовещания в Куйбышевском сельском поселении проектом генерального плана предусматривается строительство радиоузла в х. Восточный Сосык с установкой передатчика типа «Октод-FM» мощностью, обеспечивающей уверенный прием сигналов абонентами поселения.

Телевидение

Для развития сети телевизионного вещания предусматривается на базе существующих телевизионных узлов и действующих ретрансляторов обеспечивать передачу новых телевизионных каналов в обычном и цифровом формате, что позволит иметь доступ к любым, в том числе и к независимым, каналам информации. В качестве рекомендации, предлагается на коммерческой основе, используя технологии NGN, создавать системы кабельного телевидения.

Почтовая связь

В Куйбышевском сельском поселении в настоящее время имеется одно отделение почтовой связи Управления федеральной почтовой связи (УФПС) Краснодарского края - филиала ФГУП «Почта России», которое обеспечивает для населения почтовые услуги, финансовые услуги, универсальные услуги связи.

В отделении связи предполагается организация коллективного доступа к ресурсам Интернет.

Сотовая связь

Сотовая связь на территории Куйбышевского сельского поселения предоставляется следующими операторами:

- филиалом ОАО «Мобильные ТелеСистемы» (МТС) в Краснодарском крае;
- ОАО «Теле 2»;
- Кавказский филиал ОАО Мегафон;
- Краснодарским филиалом ОАО «ВымпелКом» (торговая марка БиЛайн).

Основные технико-экономические показатели по разделу «Проводные средства связи»

Таблица 63

№№ п/п	Показатели	Ед. измерения	Современное состояние 2011г.	На расчётный срок 2031г.	1 очередь строительства 2021г.
х. Восточный Сосык					
1	Охват населения телевизионным вещанием	% населения	100	100	100

2	Обеспеченность населения телефонной сетью общего пользования	номеров на 100 семей	59	100	100
3	Расчетное количество телефонов	шт.	522	579	546
	в т.ч. по жилому сектору	шт.	424	470	444
х. Западный Сосык					
1	Охват населения телевизионным вещанием	% населения	100	100	100
2	Обеспеченность населения телефонной сетью общего пользования	номеров на 100 семей	30	100	100
3	Расчетное количество телефонов	шт.	171	171	171
	в т.ч. по жилому сектору	шт.	145	145	145
х. Веселый					
1	Охват населения телевизионным вещанием	% населения	100	100	100
2	Обеспеченность населения телефонной сетью общего пользования	номеров на 100 семей	30	100	100
3	Расчетное количество телефонов	шт.	88	88	88
	в т.ч. по жилому сектору	шт.	72	72	72
х. Сторожи Первые					
1	Охват населения телевизионным вещанием	% населения	100	100	100
2	Обеспеченность населения телефонной сетью общего пользования	номеров на 100 семей	53	100	100
3	Расчетное количество телефонов	шт.	76	76	76
	в т.ч. по жилому сектору	шт.	67	67	67
х. Сторожи Вторые					
1	Охват населения телевизионным вещанием	% населения	100	100	100
2	Обеспеченность населения телефонной сетью общего пользования	номеров на 100 семей	40	100	100
3	Расчетное количество телефонов	шт.	45	45	45
	в т.ч. по жилому сектору	шт.	31	31	31
х. Мирный					
1	Охват населения телевизионным вещанием	% населения	100	100	100

2	Обеспеченность населения телефонной сетью общего пользования	номеров на 100 семей	16	100	100
3	Расчетное количество телефонов	шт.	56	56	56
	в т.ч. по жилому сектору	шт.	56	56	56
х. Набережный					
1	Охват населения телевизионным вещанием	% населения	100	100	100
2	Обеспеченность населения телефонной сетью общего пользования	номеров на 100 семей	0	100	100
3	Расчетное количество телефонов	шт.	8	8	8
	в т.ч. по жилому сектору	шт.	8	8	8
Куйбышевское сельское поселение, всего:					
1	Охват населения телевизионным вещанием	% населения	100	100	100
2	Обеспеченность населения телефонной сетью общего пользования	номеров на 100 семей	46	100	100
3	Расчетное количество телефонов	шт.	975	1033	1000
	в т.ч. по жилому сектору	шт.	803	849	823

5.3.3.7. Альтернативные и энергосберегающие технологии

Согласно Распоряжению Правительства РФ от 27.02.2008г. №233-р (ред. от 15.06.2009г.) «Об утверждении Программы фундаментальных научных исследований государственных академий наук на 2008-2010 годы» предусматривается более активное сочетание высокоэффективных энергоустановок, входящих в единую энергосистему страны и разрабатываемых в ходе реализации программы автономных энергоисточников, в том числе возобновляемых видов энергии. Это позволит оптимизировать региональные системы теплоснабжения при соблюдении жестких экологических требований.

Для условий Краснодарского края – это повсеместное использование солнечных батарей и тепловых насосов с вихревой трубой для систем воздушного отопления. Предполагается, что к расчетному сроку стоимость и расходы на эксплуатацию будут доступными для того, чтобы использовать их для частичного или полного электроснабжения, теплоснабжения, горячего водоснабжения дома, квартиры, общественных зданий или предприятий.

Кроме того, в качестве альтернативных источников теплоснабжения могут быть использованы тепловые насосы, использующие тепло земли, геотермальных вод и воздуха.

Решение на применение альтернативных источников теплоснабжения принимаются после разработки технико-экономического обоснования на последующих стадиях проектирования.

Кроме того, в качестве альтернативных источников энергоснабжения могут быть использованы продукты переработки биомассы сельхозпредприятий, расположенных на проектируемой территории.

Для обеспечения энергетической эффективности зданий, строений, сооружений согласно Закону Краснодарского края от 03.03.2010г. №1912-КЗ «Об энергосбережении и о повышении энергетической эффективности в Краснодарском крае» в данном проекте также предусматривается:

– режим работы административных зданий, многоквартирной жилой застройки по энергопотреблению перевести на трехуровневый график через систему АСКУЭ;

– на промышленных предприятиях и предприятиях инженерной инфраструктуры должна быть учтена система повышения компенсации реактивной мощности от СОЦ 408 до СОЦ 092-095;

– для снижения потерь напряжения в электрических сетях 10 кВ произвести разукрупнение отходящих линий от ПС 35/10 кВ и ПС 110/10 кВ с подвеской изолированного провода SAX 70-120;

– для внутреннего и наружного освещения вместо ламп накаливания использовать энергосберегающие лампы.

Решение на применение альтернативных источников энергоснабжения принимаются после разработки технико-экономического обоснования на последующих стадиях проектирования.

При реконструкции действующих объектов теплоснабжения, при проектировании новых объектов теплоснабжения и источников электроснабжения администрации поселения необходимо предусматривать в технических заданиях на проектирование проработку вариантов использования альтернативных источников энергии и тепла, в том числе возобновляемых:

- использование солнечной энергии, гидро и энергии ветра;
- использование геотермальных вод;
- использование низкопотенциальных источников тепла отходящих дымовых газов, продуктов сгорания топлива стационарных источников энерго и теплоснабжения;
- применение систем тепловых насосов;
- перевод котельных на газообразное топливо;
- использование в целях теплоснабжения биогаза полигонов ТБО и т.п.

5.4. Озеленение

Одна из важнейших проблем современного градостроительства является улучшение окружающей человека среды и организации здоровых и благоприятных условий жизни при высокой требовательности к их архитектуре и к ландшафтной архитектуре в частности. В решении этой задачи видное место принадлежит зеленому строительству, охватывающему широкий круг вопросов архитектурно-жилого, инженерного и биологического характера.

Зеленые насаждения оказывают большое влияние на регулирование теплового режима, понижение солнечной радиации, очищение и увлажнения воздуха.

Территория Куйбышевского сельского представляет собой благоприятную по климатическим условиям зону для произрастания многих видов растений.

Среднегодовое количество осадков составляет 508-640 мм.

Населенные пункты поселения озеленены недостаточно хорошо. В них отсутствуют благоустроенные парки и скверы. Озеленение носит стихийный характер и складывается за счет зеленых насаждений на приусадебных участках индивидуальной застройки, а так же зелени вдоль улиц и дорог.

Настоящим проектом максимально сохраняются существующие зеленые насаждения и предусматриваются мероприятия, направленные на создание единой системы озеленения, улучшающей состояние окружающей среды.

Генеральным планом предусматривается многофункциональная система зеленых насаждений, которые образуют зеленый каркас на внутрипоселковом пространстве.

По функциональному назначению система зеленых насаждений подразделяется на следующие виды:

-общего пользования (парки, скверы, бульвары, озеленение улиц и проездов);

- ограниченного пользования (участки культурно-бытовых и коммунальных объектов, участки школ и детских дошкольных учреждений, озеленение производственных территории);

- специального назначения – эпизодического пользования (санитарно-защитные, ветрозащитные и снегозащитные зоны, охранное озеленение, почвоукрепительное и т.д.);

- индивидуального пользования (приусадебные участки, выполняются непосредственно проживающими жителями);

- рекреационные (лесопарки и т. д.).

Озеленение каждой функциональной зоны проектируется с учетом особенности каждой из них в отдельности и, вместе с тем, их композиционного объединения в единую систему озеленения.

В настоящее время зеленый фонд в х. Восточный Сосык, х. Веселый, х. Западный Сосык, х. Мирный, х. Набережный, х. Сторожи Вторые, х. Сторожи Первые состоит в основном из плодово-ягодных садов на приусадебных участках индивидуальной застройки, озеленения улиц, дорог, прибрежной растительности. Во всех населённых пунктах.

Проектом предусматривается создание зеленой рекреационной зоны вдоль берегов реки Сосыка, на севере х. Восточный Сосык.

В соответствии с генеральным планом, зеленые насаждения общего пользования представлены в хуторах проектируемыми парками и скверами.

В состав территории зеленых насаждений районного значения входят участки спортивных сооружений.

При проектировании новых жилых районов генеральный план предусматривает создание улиц бульварного типа значительной протяженности в направлении массовых пешеходных потоков. Бульвары объединяют зеленые насаждения общественных центров жилых районов и микрорайона в единую систему.

Скверы рекомендуется устаивать как открытого типа с преобладанием газонов и цветников, так и свободного пейзажного типа. Для озеленения партерных скверов используются сезонные концентрации цветущих в одном ритме многолетних цветочных растений и кустарников. В качестве компонентов декоративного оформления используются элементы малых архитектурных форм, которые должны подчеркнуть своеобразный характер проектируемых скверов. Посадочный материал, используемый в оформлении участков общественных зеленых насаждений должен быть укрупненным, незамедлительно создающим эффект.

Предусмотренные генеральным планом парк и скверы озеленяются богатым составом древесных и кустарниковых видов растений со значительным процентом хвойных пород, декоративными цветочными композициями на аллеях, дорожках, площадках и газонах.

Учитывая природно-климатические условия сельского поселения и его населенных пунктов, а также многолетний опыт, настоящим проектом рекомендуется следующий ассортимент древесно-кустарниковых насаждений. Деревья лиственные: акация белая, атлант высочайший, абрикос обыкновенный, гледичия обыкновенная, ива плакучая, каштан конский, клен остролистный, клен золотистый, клен явор, платан, береза, софора японская, рябина обыкновенная, орех черный, орех грецкий, шелковица, черемуха, боярышник, дуб душистый, липа войлочная, тополь пирамидальный, тополь канадский.

Из хвойных пород рекомендуется: ель колючая, сосна крымская, сосна обыкновенная, можжевельник обыкновенный, туя восточная, можжевельник казацкий.

Кустарники: боярышник, самшит вечнозеленый, бирючина обыкновенная, сирень обыкновенная и персидская, акация желтая, вишня степная, жимолость татарская, смородина золотистая, ракитник «Золотой дождь», шиповник.

Для вертикального озеленения необходимо включить в ассортимент вьющиеся растения: плющ обыкновенный, девичий виноград пятилесточковый (присасывающийся), розы плетистые и др.

Озеленение улиц и проездов, в основном, должно обеспечивать защиту жилых домов и озелененных территорий от шума и пыли. Для чего используются рядовые посадки деревьев вдоль улиц.

Зеленые насаждения ограниченного пользования будут иметь развитие на участках детских учреждений, общественных и административных зданий, производственных территорий.

Каждый объект зеленного строительства имеет свои функциональные особенности, поэтому породный состав насаждений носит индивидуальный характер. Для озеленения детских дошкольных учреждений используются растения не вредные для детского организма.

Озеленение школьных участков, детских садов, детских мест отдыха не должно препятствовать доступу солнечного света в зданиях. Насаждения не должны иметь колючек, ядовитых плодов и листьев, легко восстанавливаться после поломок.

По всему внешнему периметру территории школы и детского сада должна быть создана сплошная полоса из деревьев и кустарников. Для этого рекомендуется следующие породы деревьев и кустарников: клен остролистный, липа, тополь, можжевельник, туя западная и др.

Менее высокие живые изгороди из кустарников (сирень, чубушник, спирея Ван-Гутта, бирючина и др.) рекомендуется для разграничения различных площадок и сооружений друг от друга.

При помощи насаждений на участках школ и детских дошкольных учреждений создаются наиболее благоприятные микроклиматические и санитарно-гигиенические условия.

Озеленение общественных и административных зданий проектируется с использованием посадок роз, акцентов из вечнозеленых растений, групп рябин и одиночных посадок черемухи обыкновенной, калины, бульденеж и спиреи Ван-Гутта.

Зеленные насаждения на территории производственной зоны по их функциональному значению можно разделить на внешние (защитные) и внутренние(разделительные, защитно-теневые, декоративные).

Функции первых заключаются в защите производственных зданий и территории от ветров, шума транспортных магистралей, вредного влияния производственных объектов.

Значение вторых – изоляция отдельных частей производственной зоны и создания комфортных условий для пребывания людей и животных.

Зеленые насаждения специального назначения в проекте представлены санитарно – защитным озеленением, защищающим от производств, автодорог I-IV технической категории и ветрозащитными полосами по периметру хутора.

Санитарно-защитные зеленые насаждения создаются согласно санитарным нормам, со специальным подбором пород, снижающих микрофлору воздуха, шумовые нагрузки, загрязнения воздуха, загрязнения его выхлопными газами транспорта.

Растения, используемые для озеленения санитарно-защитных зон, должны отвечать требованиям газоустойчивости, теневыносливости, быть малотребовательными к почве, обладать крупной листвой, создающей непросматриваемость, и быстрым ростом.

Следует уделять большое внимание озеленению придорожного пространства. Для этой цели используют: рядовые и групповые древесные и кустарниковые насаждения и травяной покров на полосе отвода и, с согласия землепользователей, на прилегающих к ней угодьях.

Придорожное озеленение может использоваться в качестве противоэрозийного ветрозащитного и снегозадерживающего средства.

Композиционные формы и виды придорожной растительности определяются с учетом удовлетворения объемно-пространственной инженерно-технической, эстетической, психологической и биологической функциями ландшафтного оформления дорог.

На Кубани для ветрозащитных полос широко применяются дубы, клены широколиственные.

Главной задачей озеленения районов новой индивидуальной застройки является решение вопросов благоустройства и ограждения жилой территории от вредного внешнего воздействия, создания условий для отдыха населения в непосредственной близости от жилой среды здорового природного окружения.

Озеленение территории является одним из наиболее массовых видов озеленения, влияющим на планировочную структуру и ландшафтную характеристику населенных пунктов Куйбышевского сельского поселения.

В озеленении кварталов индивидуальной застройки на приусадебных участках целесообразно применение плодовых деревьев и ягодных кустарников.

В формировании зеленых насаждений хутора учтены микроклиматические условия среды проживания, необходимость защиты от перегрева, а так же от суховеев, холодных ветров, необходимость проведения работ по водоотведению на больших территориях. Учитывая достаточно жесткие климатические и почвенные условия, необходимо обеспечить механизированные уход и полив новых посадок.

Устойчивое развитие территории поселения может быть достигнуто в плане озеленения только при максимальном разнообразии в видовом и ландшафтном отношении. Поэтому следует стремиться не только к разнообразию видов растений, но и к различным формам озеленения: вертикальное, и террасное озеленение, развитию газонов, кустарников, цветников.

Баланс территории зеленых насаждений хутора Восточный Сосык

Таблица 64

Вид зеленых насаждений	% озеленения	Показатели			
		Существующее состояние		Расчетный срок	
		Площадь территории всего, га	Площадь территории озеленения, га	Площадь территории всего, га	Площадь территории озеленения, га
1	2	3	4	5	6
Насаждения общего пользования (парк, сквер)	70	0,8	0,56	17,68	12,376
Насаждения ограниченного пользования (детсад, школа, учреждения здравоохранения)	50	5,2	2,6	5,68	2,84
Насаждения при административных и общественных учреждениях	70	3,46	2,422	6,67	4,669
Насаждения промышленных предприятий	20	0,5	0,1	42,55	8,51
Улицы	20	36,92	7,384	52,56	10,512

5.5. Охрана памятников историко-культурного наследия

<u>РЕКОМЕНДАЦИИ ПО ЭКСПЛУАТАЦИИ И СОХРАНЕНИЮ ОБЪЕКТОВ КУЛЬТУРНОГО НАСЛЕДИЯ:</u>

- экскурсионный показ;
- своевременное проведение ремонтно-реставрационных работ в целях обеспечения нормального технического состояния памятника;

- благоустройство и озеленение территории, не противоречащее сохранности памятника;
- использовать преимущественно по первоначальному назначению;
- все виды строительных и ремонтных работ, касающиеся ремонта, реконструкции и реставрации памятника архитектуры, истории и монументального искусства необходимо предварительно согласовывать с государственным органом по охране памятников.

ЗОНЫ ОХРАНЫ

В целях обеспечения сохранности объекта культурного наследия в его исторической среде на сопряженной с ним территории устанавливаются зоны охраны объекта культурного наследия. Необходимый состав зон охраны объекта культурного наследия определяется проектом зон охраны.

На данной стадии выполнения работ устанавливаются временные границы зон охраны в соответствии с Законом Краснодарского края «О землях недвижимых объектов культурного наследия (памятников истории и культуры) регионального и местного значения, расположенных на территории Краснодарского края, и зонах их охраны» № 487-КЗ от 06.06.2002. Вокруг памятников историко-культурного значения определены временные границы охранных зон, в которых устанавливается особый режим охраны, содержания и использования земель историко-культурного назначения, *запрещающий строительство и ограничивающий хозяйственную и иную деятельность, за исключением применения специальных мер, направленных на сохранение и регенерацию историко-градостроительной и природной среды данного памятника***.** Режим временной охранной зоны действует до разработки в установленном порядке проекта зон охраны данного памятника. При рассмотрении вопросов нового строительства в границах временной охранной зоны необходимо проведение тщательного исторического и градостроительного анализа, на основе которого определяется система ограничений (регламентов) которые фиксируются проектом зон охраны.

В соответствии со ст. 25 указанного Закона, для сохранения объектов культурного наследия, устанавливаются следующие временные границы зон охраны:

- для памятников архитектуры – в размере **100 метров** от границ памятника по всему его периметру;
- для памятников истории – в размере **60 метров** от границ памятника по всему его периметру;
- для памятников архитектуры, не являющихся зданиями, и памятников монументального искусства – в размере **40 метров** от границ памятника по всему его периметру.

ЗОНЫ ОХРАНЫ И РЕЖИМЫ ИСПОЛЬЗОВАНИЯ ПАМЯТНИКОВ АРХЕОЛОГИИ:

В целях обеспечения сохранности объектов культурного наследия в их исторической среде на сопряженной с ними территории устанавливаются зоны охраны объектов культурного наследия. Необходимый состав зон охраны объекта культурного наследия определяется проектом зон охраны.

В соответствии с Постановлением Правительства Российской Федерации №315 от 26.04.2008 об утверждении Положения о зонах охраны культурного наследия (памятников истории и культуры) народов Российской Федерации и Законом Краснодарского края № 487-КЗ от 06.06.2002 ст.25, п. 4,5 «О землях недвижимых объектов культурного наследия (памятниках истории и культуры) регионального и местного значения, расположенных на территории Краснодарского края, и зонах их охраны» устанавливаются основные требования к отнесению земельных участков, занятых памятниками истории и культуры, к землям историко-культурного назначения, порядок их охраны и использования, а также порядок определения границ (в том числе временных), режима содержания и использования зон охраны памятников истории и культуры, исторических поселений и историко-культурных заповедников, расположенных на территории Краснодарского края.

Для памятников археологии (первое тысячелетие до н.э. - IV век н.э.) в зависимости от типа памятника устанавливаются следующие временное границы зон охраны:

для курганов высотой:

- до 1 метра – 50 метров от подошвы кургана по всему его периметру;
- до 2 метров -75 метров от подошвы кургана по всему его периметру;
- до 3 метров – 125 метров от подошвы кургана по всему его периметру;
- свыше 3 метров -150 метров от подошвы кургана по всему его периметру.

Границы зон охраны памятников археологии определяются индивидуально краевым органом охраны памятников с указанием границы территории занятой данным памятником и его охранной зоной, по картографическим материалам, в случае их отсутствия – путем визуального обследования памятника археологии на местности специалистами- археологами, а при определении границ древних поселений, городищ и грунтовых могильников – путем визуального обследования территорий и (или) закладки разведочных шурфов специалистами -археологами и оформляются в установленном порядке землеустроительной документацией.

Временные границы зон охраны памятников являются предупредительной мерой по обеспечению сохранности памятников истории и культуры до разработки и утверждения проектов зон охраны.

Во временных границах зон охраны памятника устанавливается особый режим охраны, содержания и использования земель, запрещающий

строительство и ограничивающий хозяйственную и иную деятельность, за исключением применения специальных мер, направленных на сохранение и регенерацию историко-градостроительной и природной среды данного памятника.

запрещается:

- любые виды земляных, строительных и хозяйственных работ;
- раскопки, расчистки;
- посадка деревьев;
- рытье ям для хозяйственных и иных целей;
- устройство дорог и коммуникаций;
- использование территории памятников и их охранных зон под свалку мусора.

разрешается:

- использовать территорию памятников и их охранных зон под сельхознужды со вспашкой на глубину не более 0,35м.

Все виды работ на памятнике археологии и в его охранной зоне необходимо предварительно согласовывать с управлением по охране, реставрации и эксплуатации историко-культурных ценностей (наследия) Краснодарского края.

Разработанный раздел «Охрана историко-культурного наследия» не является разрешительной документацией на проведение земляных работ на территории Староминского района, так как не было проведено сплошного обследования на наличие памятников археологии.

5.6. Мероприятия по обеспечению пожарной безопасности на территории Куйбышевского сельского поселения

На территории сельского поселения отсутствуют пожарные депо. Проектом предлагается обслуживание территории Куйбышевского сельского поселения пожарными частями -101 и -102, расположенными в юго-западной части ст. Староминской и в южной части ст. Староминской на территории ОАО мясоптицекомбината «Староминский» соответственно.

6. Последовательность выполнения и этапы реализации проектных решений

При подготовке предложений по проектной организации территории учитывался целый ряд следующих принципиальных факторов:

- планировочная структура х. Восточный Сосык является составной частью планировочной структуры Куйбышевского сельского поселения и Староминского района;

- предлагаемая открытая планировочная структура позволит свободно развивать поселение и населенные пункты в нём по нескольким планировочным направлениям:
- совершенствование транспортной и инженерной инфраструктуры;
- упорядочение систем расселения и межселенного обслуживания;
- совершенствовать охрану окружающей среды, как с точки зрения создания наиболее благоприятных санитарно-гигиенических условий проживания населения, так и сохранения и рационального использования природных ресурсов;
- размещение новых видов строительства на оптимальных по градостроительным условиям территориях.
- сложившееся и прогнозное размещение производительных сил.

Главные положения перспективной планировочной организации развития Куйбышевского сельского поселения включают в себя:

- дальнейшее развитие существующих планировочных осей;
- формирование урбанизированных территорий;
- четкое функциональное зонирование территории.

Перспективный планировочный каркас территории формируется сочетанием урбанизированного и природно-экологического каркасов.

Основные урбанизированные оси Куйбышевского сельского поселения формируются коммуникационными коридорами краевого и районного значения, трассами транспортных коммуникаций, обеспечивающих основные внешние связи населенных пунктов с остальными поселениями Староминского района.

Предлагаемая проектная планировочная структура будет способствовать созданию устойчивой планировочной территории Куйбышевского сельского поселения.

В соответствии с Градостроительным кодексом Российской Федерации генеральным планом Куйбышевского сельского поселения предложены этапы реализации проектных решений.

Очередность реализации соответствуют установленным этапам прогнозирования:

Исходный год	**2011г.**
Первый этап – I очередь строительства	**2021г.**
Расчётный срок	**2031г.**
Отдалённая перспектива	**2046г.**

Ниже в таблице 65 отражена информация о мероприятиях по реализации проектных решений, предложенных настоящим проектом, а также последовательность их выполнения.

Таблица 65 - Последовательность выполнения и этапы реализации проектных решений - 3 листа

Таблица 65 - Последовательность выполнения и этапы реализации проектных решений - 3 листа

Таблица 65 - Последовательность выполнения и этапы реализации проектных решений - 3 листа

В таблицах 66-73 приводится баланс территории Куйбышевского сельского поселения и входящих в его состав населенных пунктов: х. Восточный Сосык, х. Веселый, х. Западный Сосык, х. Мирный, х. Набережный, х. Сторожи Вторые, х. Сторожи Первые в проектируемых границах населенных пунктов с разбивкой по функциональным зонам.

Проведя комплексный анализ территории, генеральным планом определены проектные границы населенных пунктов Куйбышевского сельского поселения. Проектные границы могут быть поставлены на кадастровый учет после утверждения генерального плана поселения. Предложения по границам населенных пунктов для своей постановки на кадастровый учет требуют определенных действий муниципального образования в области подготовки землеустроительной документации и работы с собственниками, арендаторами и землепользователями земельных участков (размежевание участков, разделения единого землепользования и т. п.).

Далее приводится баланс территории на расчетный срок в рамках изменения границ населенных пунктов с разбивкой по функциональным зонам.

Проектный баланс территории Куйбышевское сельское поселение

Таблица 66

№ п/п	Наименование территории	Ед. изм.	Расчетный срок
1	2	3	4
	Общая площадь земель населенного пункта в установленных границах, всего	га	10522,4
1	**Жилая зона,** в том числе:	га	352,89
1.1.	Застройка индивидуальными жилыми домами с приусадебными земельными участками	га	348,07
1,2	Застройка малоэтажными многоквартирными домами	га	0,98
1,3	Резервные территории жилой застройки	га	3,84
2	**Общественно-деловая зона**	га	14,69
2.1.	Учреждения и предприятия обслуживания	га	7,93
2,2	Образования и здравоохранения	га	5,56
2,3	Территория физкультурно-спортивных сооружений	га	1,2
3	**Производственные территории**	га	42,68
3,1	В том числе резерв производственной зоны		17,09
4	**Территории режимных зон**	га	0
5	**Зона инженерной и транспортной инфраструктур**	га	198,27
5,1	Инженерное оборудование	га	4,75
5,2	Улицы, дороги, проезды, площадки	га	193,52
6	**Рекреационная зона**	га	22,53
7	**Зона сельскохозяйственного использования**	га	9233,48
8	**Зона специального назначения**	га	0,78

№ п/п	Наименование территории	Ед. изм.	Расчетный срок
1	2	3	4
9	**Прочие**	га	657,08
9.1.	Пустыри	га	1,2
9,2	Озеленение вдоль рек	га	73,13
9,3	Водные территории	га	**582,75**
	Итого	га	10522,4

Баланс территории хутора Восточный Сосык

Таблица 67

№ п/п	Вид территории	Ед. изм.	проектное решение	%	м2/чел
	Общая площадь земель населенного пункта в установленных границах, всего	га	406,69	100,00%	3128,38
1	**Жилая зона,** в том числе:	га	**163,95**	40,31%	1261,15
1.1.	Застройка индивидуальными жилыми домами с приусадебными земельными участками	га	159,13	39,13%	1224,08
1,2	Застройка малоэтажными многоквартирными домами	га	0,98	0,24%	7,54
1,3	Резервные территории жилой застройки	га	3,84	0,94%	29,54
2	**Общественно-деловая зона**	га	**12,35**	3,04%	95,00
2.1.	Учреждения и предприятия обслуживания	га	6,67	1,64%	51,31
2,2	Образования и здравоохранения	га	4,48	1,10%	34,46
2,3	Территория физкультурно-спортивных сооружений	га	1,2	0,30%	9,23
3	**Производственные территории**	га	**42,55**	10,46%	327,31
3,1	В том числе резерв производственной зоны		17,09	4,20%	131,46
4	**Территории режимных зон**	га	**0**	0,00%	0,00
5	**Зона инженерной и транспортной инфраструктур**	га	**55,89**	13,74%	429,92
5,1	Инженерное оборудование	га	**3,33**	0,82%	25,62
5,2	Улицы, дороги, проезды, площадки	га	52,56	12,92%	404,31
6	**Рекреационная зона**	га	**20,34**	5,00%	156,46
7	**Зона сельскохозяйственного использования**	га	**85,9**	21,12%	660,77
8	**Зона специального назначения**	га	**0**	0,00%	0,00
9	**Прочие**	га	**25,71**	6,32%	197,77
9.1.	Пустыри	га	0,00	0,00%	0,00
9,2	Озеленение вдоль рек	га	25,71	6,32%	197,77
	Итого	га	**406,69**	100,00%	3128,38

Баланс территории хутор Веселый

Таблица 68

№ п/п	Вид территории	Ед. изм.	проектное решение	%	м2/чел

	Общая площадь земель населенного пункта в установленных границах, всего	га	75,69	100,00%	4026,06
1	**Жилая зона,** в том числе:	га	**37,8**	49,94%	2010,64
1.1.	Застройка индивидуальными жилыми домами с приусадебными земельными участками	га	37,8	49,94%	2010,64
1,2	Застройка малоэтажными многоквартирными домами	га	0	0,00%	0,00
1,3	Резервные территории жилой застройки	га	0	0,00%	0,00
2	**Общественно-деловая зона**	га	**0,59**	0,78%	31,38
2.1.	Учреждения и предприятия обслуживания	га	0,05	0,07%	2,66
2,2	Образования и здравоохранения	га	0,54	0,71%	28,72
2,3	Территория физкультурно-спортивных сооружений	га	0	0,00%	0,00
3	**Производственные территории**	га	**0**	0,00%	0,00
3,1	В том числе резерв производственной зоны		0	0,00%	0,00
4	**Территории режимных зон**	га	**0**	0,00%	0,00
5	**Зона инженерной и транспортной инфраструктур**	га	**4,26**	5,63%	226,60
5,1	Инженерное оборудование	га	**0,25**	0,33%	13,30
5,2	Улицы, дороги, проезды, площадки	га	4,01	5,30%	213,30
6	**Рекреационная зона**	га	**0,17**	0,22%	9,04
7	**Зона сельскохозяйственного использования**	га	**29,8**	39,37%	1585,11
8	**Зона специального назначения**	га	**0**	0,00%	0,00
9	**Прочие**	га	**3,07**	4,06%	163,30
9.1.	Пустыри	га	0,00	0,00%	0,00
9,2	Озеленение вдоль рек	га	3,07	4,06%	163,30
	Итого	га	**75,69**	100,00%	4026,06

Баланс территории хутора Западный Сосык

Таблица 69

№ п/п	Вид территории	Ед. изм.	проектное решение	%	м2/чел
	Общая площадь земель населенного пункта в установленных границах, всего	га	128,54	100,00%	4159,87
1	**Жилая зона,** в том числе:	га	**72,3**	56,25%	2339,81
1.1.	Застройка индивидуальными жилыми домами с приусадебными земельными участками	га	72,3	56,25%	2339,81
1,2	Застройка малоэтажными многоквартирными домами	га	0	0,00%	0,00
1,3	Резервные территории жилой застройки	га	0	0,00%	0,00
2	**Общественно-деловая зона**	га	**0,62**	0,48%	20,06
2.1.	Учреждения и предприятия обслуживания	га	0,62	0,48%	20,06
2,2	Образования и здравоохранения	га	0	0,00%	0,00
2,3	Территория физкультурно-спортивных сооружений	га	0	0,00%	0,00

3	**Производственные территории**	га	**0**	0,00%	0,00
3,1	В том числе резерв производственной зоны		0	0,00%	0,00
4	**Территории режимных зон**	га	**0**	0,00%	0,00
5	**Зона инженерной и транспортной инфраструктур**	га	**17,51**	13,62%	566,67
5,1	Инженерное оборудование	га	**0,25**	0,19%	8,09
5,2	Улицы, дороги, проезды, площадки	га	17,26	13,43%	558,58
6	**Рекреационная зона**	га	**0,47**	0,37%	15,21
7	**Зона сельскохозяйственного использования**	га	**2,93**	2,28%	94,82
8	**Зона специального назначения**	га	**0**	0,00%	0,00
9	**Прочие**	га	**34,71**	27,00%	1123,30
9.1.	Пустыри	га	0,00	0,00%	0,00
9,2	Озеленение вдоль рек	га	34,71	27,00%	1123,30
	Итого	га	**128,54**	100,00%	4159,87

Баланс территории хутора Мирный

Таблица 70

№ п/п	Вид территории	Ед. изм.	проектное решение	%	м2/чел
	Общая площадь земель населенного пункта в установленных границах, всего	га	**36,95**	100,00%	3732,32
1	**Жилая зона,** в том числе:	га	**23,15**	62,65%	2338,38
1.1.	Застройка индивидуальными жилыми домами с приусадебными земельными участками	га	23,15	62,65%	2338,38
1,2	Застройка малоэтажными многоквартирными домами	га	0	0,00%	0,00
1,3	Резервные территории жилой застройки	га	0	0,00%	0,00
2	**Общественно-деловая зона**	га	**0,4**	1,08%	40,40
2.1.	Учреждения и предприятия обслуживания	га	0,4	1,08%	40,40
2,2	Образования и здравоохранения	га	0	0,00%	0,00
2,3	Территория физкультурно-спортивных сооружений	га	0	0,00%	0,00
3	**Производственные территории**	га	**0,13**	0,35%	13,13
3,1	В том числе резерв производственной зоны		0	0,00%	0,00
4	**Территории режимных зон**	га	**0**	0,00%	0,00
5	**Зона инженерной и транспортной инфраструктур**	га	**5,3**	14,34%	535,35
5,1	Инженерное оборудование	га	**0,21**	0,57%	21,21
5,2	Улицы, дороги, проезды, площадки	га	5,09	13,78%	514,14
6	**Рекреационная зона**	га	**0,6**	1,62%	60,61
7	**Зона сельскохозяйственного использования**	га	**5,22**	14,13%	527,27
8	**Зона специального назначения**	га	**0**	0,00%	0,00
9	**Прочие**	га	**2,15**	5,82%	217,17
9.1.	Пустыри	га	0,85	2,30%	85,86

9,2	Озеленение вдоль рек	га	1,3	3,52%	131,31
	Итого	га	**36,95**	100,00%	3732,32

Баланс территории хутора Набережный

Таблица 71

№ п/п	Вид территории	Ед. изм.	проектное решение	%	м2/чел
	Общая площадь земель населенного пункта в установленных границах, всего	га	**25,85**	100,00%	13605,26
1	**Жилая зона,** в том числе:	га	**4,81**	18,61%	2531,58
1.1.	Застройка индивидуальными жилыми домами с приусадебными земельными участками	га	4,81	18,61%	2531,58
1,2	Застройка малоэтажными многоквартирными домами	га	0	0,00%	0,00
1,3	Резервные территории жилой застройки	га	0	0,00%	0,00
2	**Общественно-деловая зона**	га	**0,05**	0,19%	26,32
2.1.	Учреждения и предприятия обслуживания	га	0,05	0,19%	26,32
2,2	Образования и здравоохранения	га	0	0,00%	0,00
2,3	Территория физкультурно-спортивных сооружений	га	0	0,00%	0,00
3	**Производственные территории**	га	**0**	0,00%	0,00
3,1	В том числе резерв производственной зоны		0	0,00%	0,00
4	**Территории режимных зон**	га	**0**	0,00%	0,00
5	**Зона инженерной и транспортной инфраструктур**	га	**1,35**	5,22%	710,53
5,1	Инженерное оборудование	га	**0,25**	0,97%	131,58
5,2	Улицы, дороги, проезды, площадки	га	1,1	4,26%	578,95
6	**Рекреационная зона**	га	**0,47**	1,82%	247,37
7	**Зона сельскохозяйственного использования**	га	**18,82**	72,80%	9905,26
8	**Зона специального назначения**	га	**0**	0,00%	0,00
9	**Прочие**	га	**0,35**	1,35%	184,21
9.1.	Пустыри	га	0,35	1,35%	184,21
9,2	Озеленение вдоль рек	га	0	0,00%	0,00
	Итого	га	**25,85**	100,00%	13605,26

Баланс территории хутора Сторожи Вторые

Таблица 72

№ п/п	Вид территории	Ед. изм.	проектное решение	%	м2/чел
	Общая площадь земель населенного пункта в установленных границах, всего	га	71,34	100,00%	3794,68
1	**Жилая зона,** в том числе:	га	**18,7**	26,21%	994,68
1.1.	Застройка индивидуальными жилыми домами с приусадебными земельными участками	га	18,7	26,21%	994,68
1,2	Застройка малоэтажными многоквартирными	га	0	0,00%	0,00

	домами				
1,3	Резервные территории жилой застройки	га	0	0,00%	0,00
2	**Общественно-деловая зона**	га	**0,61**	0,86%	32,45
2.1.	Учреждения и предприятия обслуживания	га	0,07	0,10%	3,72
2,2	Образования и здравоохранения	га	0,54	0,76%	28,72
2,3	Территория физкультурно-спортивных сооружений	га	0	0,00%	0,00
3	**Производственные территории**	га	**0**	0,00%	0,00
3,1	В том числе резерв производственной зоны		0	0,00%	0,00
4	**Территории режимных зон**	га	**0**	0,00%	0,00
5	**Зона инженерной и транспортной инфраструктур**	га	**2,75**	3,85%	146,28
5,1	Инженерное оборудование	га	**0,25**	0,35%	13,30
5,2	Улицы, дороги, проезды, площадки	га	2,5	3,50%	132,98
6	**Рекреационная зона**	га	**0,3**	0,42%	15,96
7	**Зона сельскохозяйственного использования**	га	**44,73**	62,70%	2379,26
8	**Зона специального назначения**	га	**0,78**	1,09%	41,49
9	**Прочие**	га	**3,47**	4,86%	184,57
9.1.	Пустыри	га	0,00	0,00%	0,00
9,2	Озеленение вдоль рек	га	3,47	4,86%	184,57
	Итого	га	**71,34**	100,00%	3794,68

Баланс территории хутора Сторожи Первые

Таблица 73

№ п/п	Вид территории	Ед. изм.	проектное решение	%	м2/чел
	Общая площадь земель населенного пункта в установленных границах, всего	га	43,87	100,00%	4259,22
1	**Жилая зона,** в том числе:	га	**32,18**	73,35%	3124,27
1.1.	Застройка индивидуальными жилыми домами с приусадебными земельными участками	га	32,18	73,35%	3124,27
1,2	Застройка малоэтажными многоквартирными домами	га	0	0,00%	0,00
1,3	Резервные территории жилой застройки	га	0	0,00%	0,00
2	**Общественно-деловая зона**	га	**0,07**	0,16%	6,80
2.1.	Учреждения и предприятия обслуживания	га	0,07	0,16%	6,80
2,2	Образования и здравоохранения	га	0	0,00%	0,00
2,3	Территория физкультурно-спортивных сооружений	га	0	0,00%	0,00
3	**Производственные территории**	га	**0**	0,00%	0,00
3,1	В том числе резерв производственной зоны		0	0,00%	0,00
4	**Территории режимных зон**	га	**0**	0,00%	0,00
5	**Зона инженерной и транспортной инфраструктур**	га	**3,38**	7,70%	328,16
5,1	Инженерное оборудование	га	**0,21**	0,48%	20,39
5,2	Улицы, дороги, проезды, площадки	га	3,17	7,23%	307,77

6	**Рекреационная зона**	га	**0,18**	0,41%	17,48
7	**Зона сельскохозяйственного использования**	га	**3,19**	7,27%	309,71
8	**Зона специального назначения**	га	**0**	0,00%	0,00
9	**Прочие**	га	**4,87**	11,10%	472,82
9.1.	Пустыри	га	0,00	0,00%	0,00
9,2	Озеленение вдоль рек	га	4,87	11,10%	472,82
	Итого	га	**43,87**	100,00%	4259,22

7. Основные технико-экономические показатели Куйбышевского сельского поселения

Таблица 74

№ п/п	Наименование показателей	Единица измерения	Современное состояние (по факту)	Расчетный срок 2031 г.
1.	**Территория**			
	Общая площадь земель в границах поселения	га	**31511,00**	**31511,00**
1.1.1	**Жилых зон из них:**	га	**942,49**	**1063,43**
	- блокированные жилые дома	га	-	-
	- индивидуальные жилые дома с приусадебными земельными участками	га	919,59	1040,53
	- многоквартирные жилые дома	га	22,9	22,9
	- резервная жилая застройка		-	3,84
1.1.2	**Общественно-деловых зон**	**га**	**20,17**	**32,11**
	Резервные территории общественно-деловых зон (за расчетный срок)	га	-	-
1.1.3	**Производственных и коммунально-складских зон**	**га**	**297,01**	**398,72**
1.1.4	**Зон инженерной и транспортной инфраструктуры**	**га**	**206,23**	**265**
1.1.5	**Рекреационных зон, из них:**	**га**	**4,89**	**22,53**
	- зеленые насаждения общего пользования, лесопарки, пляжи	га	**4,89**	**22,53**
1.1.6	**Зон сельскохозяйственного использования**	**га**	**28856,45**	**28644,98**
1.1.7	**Зон режимных территорий**	**га**	**-**	**-**
1.1.8	**Зон специального назначения**	**га**	**7,1**	**8,66**
1.1.9	**Зон прочих территорий**	**га**	**1141,59**	**1036,77**
	- озеленение вдоль рек	га	-	84,26
	- водные территории	га	**1020,53**	**950,53**
	-пустыри	га	121,06	1,98
	-территории горных отводов	га	-	-
1.2.	**Из общей площади земель - территории общего пользования, из них**	**га**	**189,32**	**231,77**
	- зеленые насаждения общего пользования	га	17,51	38,25
	- лесопарковые насаждения	га	-	-

№ п/п	Наименование показателей	Единица измерения	Современное состояние (по факту)	Расчетный срок 2031 г.
	- улицы, дороги, проезды, площади	га	171,81	193,52
2.	**Население**			
2.1.	Численность населения Куйбышевского сельского поселения, в том числе:	чел.	2158	2280
2.1.1.	хутор Восточный Сосык	чел.	1178	1300
2.1.2.	хутор Веселый	чел.	242	242
2.1.3.	хутор Западный Сосык	чел.	329	329
2.1.4.	хутор Мирный	чел.	109	109
2.1.5.	хутор Набережный	чел.	19	19
2.1.6.	хутор Сторожи Вторые	чел.	115	115
2.1.7.	хутор Сторожи Первые	чел.	166	166
2.2	Возрастная структура населения:			
	- население младше трудоспособного возраста	чел./%	408/18,9	350/15,3
	- население в трудоспособном возрасте	чел./%	1320/61,2	1357/59,5
	- население старше трудоспособного возраста	чел./%	430/19,9	573/25,2
3.	**Жилищный фонд**			
	Жилищный фонд Куйбышевского сельского поселения, всего	тыс. $м^2$	39,0	50,2
3.1.	Убыль жилищного фонда	тыс. $м^2$	-	9,0
3.2	Новое жилищное строительство	тыс. $м^2$	-	20,2
3.3	Средняя обеспеченность населения общей площадью квартир	$м^2$/чел.	18,1	22,0
4.	**Объекты социально и культурно-бытового обслуживания населения**			
4.1.	Детские дошкольные учреждения	место	115	115
4.2.	Общеобразовательные школы	место	240	240
4.3	Поликлиники, (медицинские центры)	пос. в смену	25	60
4.4	Аптеки	учрежд.	-	2
4.5	Предприятия розничной торговли	$м^2$ т.пл.	233	680
4.6	Предприятия общественного питания	пос. место	-	90
4.7	Предприятия бытового обслуживания населения	раб. место	1	16
4.8	Клубы	место	200	200
4.9	Библиотеки	объект	1	1
4.10	Спортивные залы общего пользования	$м^2$	578	578
4.11	Плоскостные спортивные сооружения	$м^2$	12000	12000
4.12	Отделения связи	объект	1	1
4.13	Отделения банка	операц. место	2	2
4.1.	Детские дошкольные учреждения	место	115	115
4.2.	Общеобразовательные школы	место	240	240
4.3	Поликлиники, (медицинские центры)	пос. в смену	25	60
4.4	Аптеки	учрежд.	-	2

№ п/п	Наименование показателей	Единица измерения	Современное состояние (по факту)	Расчетный срок 2031 г.
4.5	Предприятия розничной торговли	$м^2$ т.пл.	233	680
4.6	Предприятия общественного питания	пос. место	-	90
4.7	Предприятия бытового обслуживания населения	раб. место	1	16
4.8	Клубы	место	200	200
4.9	Библиотеки	объект	1	1
5.	**Транспортная инфраструктура**			
5.1.	Протяженность улично-дорожной сети	км	37,65	48,44
6.	**Инженерная инфраструктура и благоустройство территории**			
6.1.	**Водоснабжение**			
6.1.	**Водоснабжение**			
6.1.1.	Водопотребление – всего,	м3/сут.	750,45	861,14
	в том числе:			
	на хозяйственно-питьевые нужды	-«-	750,45	861,14
6.1.2.	Среднесуточное водопотребление	л/сут. на 1чел.		
	в том числе: на хозяйственно-питьевые нужды	л/сут.		200-350
6.1.3.	Протяженность сетей	м	-	33395,79
6.2.	**Канализация**			
6.2.1.	Общее поступление сточных вод – всего,	м3/сут	648,03	751,79
	в том числе:			
	хозяйственно-бытовые	-«-	648,03	751,79
6.2.2.	Протяженность сетей самотечной канализации	м	-	31881,88
6.2.3.	Протяженность сетей напорной канализации	м	-	7694,72
6.3	**Дождевая канализация**			
6.3.1	Очистные сооружения с накопительными ёмкостями	шт.	-	18
6.4.	**Теплоснабжение**			
6.4.1	Потребление тепла	млн. Гкал/год	-	0,001181
	- в т.ч. на коммунально-бытовые нужды	млн. Гкал/год	-	0,001181
6.4.2	Производительность централизованных источников теплоснабжения – всего,	Гкал/ч	-	0,64
	- в т.ч. ТЭЦ	Гкал/ч	-	-
	- районные котельные	Гкал/ч	-	-
6.4.3	Производительность локальных источников теплоснабжения	Гкал/ч	-	0,64
6.4.4	Протяженность сетей	км	-	0,03
6.5.	**Газоснабжение**			
6.5.1	Удельный вес газа в топливном балансе н/п	%	70	100
6.5.2	Потребление газа по Куйбышевкому СП	тыс. $м^3$/год	-	4024

№ п/п	Наименование показателей	Единица измерения	Современное состояние (по факту)	Расчетный срок 2031 г.
	всего, в том числе:			
	х.Восточный Сосык	-«-	-	2392
	х.Веселый	-«-	-	346
	х.Западный Сосык	-«-	-	569
	х.Мирный	-«-	-	182
	х.Набережный	-«-	-	35
	х.Сторожи Первые	-«-	-	190
	х.Сторожи Вторые	-«-	-	311
6.5.3	Источники подачи газа		ГРС, ГРП, ШРП	ГРС, ГРП, ШРП
6.4.4	Протяженность сетей среднего давления	км	2,5	28,9
6.6	**Электроснабжение**			
6.6.1	Потребность в электроэнергии в год, в том числе:	млн. кВт/ч	13,1	18,6
	- на производственные нужды	-«-	3,1	6,1
	- на коммунально-бытовые нужды	-«-	10,0	12,5
	Потребление электроэнергии на 1 чел. в год, в том числе:	кВт/ч	6398	8503
6.6.2	- на коммунально-бытовые нужды	-«-	4904	5728
	Источники покрытия электронагрузок	МВт	1,6	1,6
	Протяжённость сетей - всего,	км	32,59	32,99
	в том числе: - сети 110 кВ	км	4,15	4,15
	- сети 35 кВ	км	4,19	4,19
	- сети 10 кВ	км	24,25	24,65
6.7.	**Проводные средства связи**			
6.7.1	Охват населения телевизионным вещанием	% населения	100	100
6.7.2	Обеспеченность населения телефонной сетью общего пользования	номеров на 100 семей	46	100
6.7.3	Расчетное количество телефонов	шт.	975	1033
	в т.ч. по жилому сектору	шт.	803	849
7.	**Санитарная очистка территории**			
8.1.	Мусороперерабатывающий завод	ед.	-	-
	Свалка	ед.	-	-
	Объект предназначенный для организации сбора и вывоза мусора с территории поселения	ед.	-	-
8.	**Ритуальное обслуживание населения**			
9.1.	Общее количество кладбищ:	шт.	4	4
	-существующих	га	1,9	1,9
	-проектируемых	га	-	1